НАУЧНО-ПРОИЗВОДСТВЕННАЯ ФИРМА ПО СОЗДАНИЮ АРМАТУРЫ АТЭК

# АО НПФ АТЭК

## В ЭНЕРГЕТИКЕ С 1992 ГОДА!

# 30 ЛЕТ В ЭНЕРГЕТИКЕ

# КАТАЛОГ ПРОДУКЦИИ

**БЫСТРОДЕЙСТВУЮЩИЕ (ОТСЕЧНЫЕ) ЗАПОРНЫЕ И ЗАПОРНЫЕ КРАНЫ, РЕГУЛИРУЮЩИЕ ПРЯМОТОЧНЫЕ КЛАПАНЫ, ОБРАТНЫЕ КЛАПАНЫ**

**для газа, мазута, дизтоплива, пара, воды и других жидких и газообразных сред**

## Арматура создана на базе ВПК

## ТЭК и ЖКХ 30 лет с нами

# На регулирующие клапаны АТЭК имеются Патенты на изобретения

РОССИЙСКАЯ ФЕДЕРАЦИЯ

ПАТЕНТ

НА ИЗОБРЕТЕНИЕ

№ 2242661

ЗАПОРНО-РЕГУЛИРУЮЩЕЕ УСТРОЙСТВО

РОССИЙСКАЯ ФЕДЕРАЦИЯ

ПАТЕНТ

НА ИЗОБРЕТЕНИЕ

№ 2243434

РОССИЙСКАЯ ФЕДЕРАЦИЯ

ПАТЕНТ

НА ИЗОБРЕТЕНИЕ

№ 2243434

РОССИЙСКАЯ ФЕДЕРАЦИЯ

ПАТЕНТ

НА ИЗОБРЕТЕНИЕ

№ 2260733

ЗАПОРНО-РЕГУЛИРУЮЩЕЕ УСТРОЙСТВО

Патентообладатель(ли): *Закрытое акционерное общество "Научно-производственная фирма по созданию арматуры АТЭК" (RU)*

Автор(ы): *см. на обороте*

Заявка № 2004133359

Приоритет изобретения 16 ноября 2004 г.

Зарегистрировано в Государственном реестре изобретений Российской Федерации *20 сентября 2005 г.*

Срок действия патента истекает 16 ноября 2024 г.

*Руководитель Федеральной службы по интеллектуальной собственности, патентам и товарным знакам*

*Б.П. Симонов*

РОССИЙСКАЯ ФЕДЕРАЦИЯ

ПАТЕНТ

НА ИЗОБРЕТЕНИЕ

№ 2367834

РЕГУЛИРУЮЩЕЕ УСТРОЙСТВО

Патентообладатель(ли): *Закрытое акционерное общество "Научно-производственная фирма по созданию арматуры АТЭК" (RU)*

Автор(ы): *см. на обороте*

Заявка № 2008116469

Приоритет изобретения 29 апреля 2008 г.

Зарегистрировано в Государственном реестре изобретений Российской Федерации *20 сентября 2009 г.*

Срок действия патента истекает 29 апреля 2028 г.

*Руководитель Федеральной службы по интеллектуальной собственности, патентам и товарным знакам*

*Б.П. Симонов*

---

**ВНИМАНИЕ!**

**Обращайте внимание на дату регистрации организации.**
**Компании, зарегистрированные недавно, могут использовать чужие идеи и разработки и выдавать их за свои.**
**Не дайте себя обмануть!**

# АТЭК – надежный и верный партнер!

# Акционерное общество
# Научно-производственная фирма по созданию арматуры «АТЭК»

2022 год для Фирмы «АТЭК» — Юбилейный! Более 30 лет Фирма «АТЭК» прочно занимает одно из ведущих мест в Энергетике РФ.

Фирма «АТЭК» зарегистрирована 22 июня 1992 г. коллективом ученых и инженеров-конструкторов, которые в 1990 г. под руководством кандидата технических наук Станислава Александровича Шевчука по заданию ГНТУ Минэнерго приступили к решению актуальнейшей проблемы энергетики – созданию высококачественных запорных и регулирующих клапанов для газа и мазута на научно-технической и производственно-технологической базе Военно-Промышленного Комплекса страны в условиях конверсии. Разработка велась на основе Технических Требований, утвержденных ГНТУ Минэнерго в 1991 г.

В 1992 г. в Роспатенте был зарегистрирован «фирменнный» Товарный Знак АТЭК.

В 1993 г. на судпромовском заводе «Буревестник» (Ленинградская обл., г. Гатчина) были изготовлены первые опытные образцы, которые успешно прошли межведомственные приемочные испытания на ТЭЦ-26 «Мосэнерго» и были рекомендованы к серийному производству.

В 1994 г. для созданной арматуры на Курском авиационном заводе «Прибор»

(в настоящее время АО «Авиаавтоматика им. В.В. Тарасова») было начато производство электроприводов. Первые поставки запорной и быстродействующей (отсечной) запорной арматуры АТЭК с «курскими» электроприводами были осуществлены в конце 1994 г.

С февраля 1995 г. арматура АТЭК в эксплуатации на многих ТЭЦ. Отзывы положительные. Например, в Отзыве ТЭЦ-16 ПАО «Мосэнерго» на ПЗК для газа DN 200 подчеркивается, что за время эксплуатации более 20-ти лет шаровые краны АТЭК показали себя как изделия высокой надежности – отказов, снижения герметичности в шаровом затворе не наблюдалось, ремонтов и регулировок не требовалось.

В настоящее время серийно выпускается запорная (ЗК) и быстродействующая (ПЗК) арматура для газа, мазута, дизтоплива, пара, воды и других жидких и газообразных сред от DN 10 до DN 250, регулирующая – от DN 10 до DN 800, обратные клапаны до DN200.

ПЗК АТЭК комплектуются электромеханизмами и блоками управления (БУП-М), которые обеспечивают срабатывание ПЗК при прекращении подачи электроэнергии от внешнего источника до 1 сек.

Конструкция арматуры АТЭК непрерывно совершенствуется, создаются новые образцы, применяются новые материалы. Специалисты фирмы «АТЭК» сотрудничают с флагманами Арматуростроения - Научно-исследовательскими, Проектными Институтами и Российскими, и стран СНГ.

В случае необходимости для Заказчика может быть изготовлена и поставлена ранее выпускавшаяся арматура АТЭК. АО НПФ «АТЭК» организует изготовление ЗИП и спецоснастки для ремонта любой арматуры АТЭК, поставленной и ранее.

В качестве уплотнений арматуры АТЭК применяется терморасширенный графит, другие самые современные материалы, обеспечивающие применение арматуры АТЭК при температуре рабочей среды до +250 (400)С.

Арматура АТЭК установлена более чем на 1000 объектах России, Республики Беларусь, Казахстана, Украины, Армении, Индии, Сербии, Ирана, Польши, Молдовы и других стран, в том числе почти на всех ТЭЦ ПАО «Мосэнерго», РТС ПАО «МОЭК» г. Москвы, ТГК, на объектах ГАЗПРОМА, ЛУКОЙЛА, РОСНЕФТИ, АЭРОФЛОТА, ряда Нефтеперабатывающих заводах и ГРЭС, нефтегазовых объектах.

Фирма «АТЭК» активно участвует и в Госзакупках.

Арматура АТЭК сертифицирована на соответствие требований технических регламентов Таможенного союза ТР ТС 032/2013, имеются Декларации о соответствии, Сертификат соответствия ISO 9001-2015 Системы менеджмента качества.

Президент АО НПФ «АТЭК»,
кандидат технических наук

Шевчук Станислав Александрович

# Содержание


| | | | | стр. |
|---|---|---|---|---|
| **Виды арматуры АТЭК** | | | | 5 |
| **Общие сведения об арматуре АТЭК** | | | | 9 |
| **БЫСТРОДЕЙСТВУЮЩИЕ (ОТСЕЧНЫЕ) ЗАПОРНЫЕ КРАНЫ (ПЗК) И ЗАПОРНЫЕ КРАНЫ (ЗК) АТЭК** | | | | 13 |
| ПЗК, ЗК DN 10 | PN 16, 25 | Т до +150 °С | (Чертеж 491811.016, Чертеж 491811.008) | 14 |
| ПЗК, ЗК DN 10 | PN 16, 25, 40, 63 | Т до +250 (400) °С | (Чертеж 491811.010, Чертеж 491811.009) | 15 |
| ПЗК, ЗК DN 15 | PN 16, 25 | Т до +150 °С | (Чертеж 491811.016, Чертеж 491811.008) | 16 |
| ПЗК, ЗК DN 15 | PN 16, 25, 40, 63 | Т до +250 (400) °С | (Чертеж 491811.010, Чертеж 491811.009) | 17 |
| ПЗК, ЗК DN 20 | PN 16, 25 | Т до +150 °С | (Чертеж 491811.017, Чертеж 491811.006) | 18 |
| ПЗК, ЗК DN 20 | PN 16, 25, 40, 63 | Т до +250 (400) °С | (Чертеж 491811.012, Чертеж 491811.011) | 19 |
| ПЗК, ЗК DN 25 | PN 16, 25 | Т до +150 °С | (Чертеж 491811.015, Чертеж 491811.013) | 20 |
| ПЗК, ЗК DN 25 | PN 16, 25, 40, 63 | Т до +250 (400) °С | (Чертеж 491811.014, Чертеж 491811.018) | 21 |
| ПЗК, ЗК DN 32 | PN 16, 25 | Т до +150 °С | (Чертеж 491284.057, Чертеж 491284.049) | 22 |
| ПЗК, ЗК DN 32 | PN 16, 25, 40, 63 | Т до +250 (400) °С | (Чертеж 491284.050, Чертеж 491811.062) | 23 |
| ПЗК, ЗК DN 40 | PN 16, 25 | Т до +150 °С | (Чертеж 491284.052, Чертеж 491284.051) | 24 |
| ПЗК, ЗК DN 40 | PN 16, 25, 40, 63 | Т до +250 (400) °С | (Чертеж 491284.063, Чертеж 491811.064) | 25 |
| ПЗК, ЗК DN 50 | PN 16, 25 | Т до +150 °С | (Чертеж 491284.059, Чертеж 491284.058) | 26 |
| ПЗК, ЗК DN 50 | PN 16, 25 | Т до +250 °С | (Чертеж 491284.053, Чертеж 491284.054) | 27 |
| ПЗК, ЗК DN 50 | PN 40, 63 | Т до +250 °С | (Чертеж 491284.540) | 28 |
| ПЗК, ЗК DN 50 | PN 40, 63 | Т до +250 (400) °С | (Чертеж 491284.063, Чертеж 491811.064) | 29 |
| ПЗК, ЗК DN 65 | PN 16, 25 | Т до +150 °С | (Чертеж 491284.061, Чертеж 491284.060) | 30 |
| ПЗК, ЗК DN 65 | PN 16, 25 | Т до +250 °С | (Чертеж 491284.067, Чертеж 491284.066) | 31 |
| ПЗК, ЗК DN 65 | PN 40, 63 | Т до +250 °С | (Чертеж 491284.560) | 32 |
| ПЗК, ЗК DN 80 | PN 16, 25 | Т до +150 °С | (Чертеж 491284.046) | 33 |
| ПЗК, ЗК DN 80 | PN 16, 25 | Т до +250 °С | (Чертеж 491284.195) | 34 |
| ПЗК, ЗК DN 80 | PN 40, 63 | Т до +250 °С | (Чертеж 491284.198) | 35 |
| ПЗК, ЗК DN 80 | PN 40, 63 | Т до +250 °С | (Чертеж 491284.560) | 36 |
| ПЗК, ЗК DN 100 | PN 16 | Т до +150 °С | (Чертеж 491284.044) | 37 |
| ПЗК, ЗК DN 100 | PN 16, 25 | Т до +250 °С | (Чертеж 491284.295) | 38 |
| ПЗК, ЗК DN 100 | PN 40, 63 | Т до +250 °С | (Чертеж 491284.298) | 39 |
| ПЗК, ЗК DN 100 | PN 40, 63 | Т до +250 °С | (Чертеж 491284.198) | 40 |
| ПЗК, ЗК DN 125 | PN 16, 25 | Т до +250 °С | (Чертеж 491284.395) | 41 |
| ПЗК, ЗК DN 125 | PN 40 | Т до +250 °С | (Чертеж 491284.396) | 42 |
| ПЗК, ЗК DN 125 | PN 63 | Т до +250 °С | (Чертеж 491284.298) | 43 |
| ПЗК, ЗК DN 150 | PN 16 | Т до +150 °С | (Чертеж 491284.491) | 44 |
| ПЗК, ЗК DN 150 | PN 16, 25 | Т до +250 °С | (Чертеж 491284.495) | 45 |
| ПЗК, ЗК DN 150 | PN 40 | Т до +250 °С | (Чертеж 491284.496) | 46 |
| ПЗК, ЗК DN 150 | PN 40 | Т до +250 °С | (Чертеж 491284.396) | 47 |
| ПЗК, ЗК DN 150 | PN 63 | Т до +250 °С | (Чертеж 491284.298) | 48 |
| ПЗК, ЗК DN 200 | PN 16 | Т до +150 °С | (Чертеж 491284.597, Чертеж 491284.040) | 49 |
| ПЗК, ЗК DN 200 | PN 16, 25 | Т до +250 °С | (Чертеж 491284.495) | 50 |
| ПЗК, ЗК DN 200 | PN 40 | Т до +250 °С | (Чертеж 491284.496) | 51 |
| ПЗК, ЗК DN 250 | PN 16 | Т до +150 °С | (Чертеж 491284.597, Чертеж 491284.040) | 52 |
| ПЗК, ЗК DN 250 | PN 16, 25 | Т до +250 °С | (Чертеж 491284.495) | 53 |
| ПЗК, ЗК DN 250 | PN 40 | Т до +250 °С | (Чертеж 491284.496) | 54 |

| | | | | |
|---|---|---|---|---|
| ПЗК, ЗК DN 10 | PN 16, 25 | T до +150 °C | (Чертеж 491811.116) | 55 |
| ПЗК, ЗК DN 10 | PN 16, 25, 40, 63 | T до +250 °C | (Чертеж 491811.110) | 56 |
| ПЗК, ЗК DN 15 | PN 16, 25 | T до +150 °C | (Чертеж 491811.116) | 57 |
| ПЗК, ЗК DN 15 | PN 16, 25, 40, 63 | T до +250 °C | (Чертеж 491811.110) | 58 |
| ПЗК, ЗК DN 20 | PN 16, 25 | T до +150 °C | (Чертеж 491811.117) | 59 |
| ПЗК, ЗК DN 20 | PN 16, 25, 40, 63 | T до +250 °C | (Чертеж 491811.112) | 60 |
| ПЗК, ЗК DN 25 | PN 16, 25 | T до +150 °C | (Чертеж 491811.115) | 61 |
| ПЗК, ЗК DN 25 | PN 16, 25, 40, 63 | T до +250 °C | (Чертеж 491811.114) | 62 |
| ПЗК, ЗК DN 32 | PN 16, 25 | T до +150 °C | (Чертеж 491284.157) | 63 |
| ПЗК, ЗК DN 32 | PN 16, 25, 40, 63 | T до +250 °C | (Чертеж 491284.150) | 64 |
| ПЗК, ЗК DN 50 | PN 16, 25 | T до +150 °C | (Чертеж 491284.159) | 65 |
| ПЗК, ЗК DN 50 | PN 40,63 | T до +250 °C | (Чертеж 491284.550 и 055) | 66 |
| ПЗК, ЗК DN 80 | PN 16 | T до +150 °C | (Чертеж 491284.801) | 67 |
| ПЗК, ЗК DN 100 | PN 16 | T до +150 °C | (Чертеж 491284.100) | 68 |

**Сводная таблица шаровых кранов, снятых с производства** 69

**РЕГУЛИРУЮЩИЕ КЛАПАНЫ (РК) АТЭК** 70

| | | | | |
|---|---|---|---|---|
| РК DN 10-50 | PN 16, 25, 40, 63 | T до +250 (400) °C | Kvy 0,4-1,6 м3/ч, (Чертеж 493924.012) | 71 |
| РК DN 20-150 | PN 16, 25, 40, 63 | T до +250 (400) °C | Kvy 1,6-10 м3/ч, (Чертеж 493924.014) | 72 |
| РК DN 40-150 | PN 16, 25, 40, 63 | T до +250 (400) °C | Kvy 10-40 м3/ч, (Чертеж 493924.016) | 73 |
| РК DN 50-200 | PN 16, 25, 40 | T до +250 (400) °C | Kvy 40-63 м3/ч, Чертеж 493924.022) | 74 |
| РК DN 80-150 | PN 63, 100 | T до +250 (400) °C | Kvy 40-63 м3/ч, (Чертеж 493924.023) | 75 |
| РК DN 80-250 | PN 16, 25, 40 | T до +250 (400) °C | Kvy 63-160 м3/ч, (Чертеж 493924.026) | 76 |
| РК DN 100-300 | PN 16, 25, 40 | T до +250 (400) °C | Kvy 160-250 м3/ч, (Чертеж 493924.020) | 77 |
| РК DN 125-400 | PN 16, 25 | T до +250 (400) °C | Kvy 250-400 м3/ч, (Чертеж 493924.018) | 78 |
| РК DN 200-400 | PN 16, 25 | T до +250 (400) °C | Kvy 400-630 м3/ч, (Чертеж 493924.021) | 79 |
| РК DN 400-500 | PN 16, 25 | T до +250 (400) °C | Kvy 630-1600 м3/ч, (Чертеж 493934.001) | 80 |
| РК DN 500-800 | PN 16, 25 | T до +250 (400) °C | Kvy 1600-4000 м3/ч, (Чертеж 493934.002) | 81 |

**ГАБАРИТНЫЕ, ПРИСОЕДИНИТЕЛЬНЫЕ РАЗМЕРЫ, МАССА РК АТЭК БЕЗ ПРИВОДОВ** 82

**ВАРИАНТЫ КОМПЛЕКТАЦИИ РК АТЭК ЭЛЕКТРИЧЕСКИМИ ИСПОЛНИТЕЛЬНЫМИ МЕХАНИЗМАМИ** 84

**ОБРАТНЫЕ КЛАПАНЫ (ОК) АТЭК** 85

| | | | | |
|---|---|---|---|---|
| ОК DN 10, 15, 20 | PN 16, 25, 40, 63 | T до +400 °C | (Чертеж 494284.004) | 86 |
| ОК DN 25, 32 | PN 16, 25, 40, 63 | T до +400 °C | (Чертеж 494284.003) | 86 |
| ОК DN 40, 50, 65 | PN 16, 25, 40, 63 | T до +400 °C | (Чертеж 494284.002) | 87 |
| ОК DN 80, 100, 125 | PN 16, 25, 40 | T до +400 °C | (Чертеж 494284.001) | 87 |
| ОК DN 150 | PN 25, 40 | T до +400 °C | (Чертеж 494284.005) | 87 |
| ОК DN 200 | PN 25, 40 | T до +400 °C | (Чертеж 494284.006) | 87 |

**Катушки** 88

**Заглушки** 89

**Технические характеристики электромеханизмов** 90

**Опросные листы для заказа арматуры АТЭК** 108

# Виды арматуры АТЭК

## Быстродействующие (отсечные) запорные краны ( ПЗК) и Запорные краны ( ЗК ) АТЭК

ПЗК с электроприводом
МБОВ - 125/1-0,25

ЗК с электроприводом
МЗОВ - 125/25-0,25

ЗК с электроприводом
AUMA MATIC

## Регулирующие клапаны ( РК )

РК с электроприводом
МЭОФ-100/63-0,63

РК с электроприводом
МЭОФ-40/63-0,63 IIBT4

РК с электроприводом
AUMA MATIC

## Обратные клапаны ( ОК )

# Фирма АТЭК по желанию Заказчика предоставляет 3D модели арматуры АТЭК

## Быстродействующие (отсечные) запорные краны ( ПЗК) и Запорные краны ( ЗК ) АТЭК

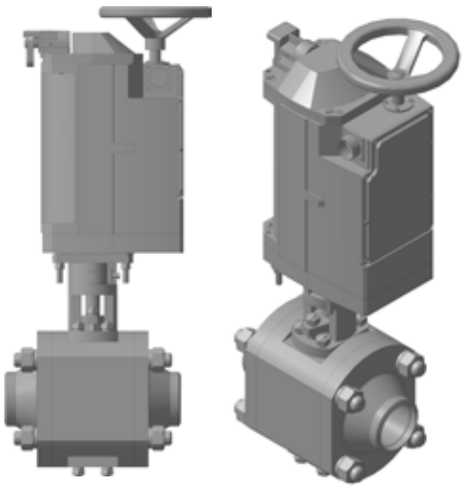

ПЗК АТЭК-65.560-БМ-ЗП-С-63-ЭО
с МБО-63/1-0,25

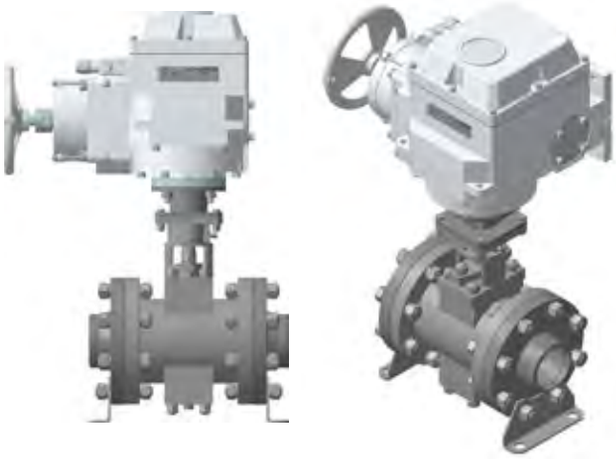

ЗК АТЭК-80.195-ЗМ-С-25-ЭО
с МЭОФ-250/25-0.25-99К и КМЧ-100

ЗК АТЭК-125.396-ЗП-С-40-РУ
с редуктором Pro-Gear X-41

ЗК АТЭК-150.496-ЗМ-С-40-ЭВ
с AUMA SQEx 07.2/AMEXC 01.2

ЗК АТЭК-150.496-ЗП-С-40-ЭО
с МЭОФ-250/25-0.25-99К и КМЧ-100

ЗК АТЭК-200.040-ЗМ-С-16-ЭВ
с AUMA SQEx 07.2/AMEXC 01.2

## Регулирующие клапаны ( РК )

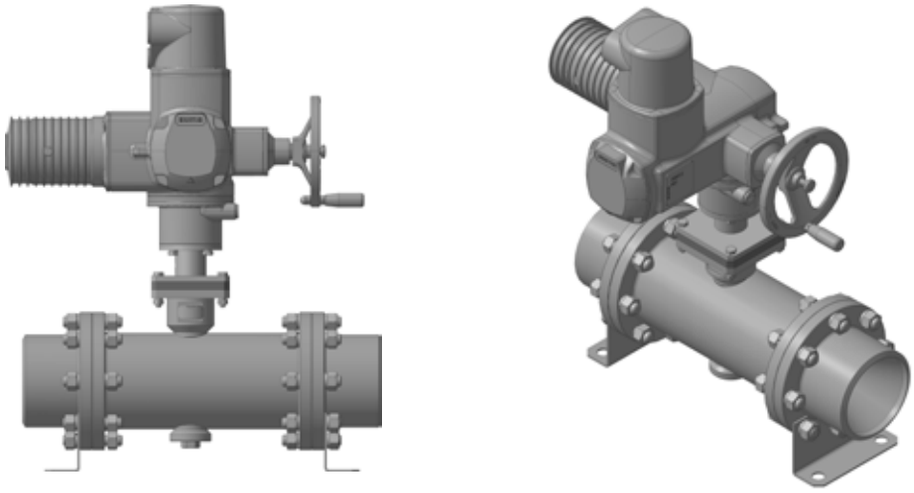

РК АТЭК-125.022-РМ-С-63-ЭО
с AUMA NORM SQR 05.2

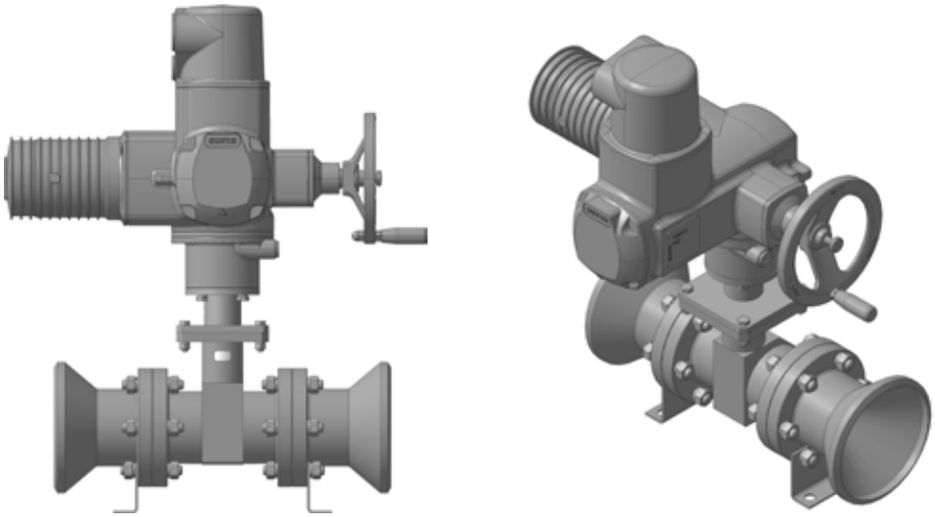

РК АТЭК-150.016-РМ-С-63-ЭВ
с AUMA NORM SQR 05.2

РК АТЭК-150.018-РП-С-16-ЭВ
с AUMA SQEx  07.2/ACEX 01.2

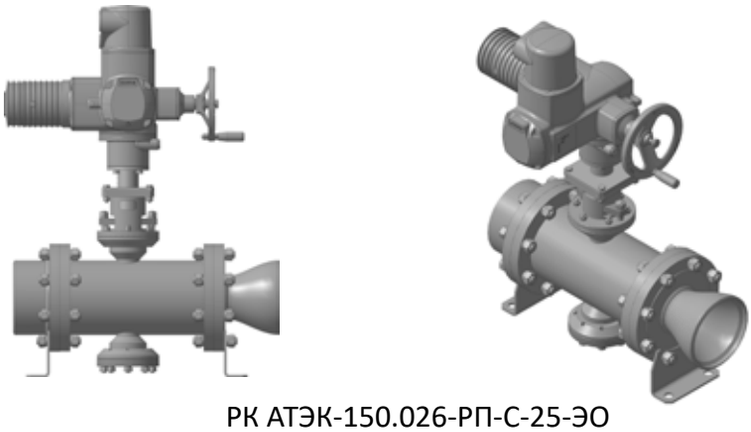

РК АТЭК-150.026-РП-С-25-ЭО
с AUMA NORM SQR 05.2

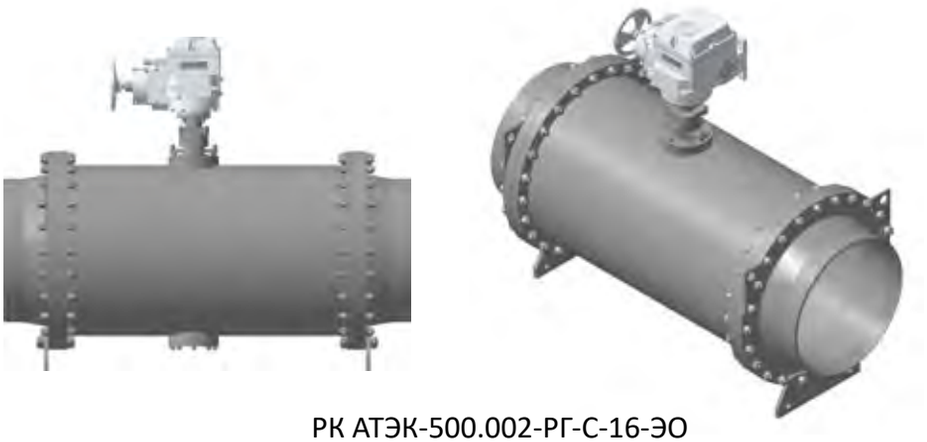

РК АТЭК-500.002-РГ-С-16-ЭО
с приводом МЭОФ-250/63-0,63

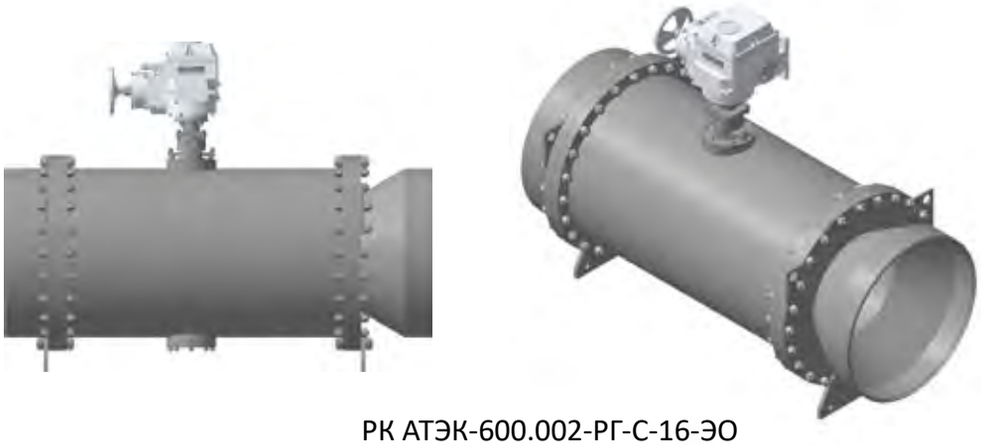

РК АТЭК-600.002-РГ-С-16-ЭО
с приводом МЭОФ-250/63-0,63

## Обратные клапаны ( ОК )

ОК АТЭК-25.003-ОП-С-16

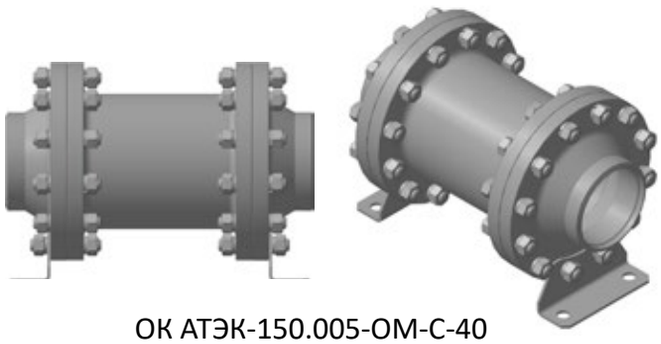

ОК АТЭК-150.005-ОМ-С-40

# Общие сведения об арматуре АТЭК

**В настоящем Каталоге дана информация о номенклатуре, назначении, основных параметрах и технических характеристиках арматуры АТЭК, а также порядок оформления заказов на поставку**

Арматура АТЭК соответствует требованиям технических регламентов Таможенного союза ТР ТС 010/2011, 032/2013, другим требованиям, предъявляемым к трубопроводной арматуре, используемой на предприятиях с повышенной опасностью в энергетической, нефтегазовой, нефтехимической и других отраслях промышленности.

## Виды и назначение

В зависимости от назначения арматура АТЭК подразделяется на:

1. Быстродействующие (отсечные) запорные краны **(ПЗК)** АТЭК;
2. Запорные краны **(ЗК)** АТЭК;
3. Регулирующие клапаны **(РК)** АТЭК;
4. Обратные клапаны **(ОК)** АТЭК.

**Быстродействующие (отсечные) запорные шаровые краны** предназначены для быстрого перекрытия (типа «НЗ») или быстрого открытия (типа «НО») потока рабочей среды в аварийных ситуациях. Время срабатывания - до 1 секунды.

**Запорные шаровые краны** предназначены для перекрытия потока рабочей среды. Время закрытия/открытия от 4 до 32 секунд.

**Регулирующие клапаны оригинальной конструкции плунжерного типа (разгруженные, соосные, прямоточные)** предназначены для регулирования расхода рабочей среды. Время регулирования от минимального расхода до максимального до 72 секунд.

Время закрытия – открытия конкретного вида арматуры АТЭК – согласно паспорту на изделие

**Обратные клапаны** (**стальные, осесимметричные защитные устройства)** – предназначены для автоматического перекрытия обратного потока рабочей среды в трубопроводах.

Вся арматура АТЭК является ремонтнопригодной, восстанавливаемой. Специалисты АТЭК производят ремонт любой сложности. Наличие ответных фланцев с патрубками не только обеспечивает приварку кранов(клапанов) к трубопроводу, но и быстрое снятие и ремонт без вырезки из трубопровода.

Арматура АТЭК комплектуется приводами АО “Авиаавтоматика” имени В.В.Тарасова”, г.Курск, ОАО”АБС ЗЭиМ Автоматизация “, г.Чебоксары, AUMA и других производителей.

Электропривод обычно состоит из электромеханизма и блока управления. Для выполнения требований Ростехнадзора о срабатывании ПЗК типа «НЗ» на закрытие и ПЗК типа «НО» на открытие при прекращении подачи электроэнергии от внешнего источника применяется блок аварийной защиты - БАЗ. Заказчик может заказать БАЗ, который работает совместно с электромеханизмами типа МБО (МБОВ) и блок управления, или единый блок БУП-М.

## ВНИМАНИЕ!

**1. Арматура АТЭК постоянно совершенствуется, поэтому при использовании информации из Каталога необходимо согласовывать с НПФ “АТЭК“. Новые разработки будут представлены на нашем сайте www.atek-shevchuk.ru**

**2. Для исключения повреждения арматуры АТЭК при промывке (продувке) трубопровода рекомендуется вместо кранов и клапанов АТЭК устанавливать специальные вставки-имитаторы (катушки), которые заказываются в НПФ “АТЭК”. После промывки трубопровода катушки снимаются, а на их место возвращается снятая арматура.**

## Основные параметры

В настоящее время по ТУ 28.14-008-17451215-18 серийно выпускается арматура АТЭК для газа (Г), мазута и дизтоплива (М), пара, воды (П) и других жидких и газообразных сред с температурой рабочей среды до + 150° С, до + 250° С, до + 400° С:

**номинальных давлений PN** (условных давлений Ру):

PN 16 кгс/см$^2$ (1,6 МПа);
PN 25 кгс/см$^2$ (2,5 МПа);
PN 40 кгс/см$^2$ (4,0 МПа);
PN 63 кгс/см$^2$ (6,3 МПа);
PN 100 кгс/см$^2$ (10 МПа);

(Возможно изготовление кранов и клапанов PN 1,0; 1,6; 2,5; 4,0; кгс/см$^2$)

**номинальных диаметров DN** (условных проходов Ду):

- быстродействующая запорная, запорная - от DN 10 до DN 250;
- регулирующая - от DN 10 до DN 800, пропускной способностью $Kv_y$ до 4000 м$^3$/ч.

($Kv_y$, м$^3$/ч – условная пропускная способность полностью открытого клапана на воде при перепаде давления 1 кгс/см$^2$).

- обратная – от DN 10 до DN 200

## Рабочие среды

**ГАЗ** - арматура предназначена для газа и газообразных сред.

**МАЗУТ ДИЗТОПЛИВО** - арматура предназначена для мазута и других нефтепродуктов.

**ПАР, ВОДА** - арматура предназначена для пара, воды.

Материал корпусных деталей - углеродистые и нержавеющие стали.
Герметичность затвора ПЗК и ЗК – класс “А” по ГОСТ 9544-2015 (взамен ГОСТ Р 54808).
Герметичность затвора РК - класс “II” по ГОСТ 9544-2015 (взамен ГОСТ Р 54808).
(относительная утечка - δзатв = 0,5% $Kv_у$),
по заказу - класс “III” (δзатв = 0,1% $Kv_у$) и “IV” (δзатв = 0,01% $Kv_у$).
Герметичность затвора ОК – класс “С” по ГОСТ 9544-2015 (взамен ГОСТ Р 54808)
Климатическое исполнение арматуры – по ГОСТ 15150 У1,У2,УХЛ1,УХЛ2,УХЛ3,Т1,Т2 и т.д..
Установочное положение кранов и клапанов на трубопроводах - любое, с направлением рабочей среды по стрелке (при наличии стрелки на маркировке).
Уровень взрывозащиты по ГОСТ 12.2.020 не ниже 1 ExdIIBT5.
Требования к защите электроприводов (ЭИМ) от проникновения твердых частиц и воды по ГОСТ 14254, степень защиты - не ниже IP 54.
По согласованию с Заказчиком возможно изготовление зауженных (неполнопроходных) кранов по ГОСТ 28343.
Наличие опор в конструкции кранов и клапанов обеспечивает их устойчивость при транспортировке и хранении.
На время хранения и транспортировки арматура подвергается консервации на срок не менее трех лет.
Окрашивание арматуры производится термостойкими эмалями, по желанию Заказчика в любой цвет.
Готовые краны и клапаны обязательно проходят приемо-сдаточные испытания.

## Срок службы и гарантии

Срок службы арматуры АТЭК - не менее 30 лет.
Гарантийный срок эксплуатации арматуры - 24 месяцев со дня ввода в эксплуатацию, но не более 36 месяцев с момента поставки. Для приводов - в соответствии с паспортом Завода-изготовителя.
НПФ «АТЭК» осуществляет сервисное гарантийное и послегарантийное (на договорных условиях) обслуживание поставленной арматуры.

## Особенности конструкции

1. **ПЗК** и **ЗК** - стальные с шаровым затвором, **РК** - стальные прямоточные (соосные) разгруженные, плунжерного типа. Конструкция РК обеспечивает при изготовлении реализацию задаваемой при заказе расходной характеристики (линейной, равнопроцентной и др.), **ОК** - пружинного и прямоточного типа.
2. Присоединение к трубопроводам – под приварку. Приварка осуществляется с помощью переходников на ответных фланцах. Наличие ответных фланцев с переходниками, которые являются элементами конструкции арматуры, обеспечивает быстрое снятие кранов, клапанов без вырезки из трубопроводов.
3. В **ПЗК** и **ЗК** (DN 125 и более) применяются волновые пружины, которые обеспечивают постоянное и надежное прижатие седел к шару в затворе, что обеспечивает герметичность класса А по ГОСТ 9544-2015 (взамен ГОСТ Р 54808) при длительной эксплуатации.

## Условное обозначение

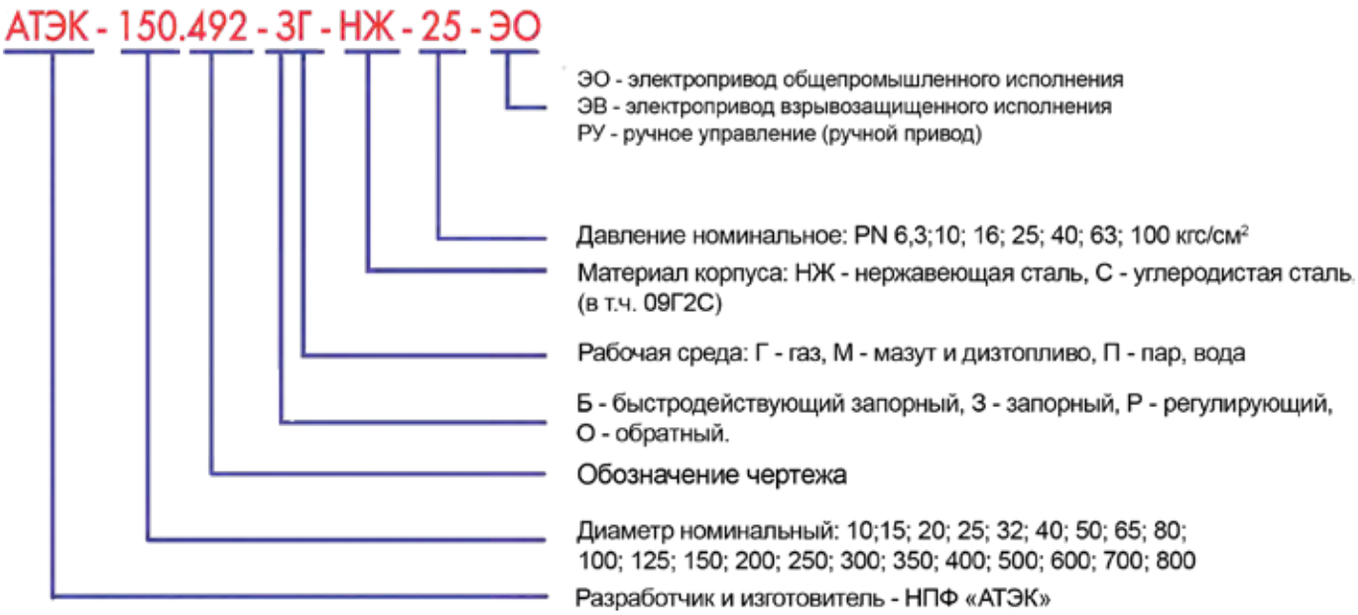


В условное обозначение не включены:
- тип электропривода, электрического исполнительного механизма;
- блок управления и др. элементы комплекта;
- температура рабочей и окружающей среды;
- электропитание (220 В, 380 В и др.), климатическое исполнение, категория размещения и др. характеристики.

Эти требования задаются Заказчиком и указываются в Опросных листах при заказе арматуры АТЭК.

## Оформление заказа на поставку

Для оформления заказа необходимо выслать в адрес АО НПФ «АТЭК» заявку и заполненные Опросные листы.

Опросный лист можно получить:
- на страницах 108-114 данного каталога;
- в НПФ «АТЭК» по факсу : (495) 989-92-38, (495) 989-92-39;
- на сайте НПФ «АТЭК»: **www.atek-shevchuk.ru**;
- по электронной почте: **atek.05@mail.ru.**

Необходимые консультации по выбору конкретных исполнений арматуры АТЭК и правильному оформлению заказа можно получить по телефонам: +7 (495) 989-92-38, +7 (495) 989-92-39, моб.: +7-916-232-08-10.

**ВНИМАНИЕ! Арматура АТЭК постоянно совершенствуется, поэтому информацию из Каталога необходимо согласовывать с НПФ “АТЭК“. Новые разработки будут представлены на нашем сайте www.atek-shevchuk.ru**

# Быстродействующие предохранительные (отсечные) запорные краны (ПЗК) и Запорные краны (ЗК) АТЭК

- **Диаметр номинальный DN 10; 15; 20; 25; 32; 40; 50; 65, 80; 100; 125; 150; 200; 250**
- **Давление номинальное PN 16; 25; 40; 63 кгс/см$^2$ (возможно изготовление кранов на PN 1,0; 1,6; 2,5; 4,0 кгс/см$^2$)**
- **Стальные (сталь 20, 09Г2С, 12Х18Н10Т) шаровые с ручными приводами (редукторами) и с электроприводами общепромышленного и взрывозащищённого исполнений**
- **для газа, мазута, дизтоплива, пара, воды и других жидких и газообразных сред**
- **тип проточной части корпуса - полнопроходный. Возможно изготовление зауженных (неполнопроходных) кранов.**

**Типовая конструкция крана**

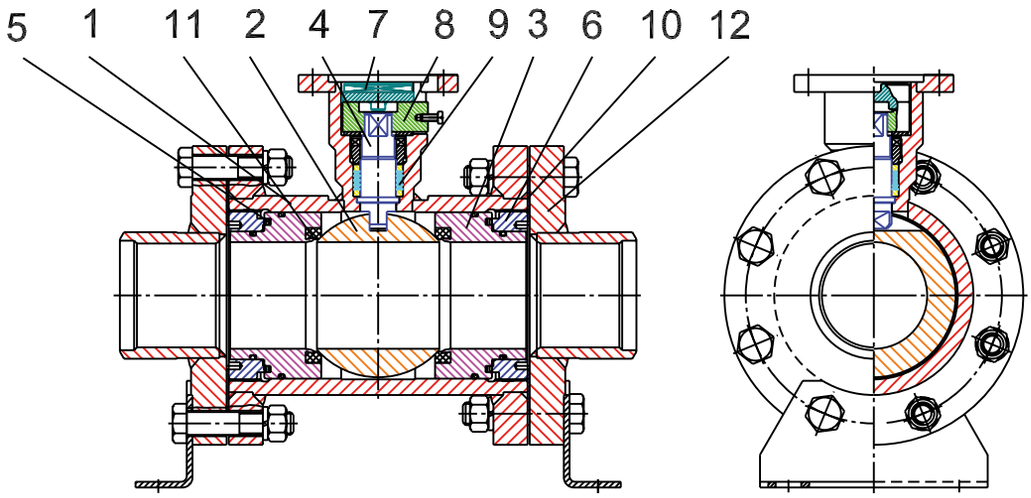


| № | Наименование |
|---|---|
| 1 | Корпус |
| 2 | Шар |
| 3 | Седло |
| 4 | Ось |
| 5 | Волновая или тарельчатая пружина |
| 6 | Гайка нажимная |
| 7 | Муфта |
| 8 | Полумуфта |
| 9 | Уплотнение по оси |
| 10 | Уплотнение по фланцам |
| 11 | Уплотнение по шару |
| 12 | Переходник |

**Вид разделки под приварку по ГОСТ 16037**

## Таблица применяемых материалов для ЗК

| Применяемые материалы | | |
|---|---|---|
| Наименование детали | Материал | Нормативный документ на материал |
| Корпус | Сталь 20, 09Г2С, 12Х18Н10Т | ГОСТ 1050, ГОСТ 19281, ГОСТ 5632 |
| Шар | Сталь 40Х13, 12Х18Н10Т | ГОСТ 5632 |
| Уплотнение по оси (кольца) до 80 °С | Резиновая смесь СБ-26 | ГОСТ 9833 |
| Уплотнение по оси (кольца) до 250 °С | Терморасширенный графит | ТУ 5728-002-13267785-99 |
| Уплотнение по фланцам (кольца) до 150 °С | Резиновая смесь СБ-26 | ГОСТ 9833 |
| Уплотнение по фланцам (ПАГФ или СНП) до 250 °С | Терморасширенный графит | ТУ 5728-011-13267785-99; ТУ 5728-033-13267785-06 |
| Уплотнение по шару до 80 °С | Вилад 68/90 | ТУ 2253-128-22736960-2011 |
| Уплотнение по шару до 250 °С | AR200 | ТУ 2291-101-14502248-2015 |
| Уплотнение по шару до 400 °С | Бронза | ГОСТ 18175 |

ГАЗ

## ПЗК, ЗК DN 10 PN 16, 25 кгс/см², Т рабочей среды до + 150 °С

**1. DN 10 PN 16, 25 черт. АТЭК.491811.016 – под электропривод**
**2. DN 10 PN 16, 25 черт. АТЭК.491811.008 – с ручным управлением**

Кран полнопроходный с двусторонней герметичностью, под приварку
Класс герметичности затвора – «А» по ГОСТ 9544-2015 (взамен ГОСТ Р 54808)
Среда: газ
Уплотнения по фланцевым разъемам – резиновые кольца,
по оси (валу) – резиновые кольца

**Размеры кранов**
**под электропривод или с ручным управлением**

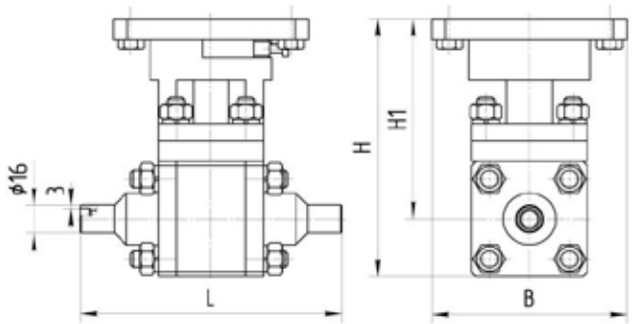


АТЭК.491811.016

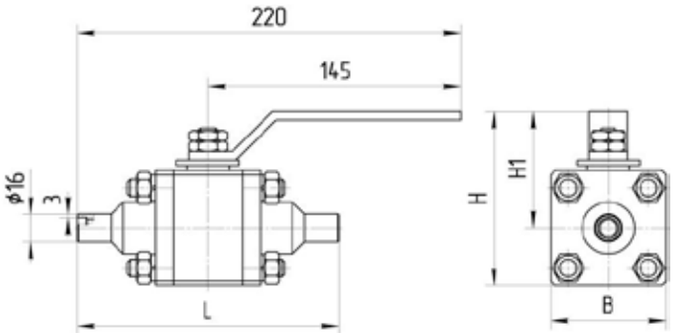


АТЭК.491811.008

| № п/п | Краткое обозначение | PN, кгс/см² | Размеры крана L×B×H, мм | | | | Масса крана, кг | Диаметр отверстия в шаре, мм | Коэффициент сопротивления |
|---|---|---|---|---|---|---|---|---|---|
| | | | L | B | H | H1 | | | |
| 1 | АТЭК-10.016 | 16, 25 | 150 | 112 | 148 | 115 | 4,70 | 12 | 0,3 |
| 2 | АТЭК-10.008 | 16, 25 | 150 | 66 | 100 | 67 | 2,60 | | |

## Рекомендуемые комплекты ПЗК, ЗК DN 10 с электроприводами

**I. ПЗК с электроприводом и блоком управления БУП-М**

1. Общепромышленное исполнение: МБО-63/1-0,25
2. Взрывозащищенное исполнение: МБОВ-63/1-0,255

**II. ЗК с электроприводом и пускателем бесконтактным реверсивным (ПБР)**

1. Общепромышленное исполнение: МЭОФ-40/25-0,25
2. Взрывозащищенное исполнение: МЭОФ-40/25-0,25-IIBT4



Электропривод AUMA подбирается при получении опросного листа от Заказчика

## ПЗК, ЗК DN 10 PN 16, 25, 40, 63 кгс/см², Т рабочей среды до +250°С (+400°С)

**1. DN 10 PN 16, 25, 40, 63 черт. АТЭК.491811.010 – под электропривод**
**2. DN 10 PN 16, 25, 40, 63 черт. АТЭК.491811.009 – с ручным управлением**

МАЗУТ ДИЗТОПЛИВО

ПАР, ВОДА

Кран полнопроходный с двусторонней герметичностью, под приварку
Класс герметичности затвора – «А» по ГОСТ 9544-2015 (взамен ГОСТ Р 54808)
Среда: мазут, дизтопливо, пар, вода
Уплотнения по фланцевым разъемам – ПАГФ-Г (терморасширенный графит),
по оси (валу) – кольца КГФ (терморасширенный графит)
Уплотнение по шару при Т рабочей среды +400°С «металл по металлу»

**Размеры кранов**
**под электропривод или с ручным управлением**

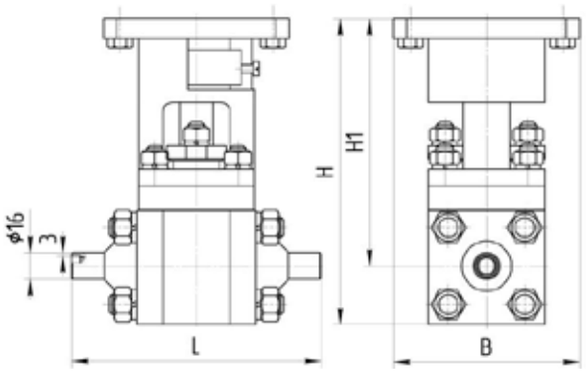


АТЭК.491811.010

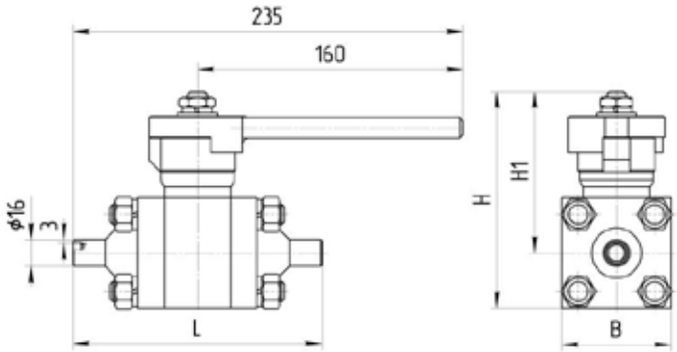


АТЭК.491811.009

| № п/п | Краткое обозначение | PN, кгс/см² | Размеры крана L×B×H, мм | | | | Масса крана, кг | Диаметр отверстия в шаре, мм | Коэффициент сопротивления |
|---|---|---|---|---|---|---|---|---|---|
| | | | L | B | H | H1 | | | |
| 1 | АТЭК-10.010 | 16, 25, 40, 63 | 150 | 112 | 183 | 148 | 6,20 | 12 | 0,3 |
| 2 | АТЭК-10.009 | 16, 25, 40, 63 | 150 | 66 | 130 | 97 | 3,50 | | |

## Рекомендуемые комплекты ПЗК, ЗК DN 10 с электроприводами

**I. ПЗК с электроприводом и блоком управления БУП-М**

1. Общепромышленное исполнение: МБО-63/1-0,25
2. Взрывозащищенное исполнение: МБОВ-63/1-0,25

**II. ЗК с электроприводом и пускателем бесконтактным реверсивным (ПБР)**

1. Общепромышленное исполнение: МЭОФ-40/25-0,25
2. Взрывозащищенное исполнение: МЭОФ-40/25-0,25-IIBT4

## ПЗК, ЗК DN 15 PN 16, 25 кгс/см², Т рабочей среды до +150°С

ГАЗ

**1. DN 15 PN 16, 25 черт. АТЭК.491811.016 – под электропривод**
**2. DN 15 PN 16, 25 черт. АТЭК.491811.008 – с ручным управлением**

Кран полнопроходный с двусторонней герметичностью, под приварку
Класс герметичности затвора – «А» по ГОСТ 9544-2015 (взамен ГОСТ Р 54808)
Среда: газ
Уплотнения по фланцевым разъемам – резиновые кольца,
по оси (валу) – резиновые кольца

**Размеры кранов**
**под электропривод или с ручным управлением**

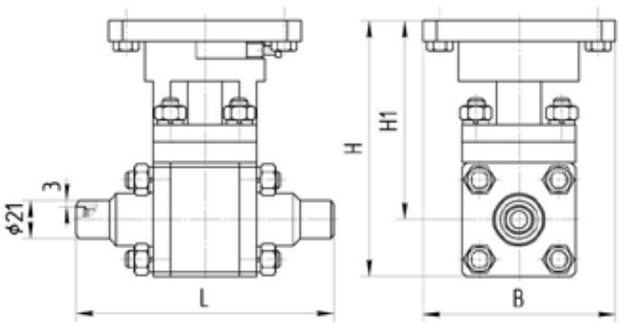


АТЭК.491811.016

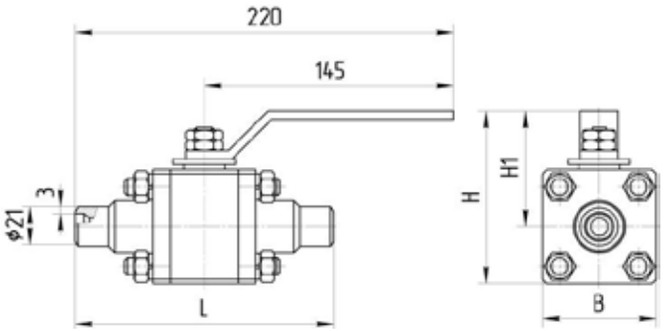


АТЭК.491811.008

| № п/п | Краткое обозначение | PN, кгс/см² | Размеры крана L×B×H, мм | | | | Масса крана, кг | Диаметр отверстия в шаре, мм | Коэффициент сопротивления |
|---|---|---|---|---|---|---|---|---|---|
| | | | L | B | H | H1 | | | |
| 1 | АТЭК-15.016 | 16, 25 | 150 | 112 | 148 | 115 | 4,70 | 12 | 0,5 |
| 2 | АТЭК-15.008 | 16, 25 | 150 | 66 | 100 | 67 | 2,60 | | |

## Рекомендуемые комплекты ПЗК, ЗК DN 15 с электроприводами

**I. ПЗК с электроприводом и блоком управления БУП-М**

1. Общепромышленное исполнение: МБО-63/1-0,25
2. Взрывозащищенное исполнение: МБОВ-63/1-0,25

**II. ЗК с электроприводом и пускателем бесконтактным реверсивным (ПБР)**

1. Общепромышленное исполнение: МЭОФ-40/25-0,25
2. Взрывозащищенное исполнение: МЭОФ-40/25-0,25-IIBT4



Электропривод AUMA подбирается при получении опросного листа от Заказчика

## ПЗК, ЗК DN 15 PN 16, 25, 40, 63 кгс/см², Т рабочей среды до +250°С (+400°С)

**1. DN 15 PN 16, 25, 40, 63 черт. АТЭК.491811.010 – под электропривод**
**2. DN 15 PN 16, 25, 40, 63 черт. АТЭК.491811.009 – с ручным управлением**

МАЗУТ ДИЗТОПЛИВО

ПАР, ВОДА

Кран полнопроходный с двусторонней герметичностью, под приварку
Класс герметичности затвора – «А» по ГОСТ 9544-2015 (взамен ГОСТ Р 54808)
Среда: мазут, дизтопливо, пар, вода
Уплотнения по фланцевым разъемам – ПАГФ-Г (терморасширенный графит), по оси (валу) – кольца КГФ (терморасширенный графит)
Уплотнение по шару при Т рабочей среды +400°С «металл по металлу»

**Размеры кранов**
**под электропривод или с ручным управлением**

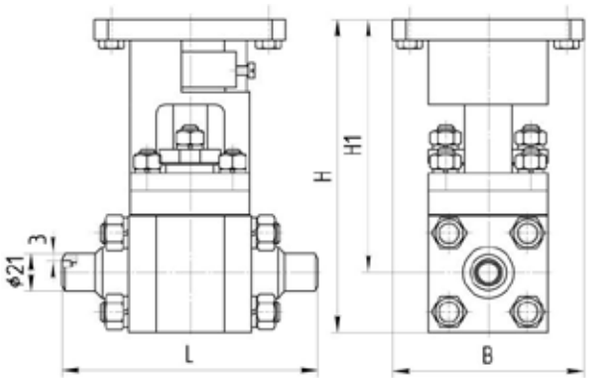


АТЭК.491811.010

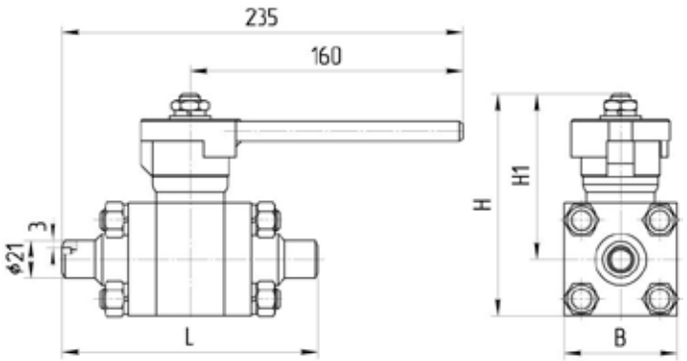


АТЭК.491811.009

| № п/п | Краткое обозначение | PN, кгс/см² | Размеры крана L×B×H, мм | | | | Масса крана, кг | Диаметр отверстия в шаре, мм | Коэффициент сопротивления |
|---|---|---|---|---|---|---|---|---|---|
| | | | L | B | H | H1 | | | |
| 1 | АТЭК-15.010 | 16, 25, 40, 63 | 150 | 112 | 183 | 148 | 6,30 | 12 | 0,5 |
| 2 | АТЭК-15.009 | 16, 25, 40, 63 | 150 | 66 | 130 | 97 | 3,50 | | |

## Рекомендуемые комплекты ПЗК, ЗК DN 15 с электроприводами

**I. ПЗК с электроприводом и блоком управления БУП-М**

1. Общепромышленное исполнение: МБО-63/1-0,25
2. Взрывозащищенное исполнение: МБОВ-63/1-0,255

**II. ЗК с электроприводом и пускателем бесконтактным реверсивным (ПБР)**

1. Общепромышленное исполнение: МЭОФ-40/25-0,25
2. Взрывозащищенное исполнение: МЭОФ-40/25-0,25-IIBT4

ГАЗ

## ПЗК, ЗК DN 20 PN 16, 25 кгс/см², Т рабочей среды до +150°С

**1. DN 20 PN 16, 25 черт. АТЭК.491811.017 – под электропривод**
**2. DN 20 PN 16, 25 черт. АТЭК.491811.006 – с ручным управлением**

Кран полнопроходный с двусторонней герметичностью, под приварку
Класс герметичности затвора – «А» по ГОСТ 9544-2015 (взамен ГОСТ Р 54808)
Среда: газ
Уплотнения по фланцевым разъемам – резиновые кольца,
по оси (валу) – резиновые кольца

**Размеры кранов**
**под электропривод или с ручным управлением**

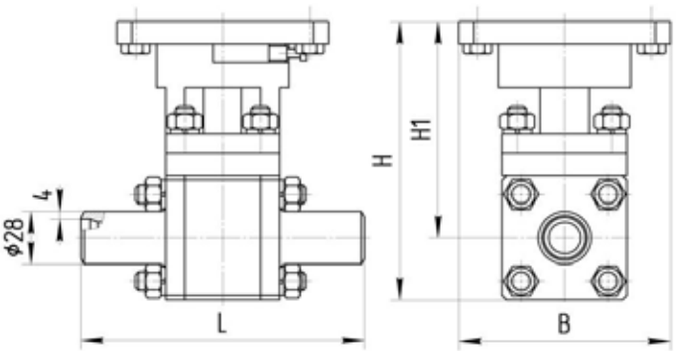


АТЭК.491811.017

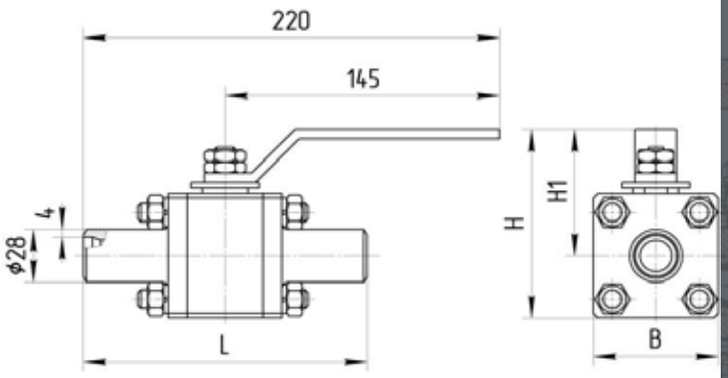


АТЭК.491811.006

| № п/п | Краткое обозначение | PN, кгс/см² | Размеры крана L×B×H, мм | | | | Масса крана, кг | Диаметр отверстия в шаре, мм | Коэффициент сопротивления |
|---|---|---|---|---|---|---|---|---|---|
| | | | L | B | H | H1 | | | |
| 1 | АТЭК-20.017 | 16, 25 | 150 | 112 | 148 | 115 | 4,50 | 17 | 0,5 |
| 2 | АТЭК-20.006 | 16, 25 | 150 | 66 | 100 | 67 | 2,60 | | |

## Рекомендуемые комплекты ПЗК, ЗК DN 20 с электроприводами

**I. ПЗК с электроприводом, блоком управления БУП-М**

1. Общепромышленное исполнение: МБО-63/1-0,25
2. Взрывозащищенное исполнение: МБОВ-63/1-0,25

**II. ЗК с электроприводом и пускателем бесконтактным реверсивным (ПБР)**

1. Общепромышленное исполнение: МЭОФ-40/25-0,25
2. Взрывозащищенное исполнение: МЭОФ-40/25-0,25-IIBT4



Электропривод AUMA подбирается при получении опросного листа от Заказчика

## ПЗК, ЗК DN 20 PN 16, 25, 40, 63 кгс/см², Т рабочей среды до +250°С (+400°С)

**1. DN 20 PN 16, 25, 40, 63 черт. АТЭК.491811.012 – под электропривод**
**2. DN 20 PN 16, 25, 40, 63 черт. АТЭК.491811.011 – с ручным управлением**

МАЗУТ ДИЗТОПЛИВО

ПАР, ВОДА

Кран полнопроходный с двусторонней герметичностью, под приварку
Класс герметичности затвора – «А» по ГОСТ 9544-2015 (взамен ГОСТ Р 54808)
Среда: мазут, дизтопливо, пар, вода
Уплотнения по фланцевым разъемам – ПАГФ-Г (терморасширенный графит), по оси (валу) – кольца КГФ (терморасширенный графит)
Уплотнение по шару при Т рабочей среды +400°С «металл по металлу»

**Размеры кранов**
**под электропривод или с ручным управлением**

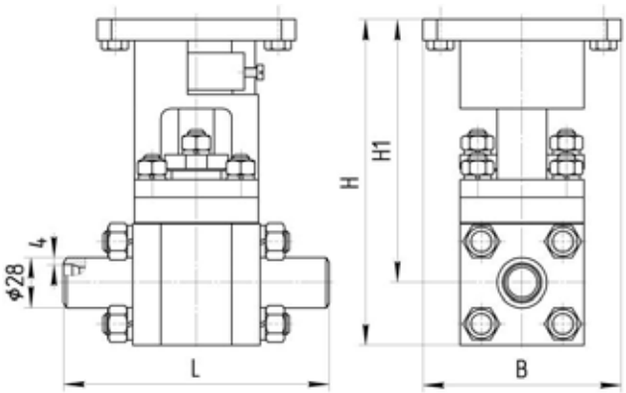


АТЭК.491811.012

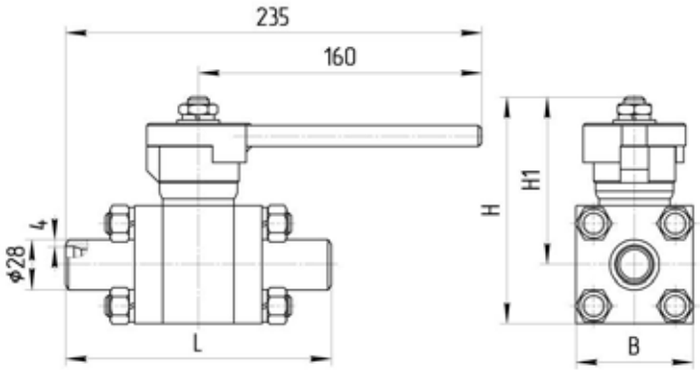


АТЭК.491811.011

| № п/п | Краткое обозначение | PN, кгс/см² | Размеры крана L×B×H, мм | | | | Масса крана, кг | Диаметр отверстия в шаре, мм | Коэффициент сопротивления |
|---|---|---|---|---|---|---|---|---|---|
| | | | L | B | H | H1 | | | |
| 1 | АТЭК-20.012 | 16, 25, 40, 63 | 150 | 112 | 183 | 148 | 6,30 | 17 | 0,5 |
| 2 | АТЭК-20.011 | 16, 25, 40, 63 | 150 | 66 | 130 | 97 | 3,30 | | |

## Рекомендуемые комплекты ПЗК, ЗК DN 20 с электроприводами

**I. ПЗК с электроприводом и блоком управления БУП-М**

1. Общепромышленное исполнение: МБО-63/1-0,25
2. Взрывозащищенное исполнение: МБОВ-63/1-0,25

**II. ЗК с электроприводом и пускателем бесконтактным реверсивным (ПБР)**

1. Общепромышленное исполнение: МЭОФ-40/25-0,25
2. Взрывозащищенное исполнение: МЭОФ-40/25-0,25-IIBT4

ГАЗ

## ПЗК, ЗК DN 25 PN 16, 25 кгс/см², Т рабочей среды до +150°С

**1. DN 25 PN 16, 25 черт. АТЭК.491811.015 – под электропривод**
**2. DN 25 PN 16, 25 черт. АТЭК.491811.013 – с ручным управлением**

Кран полнопроходный с двусторонней герметичностью, под приварку
Класс герметичности затвора – «А» по ГОСТ 9544-2015 (взамен ГОСТ Р 54808)
Среда: газ
Уплотнения по фланцевым разъемам – резиновые кольца,
по оси (валу) – резиновые кольца

**Размеры кранов**
**под электропривод или с ручным управлением**

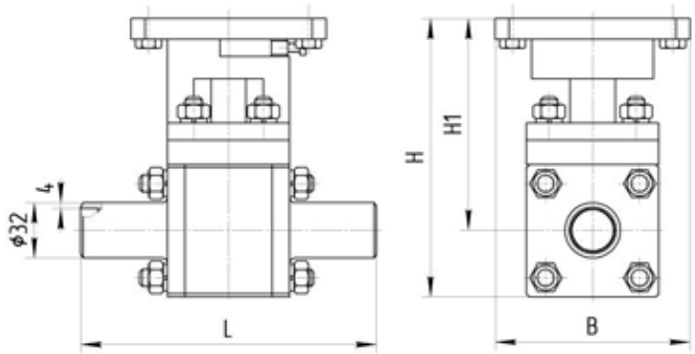


АТЭК.491811.015

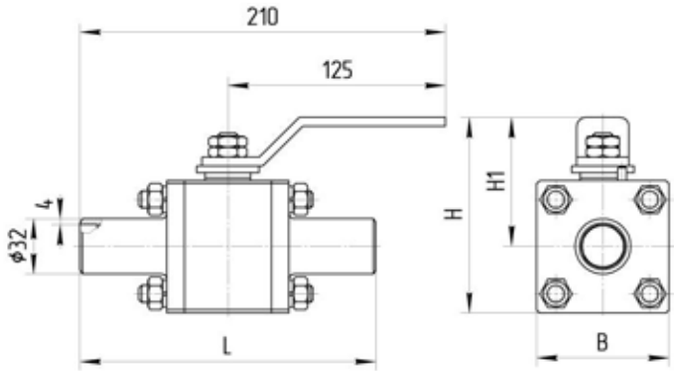


АТЭК.491811.013

| № п/п | Краткое обозначение | PN, кгс/см² | Размеры крана L×B×H, мм | | | | Масса крана, кг | Диаметр отверстия в шаре, мм | Коэффициент сопротивления |
|---|---|---|---|---|---|---|---|---|---|
| | | | L | B | H | H1 | | | |
| 1 | АТЭК-25.015 | 16, 25 | 170 | 112 | 160 | 122 | 6,00 | 24 | 0,4 |
| 2 | АТЭК-25.013 | 16, 25 | 170 | 76 | 113 | 75 | 3,33 | | |

## Рекомендуемые комплекты ПЗК, ЗК DN 25 с электроприводами

**I. ПЗК с электроприводом и блоком управления БУП-М**

1. Общепромышленное исполнение: МБО-63/1-0,25
2. Взрывозащищенное исполнение: МБОВ-63/1-0,25

**II. ЗК с электроприводом и пускателем бесконтактным реверсивным (ПБР)**

1. Общепромышленное исполнение: МЭОФ-40/25-0,25
2. Взрывозащищенное исполнение: МЭОФ-40/25-0,25-IIBT4



Электропривод AUMA подбирается при получении опросного листа от Заказчика

## ПЗК, ЗК DN 25 PN 16, 25, 40, 63 кгс/см², Т рабочей среды до +250°С (+400°С)

**1. DN 25 PN 16, 25, 40, 63 черт. АТЭК.491811.014 – под электропривод**
**2. DN 25 PN 16, 25, 40, 63 черт. АТЭК.491811.018 – с ручным управлением**

МАЗУТ ДИЗТОПЛИВО

ПАР, ВОДА

Кран полнопроходный с двусторонней герметичностью, под приварку
Класс герметичности затвора – «А» по ГОСТ 9544-2015 (взамен ГОСТ Р 54808)
Среда: мазут, диз.топливо, пар, вода
Уплотнения по фланцевым разъемам – ПАГФ-Г (терморасширенный графит), по оси (валу) – кольца КГФ (терморасширенный графит)
Уплотнение по шару при Т рабочей среды +400°С «металл по металлу»

**Размеры кранов**
**под электропривод или с ручным управлением**

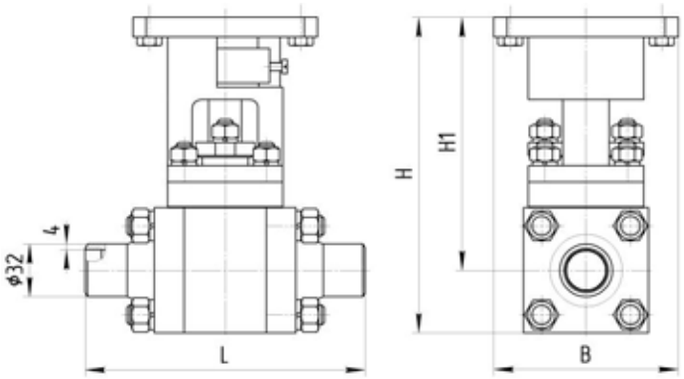


АТЭК.491811.014

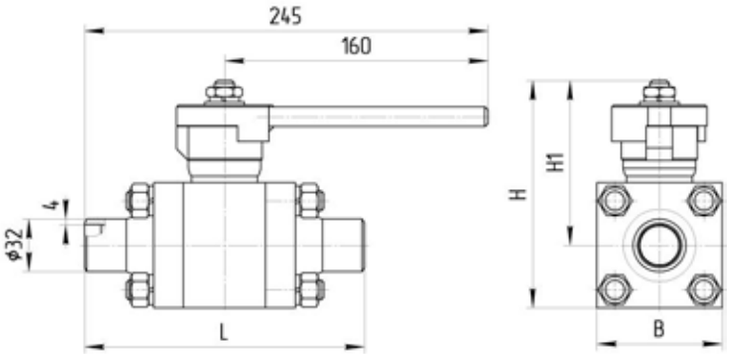


АТЭК.491811.018

| № п/п | Краткое обозначение | PN, кгс/см² | Размеры крана L×B×H, мм | | | | Масса крана, кг | Диаметр отверстия в шаре, мм | Коэффициент сопротивления |
|---|---|---|---|---|---|---|---|---|---|
| | | | L | B | H | H1 | | | |
| 1 | АТЭК-25.014 | 16, 25, 40, 63 | 170 | 112 | 191 | 153 | 7,00 | 24 | 0,4 |
| 2 | АТЭК-25.018 | 16, 25, 40, 63 | 170 | 76 | 138 | 100 | 4,80 | | |

## Рекомендуемые комплекты ПЗК, ЗК DN 25 с электроприводами

**I. ПЗК с электроприводом и блоком управленияБУП-М**

1. Общепромышленное исполнение: МБО-63/1-0,25
2. Взрывозащищенное исполнение: МБОВ-63/1-0,25

**II. ЗК с электроприводом и пускателем бесконтактным реверсивным (ПБР)**

1. Общепромышленное исполнение: МЭОФ-40/25-0,25
2. Взрывозащищенное исполнение: МЭОФ-40/25-0,25-IIBT4

ГАЗ

## ПЗК, ЗК DN 32 PN 16, 25 кгс/см², Т рабочей среды до +150°С

**1. DN 32 PN 16, 25 черт. АТЭК.491284.057 – под электропривод**
**2. DN 32 PN 16, 25 черт. АТЭК.491284.049 – с ручным управлением**

Кран полнопроходный с двусторонней герметичностью, под приварку
Класс герметичности затвора – «А» по ГОСТ 9544-2015 (взамен ГОСТ Р 54808)
Среда: газ
Уплотнения по фланцевым разъемам – резиновые кольца,
по оси (валу) – резиновые кольца

**Размеры кранов**
**под электропривод или с ручным управлением**

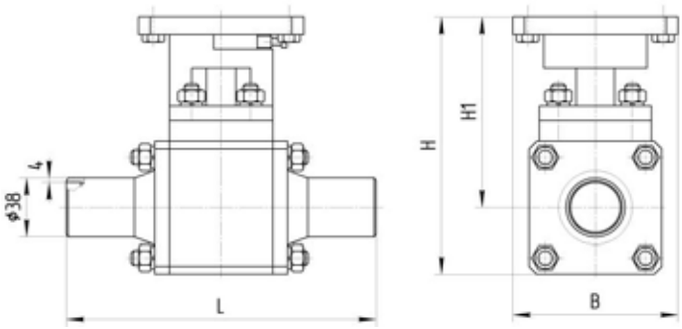


АТЭК.491284.057

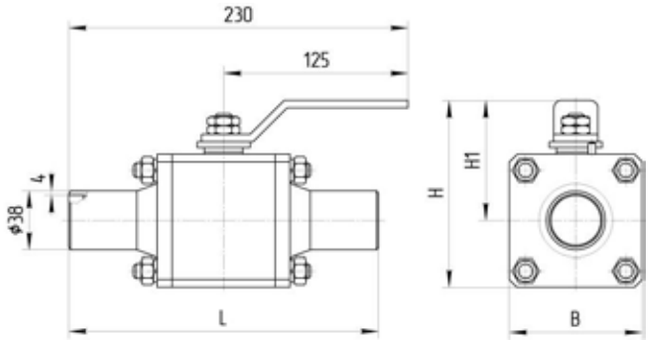


АТЭК.491284.049

| № п/п | Краткое обозначение | PN, кгс/см² | Размеры крана L×B×H, мм | | | | Масса крана, кг | Диаметр отверстия в шаре, мм | Коэффициент сопротивления |
|---|---|---|---|---|---|---|---|---|---|
| | | | L | B | H | H1 | | | |
| 1 | АТЭК-32.057 | 16, 25 | 210 | 112 | 174 | 129 | 7,30 | 34 | 0,3 |
| 2 | АТЭК-32.049 | 16, 25 | 210 | 90 | 127 | 82 | 5,54 | | |

## Рекомендуемые комплекты ПЗК, ЗК DN 32 с электроприводами

**I. ПЗК с электроприводом и блоком управления БУП-М**

1. Общепромышленное исполнение: МБО-63/1-0,25
2. Взрывозащищенное исполнение: МБОВ-63/1-0,25

**II. ЗК с электроприводом и пускателем бесконтактным реверсивным (ПБР)**

1. Общепромышленное исполнение: МЭОФ-40/25-0,25
2. Взрывозащищенное исполнение: МЭОФ-40/25-0,25-IIBT4



Электропривод AUMA подбирается при получении опросного листа от Заказчика

## ПЗК, ЗК DN 32 PN 16, 25, 40, 63 кгс/см², Т рабочей среды до +250°С (+400°С)

**1. DN 32 PN 16, 25, 40, 63 черт. АТЭК.491284.050 – под электропривод**
**2. DN 32 PN 16, 25, 40, 63 черт. АТЭК.491284.062 – с ручным управлением**

МАЗУТ ДИЗТОПЛИВО

ПАР, ВОДА

Кран полнопроходный с двусторонней герметичностью, под приварку
Класс герметичности затвора – «А» по ГОСТ 9544-2015 (взамен ГОСТ Р 54808)
Среда: мазут, диз.топливо, пар, вода
Уплотнения по фланцевым разъемам – ПАГФ-Г (терморасширенный графит), по оси (валу) – кольца КГФ (терморасширенный графит)
Уплотнение по шару при Т рабочей среды +400°С «металл по металлу»

**Размеры кранов**
**под электропривод или с ручным управлением**

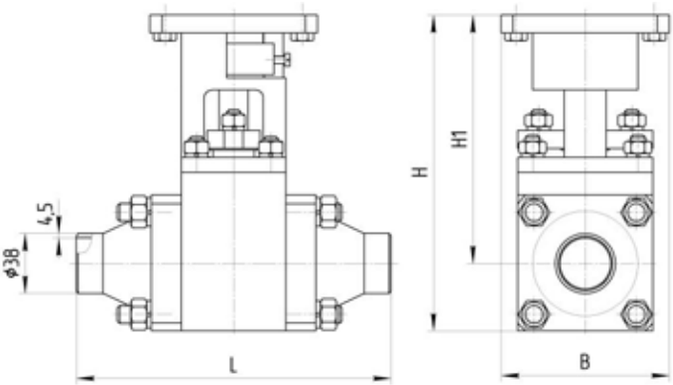


АТЭК.491284.050

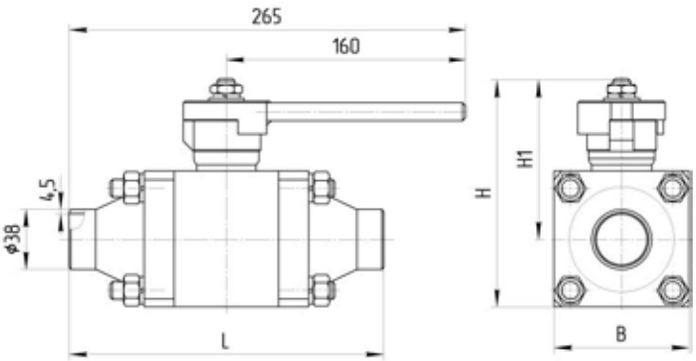


АТЭК.491284.062

| № п/п | Краткое обозначение | PN, кгс/см² | Размеры крана L×B×H, мм | | | | Масса крана, кг | Диаметр отверстия в шаре, мм | Коэффициент сопротивления |
|---|---|---|---|---|---|---|---|---|---|
| | | | L | B | H | H1 | | | |
| 1 | АТЭК-32.050 | 16, 25, 40, 63 | 210 | 112 | 210 | 165 | 9,62 | 34 | 0,3 |
| 2 | АТЭК-32.062 | 16, 25, 40, 63 | 210 | 90 | 152 | 107 | 7,20 | | |

## Рекомендуемые комплекты ПЗК, ЗК DN 32 с электроприводами

**I.ПЗК с электроприводом и блоком управления БУП-М**

1. Общепромышленное исполнение: МБО-63/1-0,25
2. Взрывозащищенное исполнение: МБОВ-63/1-0,25

**II. ЗК с электроприводом и пускателем бесконтактным реверсивным (ПБР)**

1. Общепромышленное исполнение: МЭОФ-40/25-0,25
2. Взрывозащищенное исполнение: МЭОФ-40/25-0,25-IIBT4

## ПЗК, ЗК DN 40 PN 16, 25 кгс/см², Т рабочей среды до +150°С

**ГАЗ**

**1. DN 40 PN 16, 25 черт. АТЭК.491284.052 – под электропривод**
**2. DN 40 PN 16, 25 черт. АТЭК.491284.051 – с ручным управлением**

Кран полнопроходный с двусторонней герметичностью, под приварку
Класс герметичности затвора – «А» по ГОСТ 9544-2015 (взамен ГОСТ Р 54808)
Среда: газ
Уплотнения по фланцевым разъемам – резиновые кольца,
по оси (валу) – резиновые кольца

**Размеры кранов**
**под электропривод или с ручным управлением**

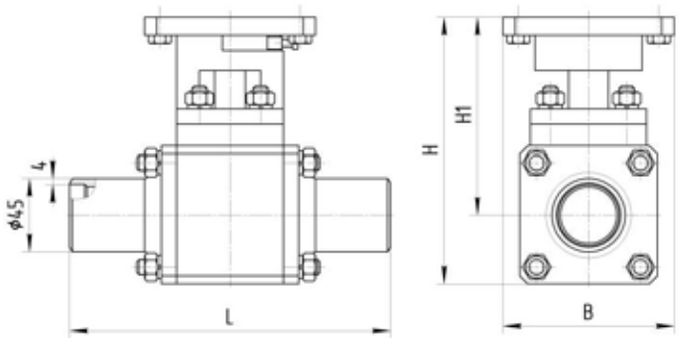


**АТЭК.491284.052**

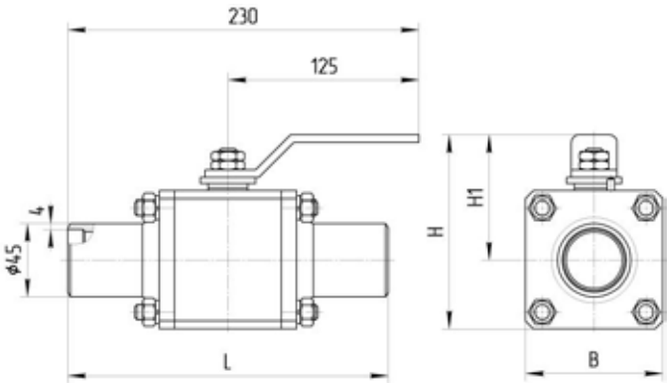


**АТЭК.491284.051**

| № п/п | Краткое обозначение | PN, кгс/см² | Размеры крана L×B×H, мм | | | | Масса крана, кг | Диаметр отверстия в шаре, мм | Коэффициент сопротивления |
|---|---|---|---|---|---|---|---|---|---|
| | | | L | B | H | H1 | | | |
| 1 | АТЭК-40.052 | 16, 25 | 210 | 112 | 174 | 129 | 7,64 | 37 | 0,3 |
| 2 | АТЭК-40.051 | 16, 25 | 210 | 90 | 127 | 82 | 5,90 | | |

## Рекомендуемые комплекты ПЗК, ЗК DN 40 с электроприводами

**I. ПЗК с электроприводом и блоком управления БУП-М**

1. Общепромышленное исполнение: МБО-63/1-0,25
2. Взрывозащищенное исполнение: МБОВ-63/1-0,25

**II. ЗК с электроприводом и пускателем бесконтактным реверсивным (ПБР)**

1. Общепромышленное исполнение: МЭОФ-40/25-0,25
2. Взрывозащищенное исполнение: МЭОФ-40/25-0,25-IIBT4



Электропривод AUMA подбирается при получении опросного листа от Заказчика

## ПЗК, ЗК DN 40 PN 16, 25, 40, 63 кгс/см², Т рабочей среды до +250°С (+400°С)

**1. DN 40 PN 16, 25, 40, 63 черт. АТЭК.491284.063 – под электропривод**
**2. DN 40 PN 16, 25, 40, 63 черт. АТЭК.491284.064 – с ручным управлением**

МАЗУТ ДИЗТОПЛИВО

ПАР, ВОДА

Кран полнопроходный с двусторонней герметичностью, под приварку
Класс герметичности затвора – «А» по ГОСТ 9544-2015 (взамен ГОСТ Р 54808)
Среда: мазут, дизтопливо, пар, вода
Уплотнения по фланцевым разъемам – ПАГФ-Г (терморасширенный графит), по оси (валу) – кольца КГФ (терморасширенный графит)
Уплотнение по шару при Т рабочей среды +400°С «металл по металлу»

**Размеры кранов**
**под электропривод или с ручным управлением**

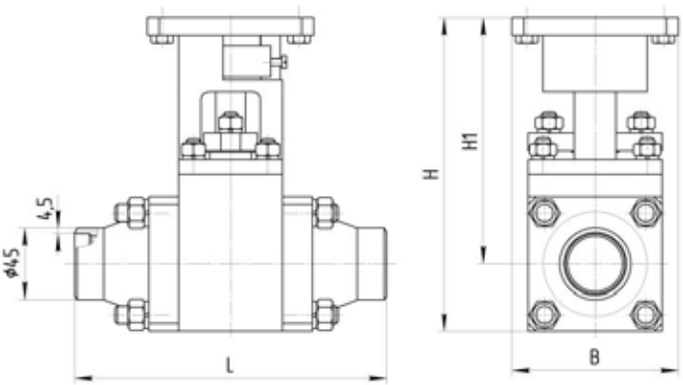


АТЭК.491284.063

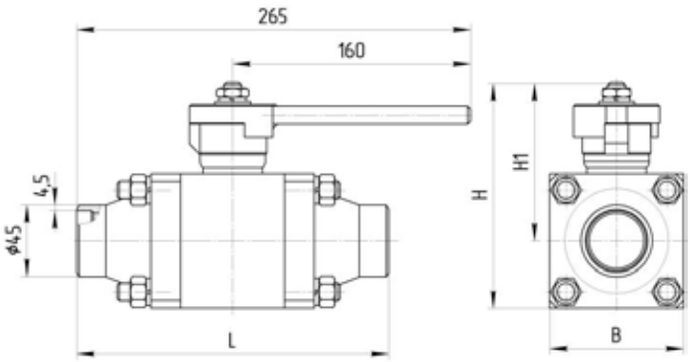


АТЭК.491284.064

| № п/п | Краткое обозначение | PN, кгс/см² | Размеры крана L×B×H, мм | | | | Масса крана, кг | Диаметр отверстия в шаре, мм | Коэффициент сопротивления |
|---|---|---|---|---|---|---|---|---|---|
| | | | L | B | H | H1 | | | |
| 1 | АТЭК-40.063 | 16, 25, 40, 63 | 210 | 112 | 210 | 165 | 10,7 | 37 | 0,3 |
| 2 | АТЭК-40.064 | 16, 25, 40, 63 | 210 | 90 | 152 | 107 | 7,70 | | |

## Рекомендуемые комплекты ПЗК, ЗК DN 40 с электроприводами

**I. ПЗК с электроприводом и блоком управления БУП-М**

1. Общепромышленное исполнение: МБО-63/1-0,25
2. Взрывозащищенное исполнение: МБОВ-63/1-0,25

**II. ЗК с электроприводом и пускателем бесконтактным реверсивным (ПБР)**

1. Общепромышленное исполнение: МЭОФ-100/25-0,25
2. Взрывозащищенное исполнение: МЭОФ-100/25-0,25-IIBT4

## ПЗК, ЗК DN 50 PN 16, 25 кгс/см², Т рабочей среды до +150°С

**ГАЗ**

**1. DN 50 PN 16, 25 черт. АТЭК.491284.059 – под электропривод**
**2. DN 50 PN 16, 25 черт. АТЭК.491284.058 – с ручным управлением**

Кран полнопроходный с двусторонней герметичностью, под приварку
Класс герметичности затвора – «А» по ГОСТ 9544-2015 (взамен ГОСТ Р 54808)
Среда: газ
Уплотнения по фланцевым разъемам – резиновые кольца,
по оси (валу) – резиновые кольца

**Размеры кранов**
**под электропривод или с ручным управлением**

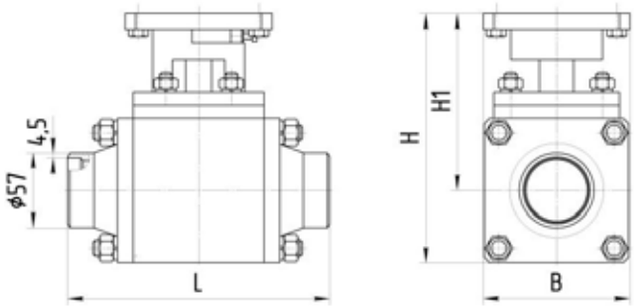


**АТЭК.491284.059**

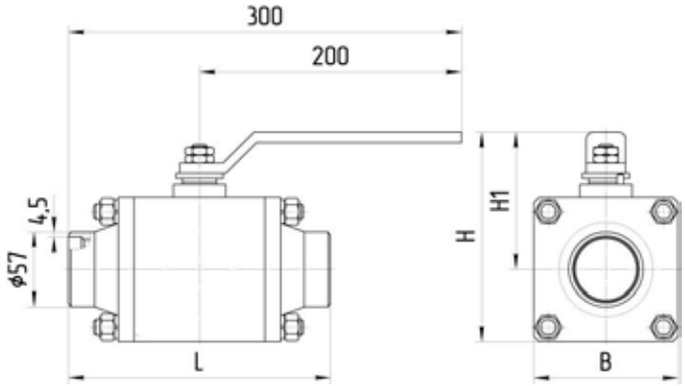


**АТЭК.491284.058**

| № п/п | Краткое обозначение | PN, кгс/см² | Размеры крана L×B×H, мм | | | | Масса крана, кг | Диаметр отверстия в шаре, мм | Коэффициент сопротивления |
|---|---|---|---|---|---|---|---|---|---|
| | | | L | B | H | H1 | | | |
| 1 | АТЭК-50.059 | 16, 25 | 200 | 112 | 190 | 135 | 12,2 | 47 | 0,3 |
| 2 | АТЭК-50.058 | 16, 25 | 200 | 110 | 160 | 105 | 9,8 | | |

## Рекомендуемые комплекты ПЗК, ЗК DN 50 с электроприводами

**I. ПЗК с электроприводом и блоком управления БУП-М**

1. Общепромышленное исполнение: МБО-63/1-0,25
2. Взрывозащищенное исполнение: МБОВ-63/1-0,25

**II. ЗК с электроприводом и пускателем бесконтактным реверсивным (ПБР)**

1. Общепромышленное исполнение: МЭОФ-40/25-0,25
2. Взрывозащищенное исполнение: МЭОФ-40/25-0,25-IIBT4



Электропривод AUMA подбирается при получении опросного листа от Заказчика

## ПЗК, ЗК DN 50 PN 16, 25 кгс/см², Т рабочей среды до +250°С

**1. DN 50 PN 16, 25 черт. АТЭК.491284.053 – под электропривод**
**2. DN 50 PN 16, 25 черт. АТЭК.491284.054 – с ручным управлением**

МАЗУТ ДИЗТОПЛИВО

ПАР, ВОДА

Кран полнопроходный с двусторонней герметичностью, под приварку
Класс герметичности затвора – «А» по ГОСТ 9544-2015 (взамен ГОСТ Р 54808)
Среда: мазут, дизтопливо, пар, вода
Уплотнения по фланцевым разъемам – ПАГФ-Г (терморасширенный графит), по оси (валу) – кольца КГФ (терморасширенный графит)

**Размеры кранов**
**под электропривод или с ручным управлением**

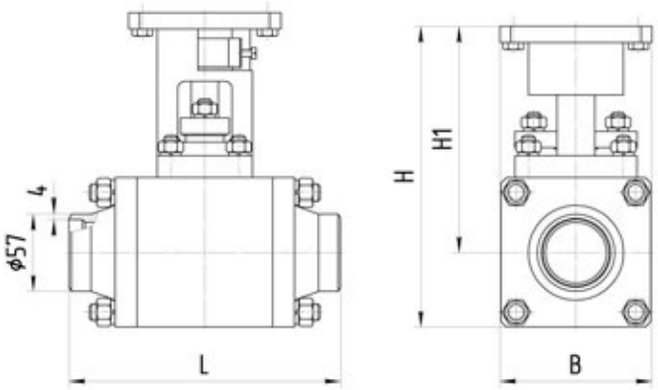


АТЭК.491284.053

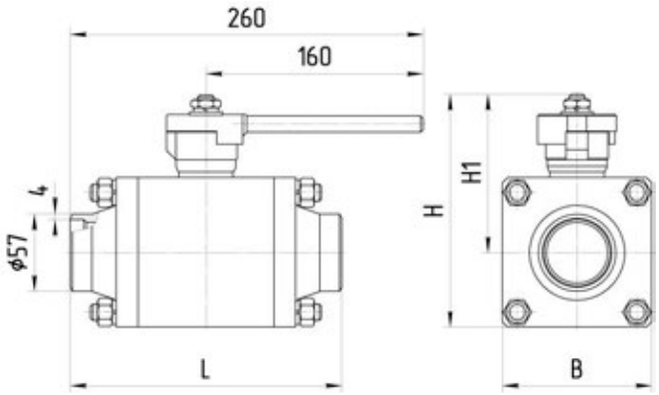


АТЭК.491284.054

| № п/п | Краткое обозначение | PN, кгс/см² | Размеры крана L×B×H, мм | | | | Масса крана, кг | Диаметр отверстия в шаре, мм | Коэффициент сопротивления |
|---|---|---|---|---|---|---|---|---|---|
| | | | L | B | H | H1 | | | |
| 1 | АТЭК-50.053 | 16, 25 | 200 | 112 | 231 | 176 | 14,1 | 47 | 0,3 |
| 2 | АТЭК-50.054 | 16, 25 | 200 | 110 | 172 | 117 | 11,4 | | |

## Рекомендуемые комплекты ПЗК, ЗК DN 50 с электроприводами

**I. ПЗК с электроприводом и блоком управления БУП-М**

1. Общепромышленное исполнение: МБО-63/1-0,25
2. Взрывозащищенное исполнение: МБОВ-63/1-0,25

**II. ЗК с электроприводом и пускателем бесконтактным реверсивным (ПБР)**

1. Общепромышленное исполнение: МЭОФ-100/25-0,25
2. Взрывозащищенное исполнение: МЭОФ-100/25-0,25-IIBT4

## ПЗК, ЗК DN 50 PN 40, 63 кгс/см², Т рабочей среды до +250°С

**DN 50 PN 40, 63 черт. АТЭК.491284.540**

МАЗУТ ДИЗТОПЛИВО

ПАР, ВОДА

Кран полнопроходный с двусторонней герметичностью, под приварку
Класс герметичности затвора – «А» по ГОСТ 9544-2015 (взамен ГОСТ Р 54808)
Среда: мазут, дизтопливо, пар, вода
Уплотнения по фланцевым разъемам – ПАГФ-Г (терморасширенный графит), по оси (валу) – кольца КГФ (терморасширенный графит)

**Размеры кранов**
**под электропривод или с ручным управлением**

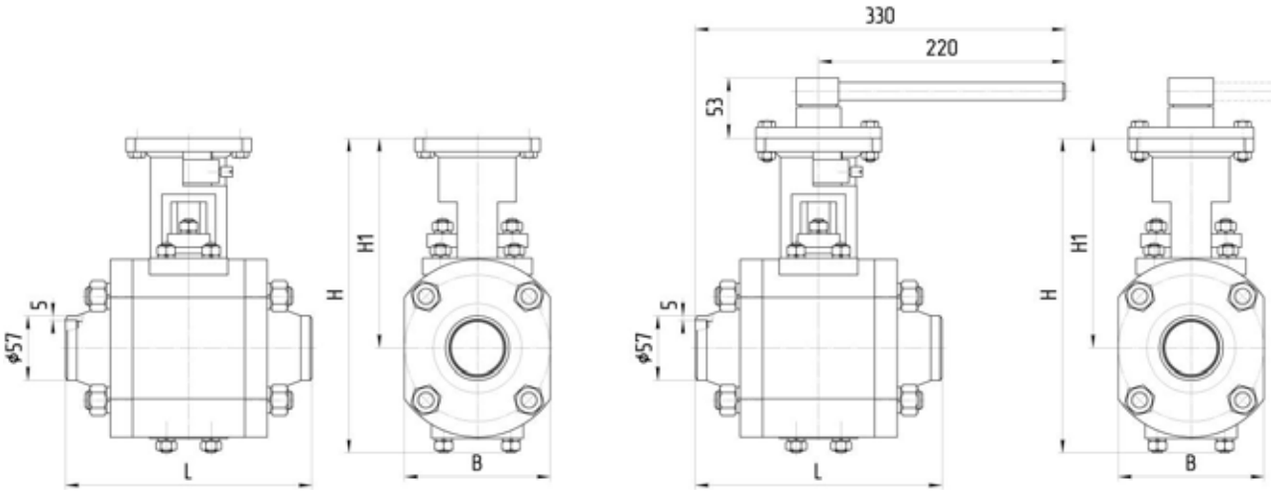


| № п/п | Краткое обозначение | PN, кгс/см² | Размеры крана L×B×H, мм | | | | Масса крана, кг | Диаметр отверстия в шаре, мм | Коэффициент сопротивления |
|---|---|---|---|---|---|---|---|---|---|
| | | | L | B | H | H1 | | | |
| 1 | АТЭК-50.540 | 40, 63 | 220 | 130 | 280 | 187 | 21 | 47 | 0,3 |

### Рекомендуемые комплекты ПЗК, ЗК DN 50 с электроприводами

**I. ПЗК с электроприводом и блоком управления БУП-М**

1. Общепромышленное исполнение: МБО-63/1-0,25
2. Взрывозащищенное исполнение: МБОВ-63/1-0,25

**II. ЗК с электроприводом и пускателем бесконтактным реверсивным (ПБР)**

1. Общепромышленное исполнение: МЭОФ-100/25-0,25
2. Взрывозащищенное исполнение: МЭОФ-100/25-0,25-IIBT4



Электропривод AUMA подбирается при получении опросного листа от Заказчика

## ПЗК, ЗК DN 50 PN 40, 63 кгс/см², Т рабочей среды до +250°С (+400°С)

**1. DN 50 PN 40, 63 черт. АТЭК.491284.063 – под электропривод**
**2. DN 50 PN 40, 63 черт. АТЭК.491284.064 – с ручным управлением**

МАЗУТ ДИЗТОПЛИВО

ПАР, ВОДА

Кран с зауженным проходом по ГОСТ 28343 с двусторонней герметичностью, под приварку
Класс герметичности затвора – «А» по ГОСТ 9544-2015 (взамен ГОСТ Р 54808)
Среда: мазут, дизтопливо, пар, вода
Уплотнения по фланцевым разъемам – ПАГФ-Г (терморасширенный графит), по оси (валу) – кольца КГФ (терморасширенный графит)
Уплотнение по шару при Т рабочей среды +400°С «металл по металлу»

**Размеры кранов**
**под электропривод или с ручным управлением**

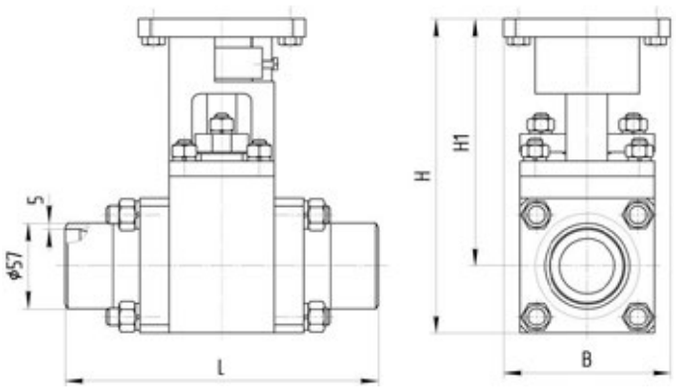


АТЭК.491284.063

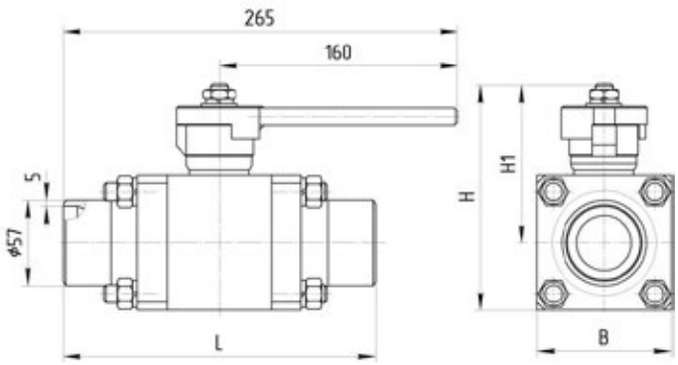


АТЭК.491284.064

| № п/п | Краткое обозначение | PN, кгс/см² | Размеры крана L×B×H, мм | | | | Масса крана, кг | Диаметр отверстия в шаре, мм | Коэффициент сопротивления |
|---|---|---|---|---|---|---|---|---|---|
| | | | L | B | H | H1 | | | |
| 1 | АТЭК-50.063 | 40, 63 | 210 | 112 | 210 | 165 | 10,8 | 37 | 1,5 |
| 2 | АТЭК-50.064 | 40, 63 | 210 | 90 | 152 | 107 | 7,85 | | |

## Рекомендуемые комплекты ПЗК, ЗК DN 50 с электроприводами

**I. ПЗК с электроприводом и блоком управления БУП-М**

1. Общепромышленное исполнение: МБО-63/1-0,25
2. Взрывозащищенное исполнение: МБОВ-63/1-0,25

**II. ЗК с электроприводом и пускателем бесконтактным реверсивным (ПБР)**

1. Общепромышленное исполнение: МЭОФ-100/25-0,25
2. Взрывозащищенное исполнение: МЭОФ-100/25-0,25-IIBT4

ГАЗ

## ПЗК, ЗК DN 65 PN 16, 25 кгс/см², Т рабочей среды до +150°С

**1. DN 65 PN 16, 25 черт. АТЭК.491284.061 – под электропривод**
**2. DN 65 PN 16, 25 черт. АТЭК.491284.060 – с ручным управлением**

Кран полнопроходный с двусторонней герметичностью, под приварку
Класс герметичности затвора – «А» по ГОСТ 9544-2015 (взамен ГОСТ Р 54808)
Среда: газ
Уплотнения по фланцевым разъемам – резиновые кольца,
по оси (валу) – резиновые кольца

**Размеры кранов**
**под электропривод или с ручным управлением**

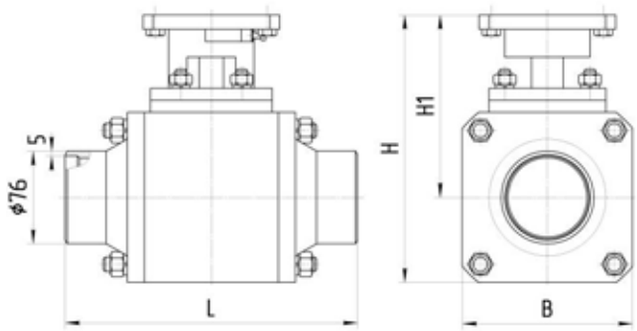


АТЭК.491284.061

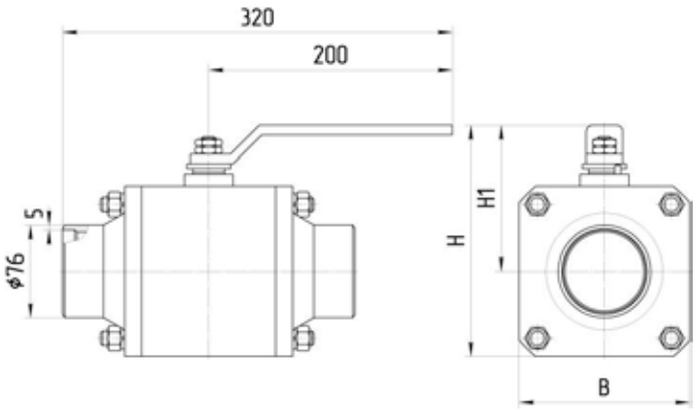


АТЭК.491284.060

| № п/п | Краткое обозначение | PN, кгс/см² | Размеры крана L×B×H, мм | | | | Масса крана, кг | Диаметр отверстия в шаре, мм | Коэффициент сопротивления |
|---|---|---|---|---|---|---|---|---|---|
| | | | L | B | H | H1 | | | |
| 1 | АТЭК-65.061 | 16, 25 | 240 | 140 | 220 | 150 | 20,7 | 65 | 0,3 |
| 2 | АТЭК-65.060 | 16, 25 | 240 | 140 | 190 | 120 | 20 | | |

## Рекомендуемые комплекты ПЗК, ЗК DN 80 с электроприводами

**I. ПЗК с электроприводом и блоком управления БУП-М**

1. Общепромышленное исполнение: МБО-63/1-0,25
2. Взрывозащищенное исполнение: МБОВ-63/1-0,25

**II. ЗК с электроприводом и пускателем бесконтактным реверсивным (ПБР)**

1. Общепромышленное исполнение: МЭОФ-100/25-0,25
2. Взрывозащищенное исполнение: МЭОФ-100/25-0,25-IIBT4



Электропривод AUMA подбирается при получении опросного листа от Заказчика

## ПЗК, ЗК DN 65 PN 16,25 кгс/см², Т рабочей среды до +250°С

**1. DN 65 PN 16, 25 черт. АТЭК.491284.067 – под электропривод**
**2. DN 65 PN 16, 25 черт. АТЭК.491284.066 – с ручным управлением**

МАЗУТ ДИЗТОПЛИВО

ПАР, ВОДА

Кран полнопроходный с двусторонней герметичностью, под приварку
Класс герметичности затвора – «А» по ГОСТ 9544-2015 (взамен ГОСТ Р 54808)
Среда: мазут, дизтопливо, пар, вода
Уплотнения по фланцевым разъемам – ПАГФ-Г (терморасширенный графит), по оси (валу) – кольца КГФ (терморасширенный графит)

**Размеры кранов**
**под электропривод или с ручным управлением**

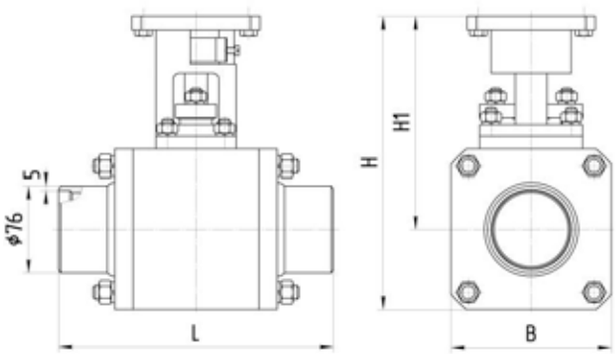


АТЭК.491284.067

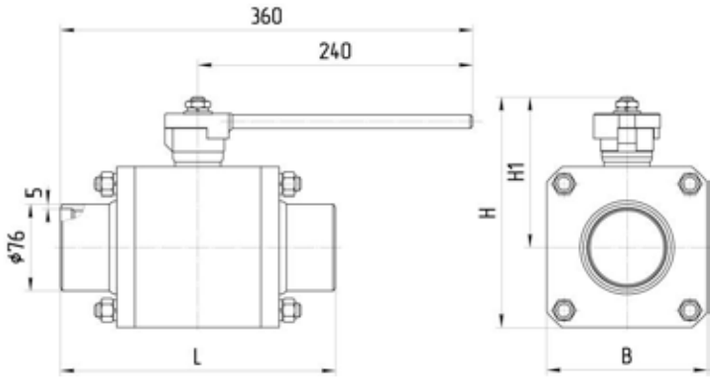


АТЭК.491284.066

| № п/п | Краткое обозначение | PN, кгс/см² | Размеры крана L×B×H, мм | | | | Масса крана, кг | Диаметр отверстия в шаре, мм | Коэффициент сопротивления |
|---|---|---|---|---|---|---|---|---|---|
| | | | L | B | H | H1 | | | |
| 1 | АТЭК-65.067 | 16, 25 | 240 | 140 | 256 | 186 | 22 | 65 | 0,3 |
| 2 | АТЭК-65.066 | 16, 25 | 240 | 140 | 200 | 130 | 19,5 | | |

## Рекомендуемые комплекты ПЗК, ЗК DN 65 с электроприводами

**I. ПЗК с электроприводом и блоком управления БУП-М**

1. Общепромышленное исполнение: МБО-63/1-0,25
2. Взрывозащищенное исполнение: МБОВ-63/1-0,25

**II. ЗК с электроприводом и пускателем бесконтактным реверсивным (ПБР)**

1. Общепромышленное исполнение: МЭОФ-100/25-0,25
2. Взрывозащищенное исполнение: МЭОФ-100/25-0,25-IIBT4

## ПЗК, ЗК DN 65 PN 40, 63 кгс/см², Т рабочей среды до +250°С

**DN 65 PN 40, 63 черт. АТЭК.491284.560**

МАЗУТ ДИЗТОПЛИВО

ПАР, ВОДА

Кран полнопроходный с двусторонней герметичностью, под приварку
Класс герметичности затвора – «А» по ГОСТ 9544-2015 (взамен ГОСТ Р 54808)
Среда: мазут, дизтопливо, пар, вода
Уплотнения по фланцевым разъемам – ПАГФ-Г (терморасширенный графит),
по оси (валу) – кольца КГФ (терморасширенный графит)
С ручным управлением ЗК комплектуется редуктором Pro-Gear (тип Х-41) массой 1,7 кг

**Размеры кранов**
**под электропривод или с ручным управлением**

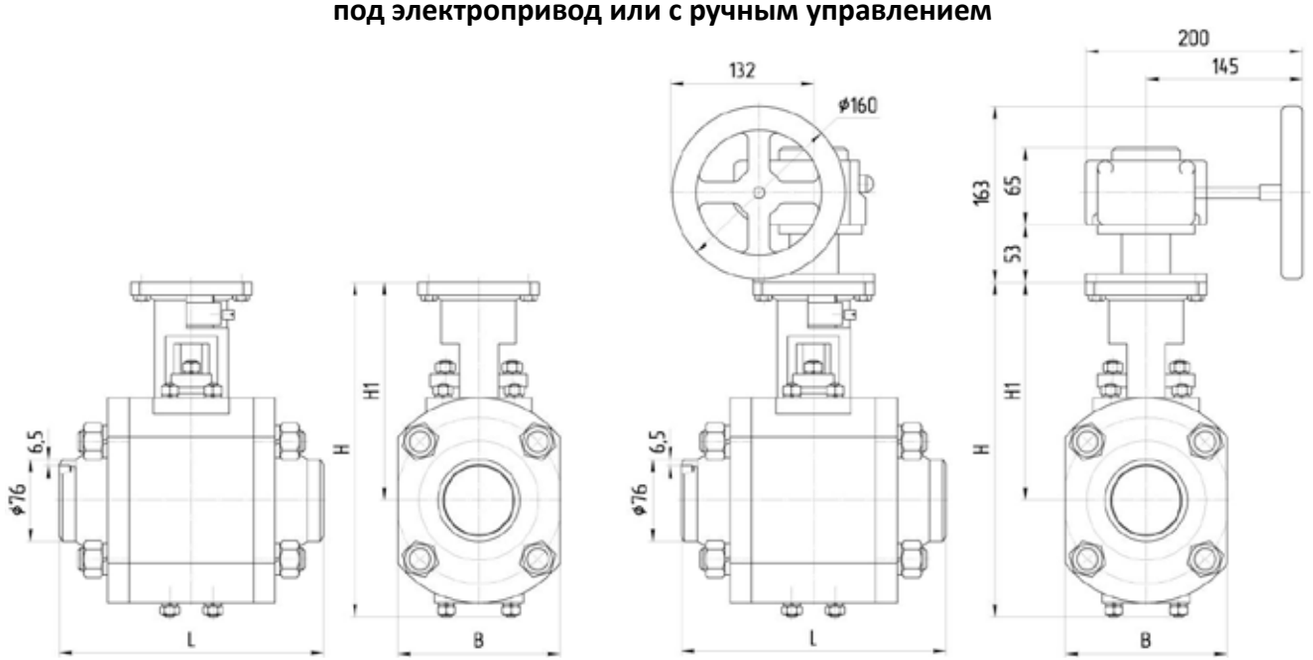


| № п/п | Краткое обозначение | PN, кгс/см² | Размеры крана L×B×H, мм | | | | Масса крана, кг | Диаметр отверстия в шаре, мм | Коэффициент сопротивления |
|---|---|---|---|---|---|---|---|---|---|
| | | | L | B | H | H1 | | | |
| 1 | АТЭК-65.560 | 40, 63 | 245 | 150 | 310 | 202 | 30,7 | 65 | 0,3 |

### Рекомендуемые комплекты ПЗК, ЗК DN 65 с электроприводами

**I. ПЗК с электроприводом и блоком управления БУП-М**

1. Общепромышленное исполнение: МБО-125/1-0,25
2. Взрывозащищенное исполнение: МБОВ-125/1-0,25

**II.ЗК с электроприводом и пускателем бесконтактным реверсивным (ПБР)**

1. Общепромышленное исполнение: МЭОФ-100/25-0,25
2. Взрывозащищенное исполнение: МЭОФ-100/25-0,25-IIBT4



Электропривод AUMA подбирается при получении опросного листа от Заказчика

## ПЗК, ЗК DN 80 PN 16, 25 кгс/см², Т рабочей среды до +150°С

**DN 80 PN 16, 25 черт. АТЭК.491284.046**

**ГАЗ**

Кран полнопроходный с двусторонней герметичностью, под приварку
Класс герметичности затвора – «А» по ГОСТ 9544-2015 (взамен ГОСТ Р 54808)
Среда: газ
Уплотнения по фланцевым разъемам – СНП (терморасширенный графит)
по оси (валу) – кольца КГФ (терморасширенный графит)

**Размеры кранов**
**под электропривод или с ручным управлением**

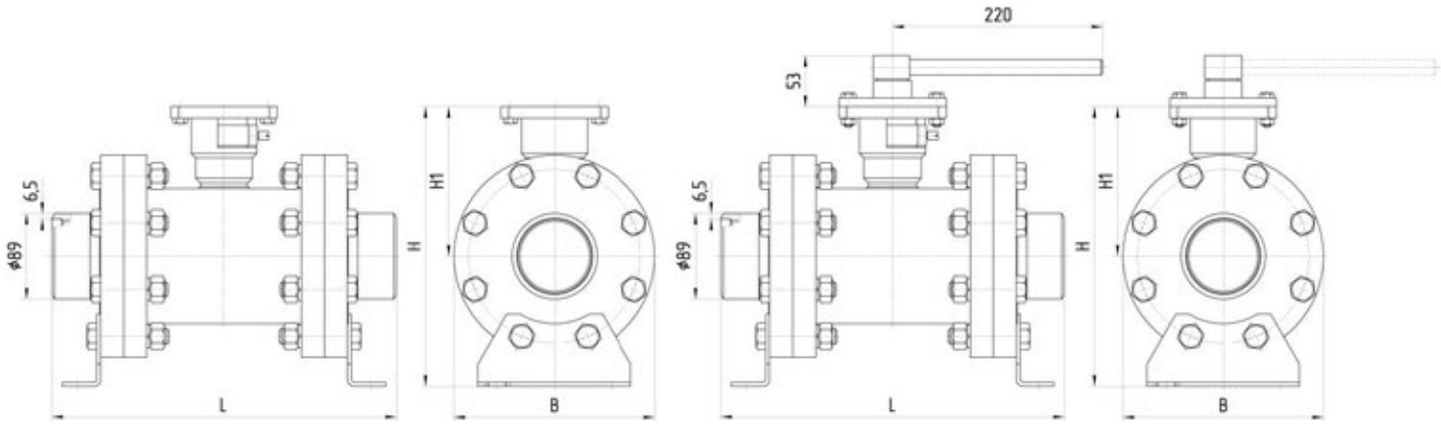


| № п/п | Краткое обозначение | PN, кгс/см² | Размеры крана L×B×H, мм | | | | Масса крана, кг | Диаметр отверстия в шаре, мм | Коэффициент сопротивления |
|---|---|---|---|---|---|---|---|---|---|
| | | | L | B | H | H1 | | | |
| 1 | АТЭК-80.046 | 16, 25 | 360 | 210 | 290 | 155 | 40 | 75 | 0,3 |

## Рекомендуемые комплекты ПЗК, ЗК DN 80 с электроприводами

**I. ПЗК с электроприводом и блоком управления БУП-М**

1. Общепромышленное исполнение: МБО-63/1-0,25
2. Взрывозащищенное исполнение: МБОВ-63/1-0,25

**II. ЗК с электроприводом и пускателем бесконтактным реверсивным (ПБР)**

1. Общепромышленное исполнение: МЭОФ-100/25-0,25
2. Взрывозащищенное исполнение: МЭОФ-100/25-0,25-IIBT4

## ПЗК, ЗК DN 80 PN 16, 25 кгс/см², Т рабочей среды до +250°С

**DN 80 PN 16, 25 черт. АТЭК.491284.195**

МАЗУТ ДИЗТОПЛИВО

ПАР, ВОДА

Кран полнопроходный с двусторонней герметичностью, под приварку
Класс герметичности затвора – «А» по ГОСТ 9544-2015 (взамен ГОСТ Р 54808)
Среда: мазут, дизтопливо, пар, вода
Уплотнения по фланцевым разъемам – СНП (терморасширенный графит)
по оси (валу) – кольца КГФ (терморасширенный графит)
С ручным управлением ЗК комплектуется редуктором Pro-Gear (тип Х-41) массой 1,7 кг

**Размеры кранов**
**под электропривод или с ручным управлением**

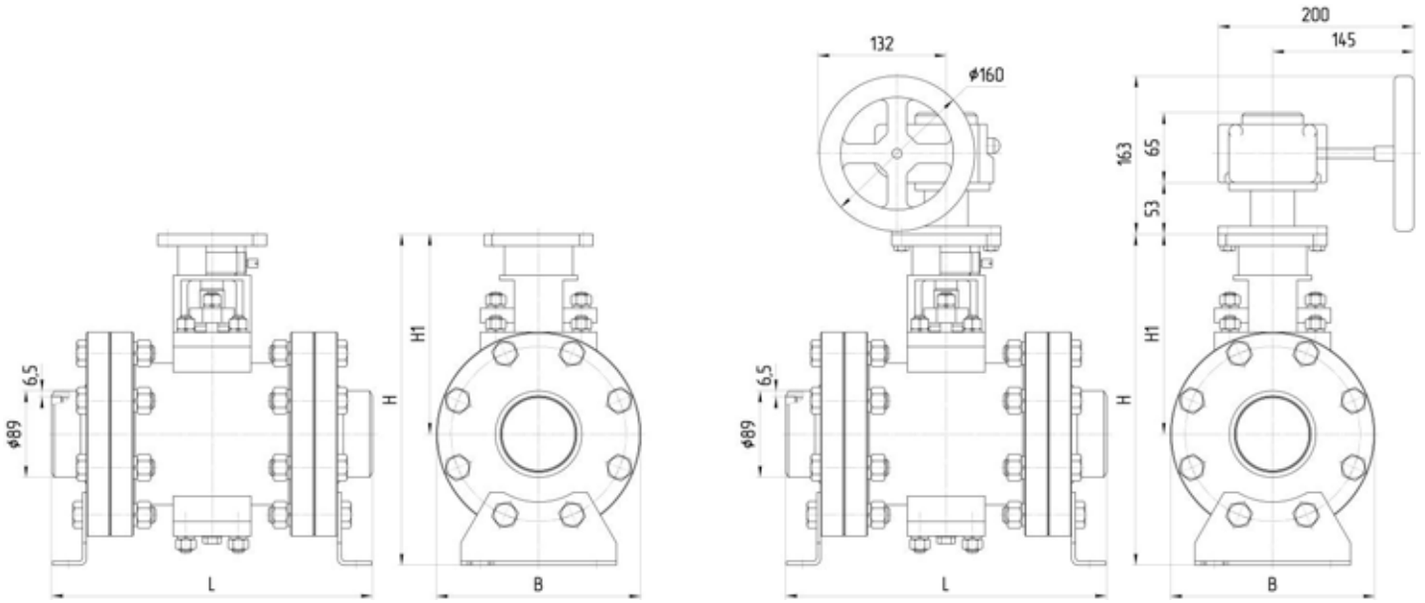


| № п/п | Краткое обозначение | PN, кгс/см² | Размеры крана L×B×H, мм | | | | Масса крана, кг | Диаметр отверстия в шаре, мм | Коэффициент сопротивления |
|---|---|---|---|---|---|---|---|---|---|
| | | | L | B | H | H1 | | | |
| 1 | АТЭК-80.195 | 16, 25 | 330 | 210 | 340 | 205 | 43,5 | 75 | 0,3 |

### Рекомендуемые комплекты ПЗК, ЗК DN 80 с электроприводами

**I. ПЗК с электроприводом и блоком управления БУП-М**

1. Общепромышленное исполнение: МБО-125/1-0,25
2. Взрывозащищенное исполнение: МБОВ-125/1-0,25

**II.ЗК с электроприводом и пускателем бесконтактным реверсивным (ПБР)**

1. Общепромышленное исполнение: МЭОФ-100/25-0,25
2. Взрывозащищенное исполнение: МЭОФ-100/25-0,25-IIBT4



Электропривод AUMA подбирается при получении опросного листа от Заказчика

## ПЗК, ЗК DN 80 PN 40, 63 кгс/см², Т рабочей среды до +250°С

**DN 80 PN 40, 63 черт. АТЭК.491284.198**

МАЗУТ ДИЗТОПЛИВО

ПАР, ВОДА

Кран полнопроходный с двусторонней герметичностью, под приварку
Класс герметичности затвора – «А» по ГОСТ 9544-2015 (взамен ГОСТ Р 54808)
Среда: мазут, дизтопливо, пар, вода
Уплотнения по фланцевым разъемам – СНП (терморасширенный графит)
по оси (валу) – кольца КГФ (терморасширенный графит)
С ручным управлением ЗК комплектуется редуктором Pro-Gear (тип Х-41) массой 1,7 кг

**Размеры кранов**
**под электропривод или с ручным управлением**

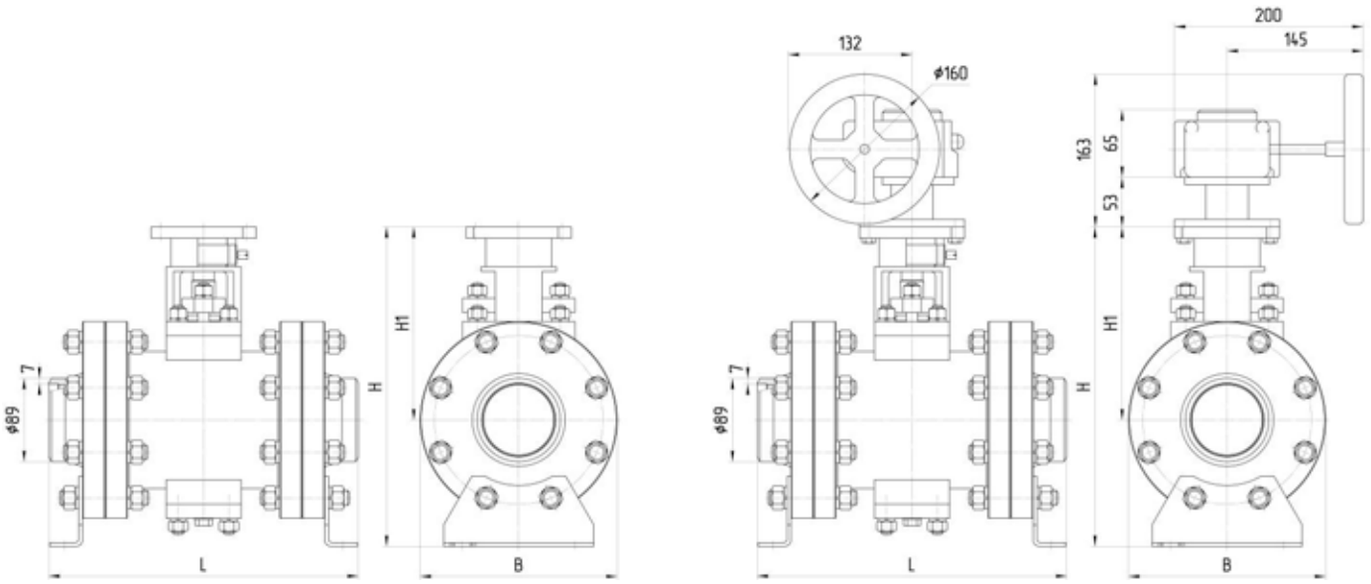


| № п/п | Краткое обозначение | PN, кгс/см² | Размеры крана L×B×H, мм | | | | Масса крана, кг | Диаметр отверстия в шаре, мм | Коэффициент сопротивления |
|---|---|---|---|---|---|---|---|---|---|
| | | | L | B | H | H1 | | | |
| 1 | АТЭК-80.198 | 40, 63 | 360 | 210 | 340 | 205 | 51,4 | 75 | 0,3 |

## Рекомендуемые комплекты ПЗК, ЗК DN 80 с электроприводами

**I. ПЗК с электроприводом и блоком управления БУП-М**

1. Общепромышленное исполнение: МБО-125/1-0,25
2. Взрывозащищенное исполнение: МБОВ-125/1-0,25

**II. ЗК с электроприводом и пускателем бесконтактным реверсивным (ПБР)**

1. Общепромышленное исполнение: МЭОФ-100/25-0,25
2. Взрывозащищенное исполнение: МЭОФ-100/25-0,25-IIBT4

## ПЗК, ЗК DN 80 PN 40, 63 кгс/см², Т рабочей среды до +250°С

**DN 80 PN 40, 63 черт. АТЭК.491284.560**

МАЗУТ ДИЗТОПЛИВО

ПАР, ВОДА

Кран с зауженным проходом по ГОСТ 28343 с двусторонней герметичностью, под приварку
Класс герметичности затвора – «А» по ГОСТ 9544-2015 (взамен ГОСТ Р 54808)
Среда: мазут, дизтопливо, пар, вода
Уплотнения по фланцевым разъемам – ПАГФ-Г (терморасширенный графит),
по оси (валу) – кольца КГФ (терморасширенный графит)
С ручным управлением ЗК комплектуется редуктором Pro-Gear (тип Х-41) массой 1,7 кг

**Размеры кранов**
**под электропривод или с ручным управлением**

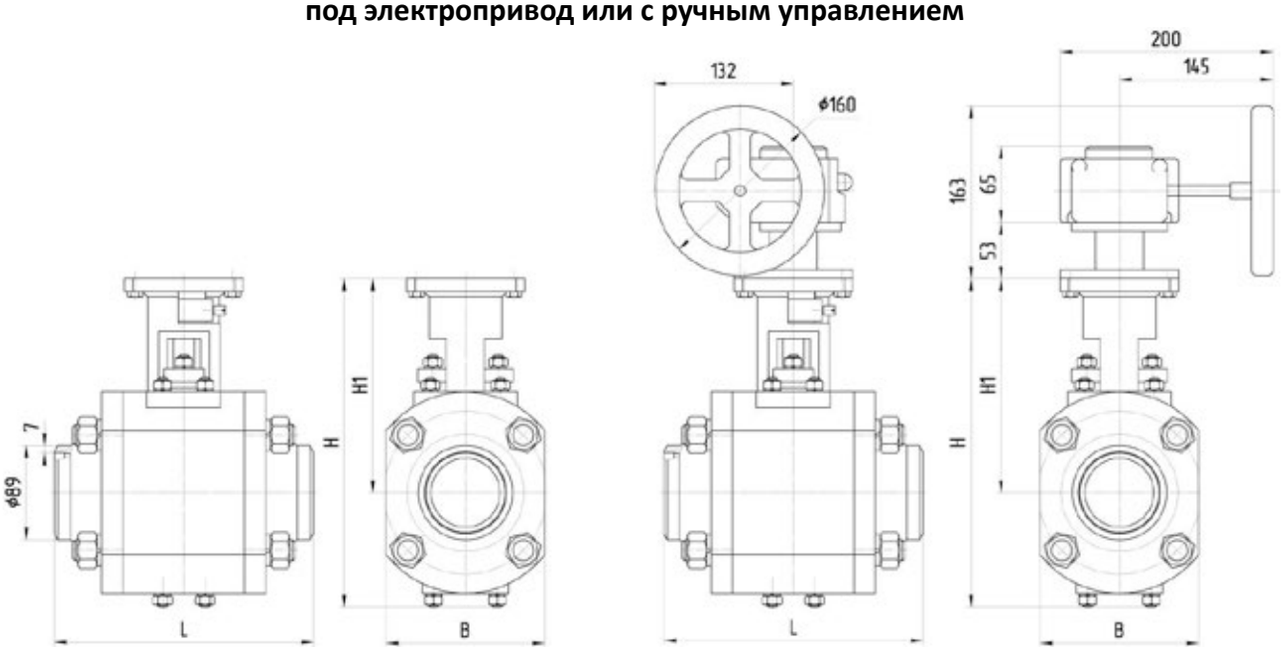


| № п/п | Краткое обозначение | PN, кгс/см² | Размеры крана L×B×H, мм | | | | Масса крана, кг | Диаметр отверстия в шаре, мм | Коэффициент сопротивления |
|---|---|---|---|---|---|---|---|---|---|
| | | | L | B | H | H1 | | | |
| 1 | АТЭК-80.560 | 40, 63 | 245 | 150 | 310 | 202 | 31 | 65 | 0,7 |

## Рекомендуемые комплекты ПЗК, ЗК DN 80 с электроприводами

**I. ПЗК с электроприводом и блоком управления БУП-М**

1. Общепромышленное исполнение: МБО-125/1-0,25
2. Взрывозащищенное исполнение: МБОВ-125/1-0,25

**II. ЗК с электроприводом и пускателем бесконтактным реверсивным (ПБР)**

1. Общепромышленное исполнение: МЭОФ-100/25-0,25
2. Взрывозащищенное исполнение: МЭОФ-100/25-0,25-IIBT4



Электропривод AUMA подбирается при получении опросного листа от Заказчика

## ПЗК, ЗК DN 100 PN 16, 25 кгс/см²,Т рабочей среды до +150°С

**DN 100 PN 16, 25 черт. АТЭК.491284.044**

**ГАЗ**

Кран полнопроходный с двусторонней герметичностью, под приварку
Класс герметичности затвора – «А» по ГОСТ 9544-2015 (взамен ГОСТ Р 54808)
Среда: газ
Уплотнения по фланцевым разъемам – СНП (терморасширенный графит)
по оси (валу) – кольца КГФ (терморасширенный графит)
С ручным управлением ЗК комплектуется редуктором Pro-Gear (тип Х-41) массой 1,7 кг

**Размеры кранов**
**под электропривод или с ручным управлением**

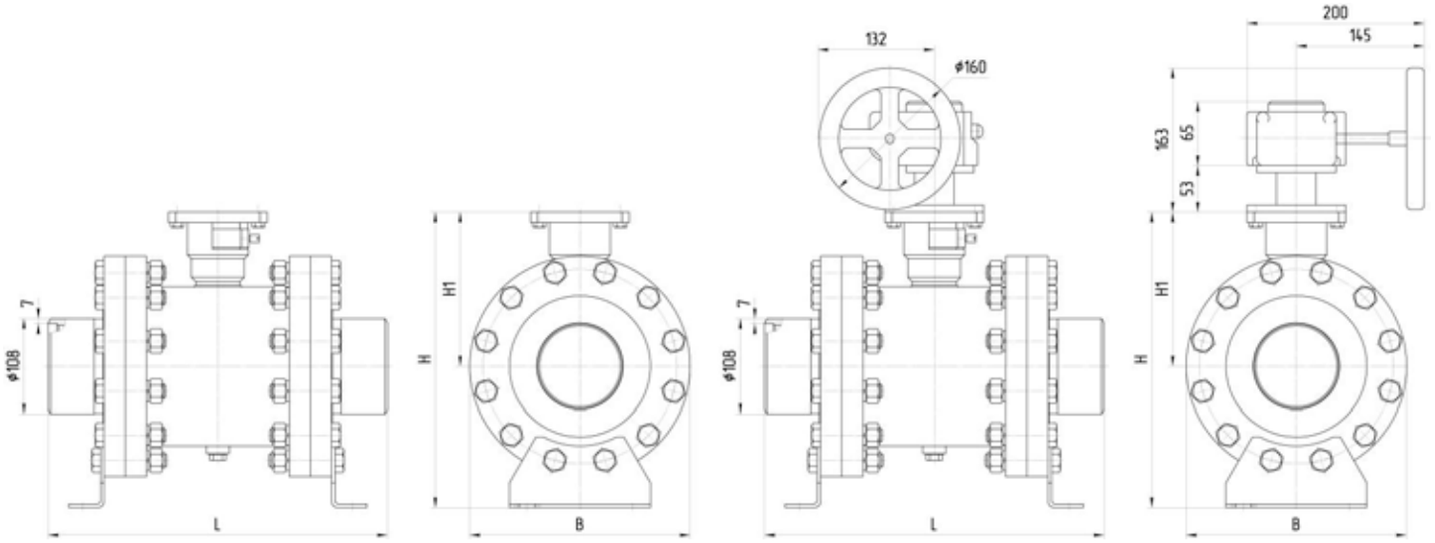


| № п/п | Краткое обозначение | PN, кгс/см² | Размеры крана L×B×H, мм | | | | Масса крана, кг | Диаметр отверстия в шаре, мм | Коэффициент сопротивления |
|---|---|---|---|---|---|---|---|---|---|
| | | | L | B | H | H1 | | | |
| 1 | АТЭК-100.044 | 16, 25 | 390 | 250 | 335 | 175 | 54,5 | 98 | 0,3 |

## Рекомендуемые комплекты ПЗК, ЗК DN 100 с электроприводами

**I. ПЗК с электроприводом и блоком управления БУП-М**

1. Общепромышленное исполнение: МБО-125/1-0,25
2. Взрывозащищенное исполнение: МБОВ-125/1-0,25

**II.ЗК с электроприводом и пускателем бесконтактным реверсивным (ПБР)**

1. Общепромышленное исполнение: МЭОФ-100/25-0,25
2. Взрывозащищенное исполнение: МЭОФ-100/25-0,25-IIBT4

## ПЗК, ЗК DN 100 PN 16, 25 кгс/см², Т рабочей среды до +250°С

**DN 100 PN 16, 25 черт. АТЭК.491284.295**

МАЗУТ ДИЗТОПЛИВО

ПАР, ВОДА

Кран полнопроходный с двусторонней герметичностью, под приварку
Класс герметичности затвора – «А» по ГОСТ 9544-2015 (взамен ГОСТ Р 54808)
Среда: мазут, дизтопливо, пар, вода
Уплотнения по фланцевым разъемам – СНП (терморасширенный графит)
по оси (валу) – кольца КГФ (терморасширенный графит)
С ручным управлением ЗК комплектуется редуктором Pro-Gear (тип Х-41) массой 1,7 кг

**Размеры кранов**
**под электропривод или с ручным управлением**

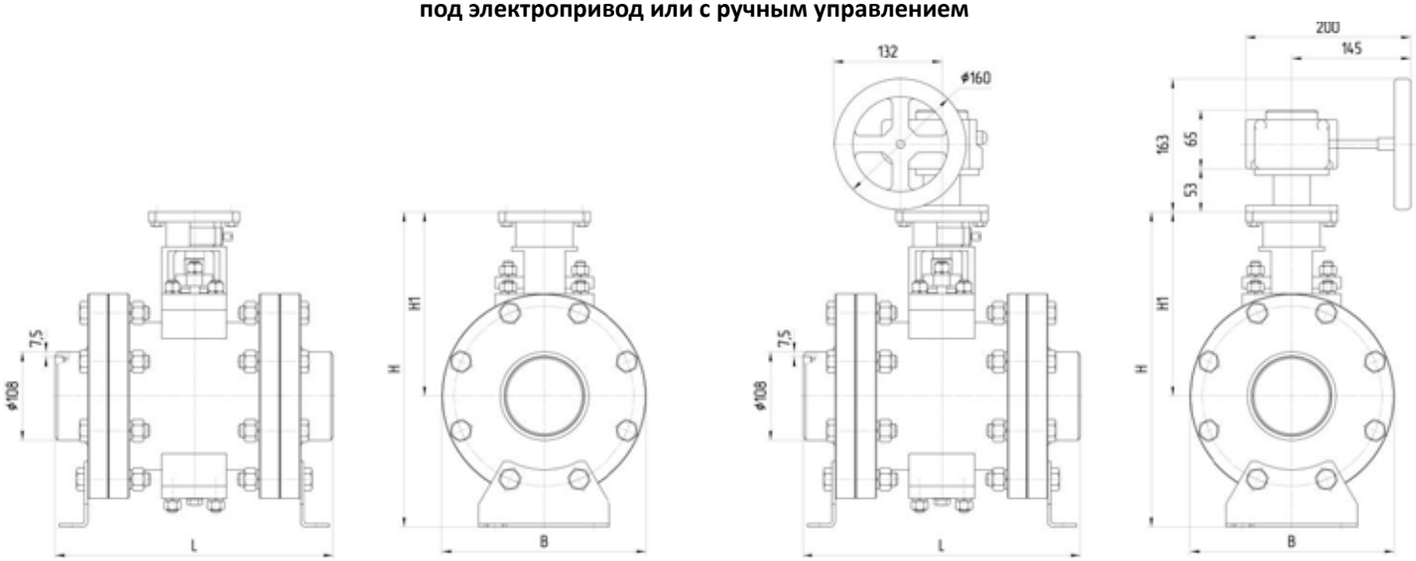


| № п/п | Краткое обозначение | PN, кгс/см² | Размеры крана L×B×H, мм | | | | Масса крана, кг | Диаметр отверстия в шаре, мм | Коэффициент сопротивления |
|---|---|---|---|---|---|---|---|---|---|
| | | | L | B | H | H1 | | | |
| 1 | АТЭК-100.295 | 16, 25 | 330 | 250 | 385 | 225 | 57 | 98 | 0,3 |

## Рекомендуемые комплекты ПЗК, ЗК DN 100 с электроприводами

**I. ПЗК с электроприводом и блоком управления БУП-М**

1. Общепромышленное исполнение: МБО-125/1-0,25
2. Взрывозащищенное исполнение: МБОВ-125/1-0,25

**II. ЗК с электроприводом и пускателем бесконтактным реверсивным (ПБР)**

1. Общепромышленное исполнение: МЭОФ-100/25-0,25
2. Взрывозащищенное исполнение: МЭОФ-100/25-0,25-IIBT4



Электропривод AUMA подбирается при получении опросного листа от Заказчика

## ПЗК, ЗК DN 100 PN 40, 63 кгс/см², Т рабочей среды до +250°С

**DN 100 PN 40, 63 черт. АТЭК.491284.298**

МАЗУТ ДИЗТОПЛИВО

ПАР, ВОДА

Кран полнопроходный с двусторонней герметичностью, под приварку
Класс герметичности затвора – «А» по ГОСТ 9544-2015 (взамен ГОСТ Р 54808)
Среда: мазут, дизтопливо, пар, вода
Уплотнения по фланцевым разъемам – СНП (терморасширенный графит)
по оси (валу) – кольца КГФ (терморасширенный графит)
С ручным управлением ЗК комплектуется редуктором Pro-Gear (тип Х-41) массой 1,7 кг

**Размеры кранов**
**под электропривод или с ручным управлением**

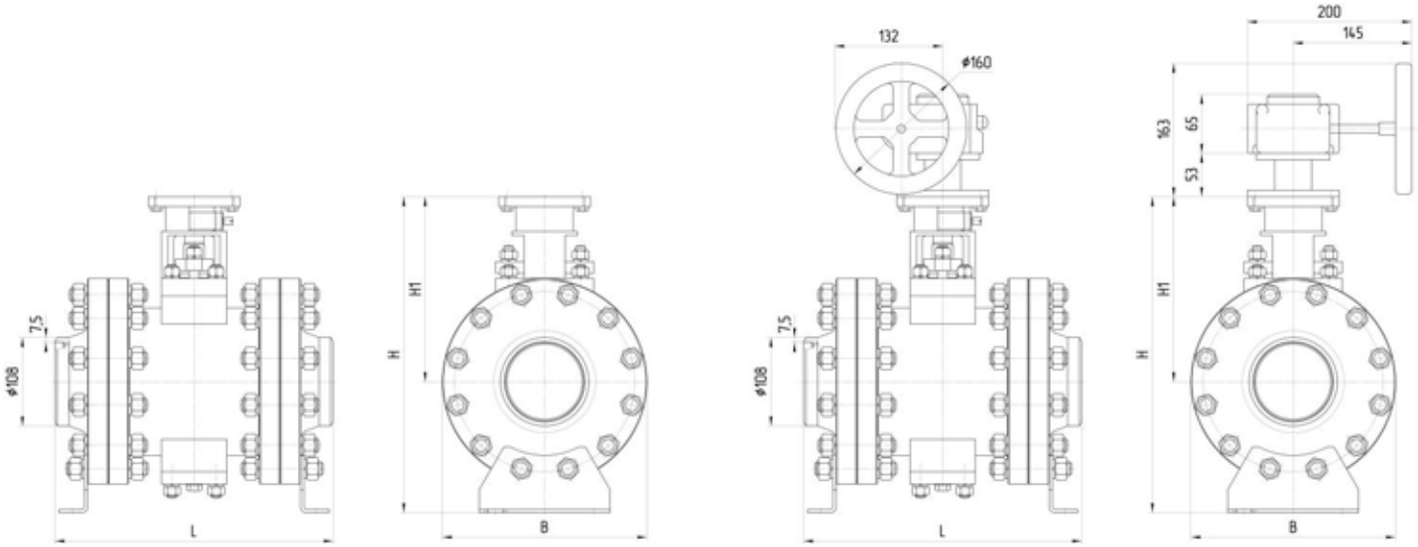


| № п/п | Краткое обозначение | PN, кгс/см² | Размеры крана L×B×H, мм | | | | Масса крана, кг | Диаметр отверстия в шаре, мм | Коэффициент сопротивления |
|---|---|---|---|---|---|---|---|---|---|
| | | | L | B | H | H1 | | | |
| 1 | АТЭК-100.298 | 40, 63 | 380 | 250 | 385 | 225 | 67,5 | 98 | 0,3 |

## Рекомендуемые комплекты ПЗК, ЗК DN 100 с электроприводами

**I. ПЗК с электроприводом И блоком управления БУП-М**

1. Общепромышленное исполнение: МБО-125/1-0,25
2. Взрывозащищенное исполнение: МБОВ-125/1-0,255

**II. ЗК с электроприводом и пускателем бесконтактным реверсивным (ПБР)**

1. Общепромышленное исполнение: МЭОФ-250/25-0,25
2. Взрывозащищенное исполнение: МЭОФ-250/25-0,25-IIBT4

## ПЗК, ЗК DN 100 PN 40, 63 кгс/см², Т рабочей среды до +250°С

**DN 100 PN 40, 63 черт. АТЭК.491284.198**

МАЗУТ ДИЗТОПЛИВО

ПАР, ВОДА

Кран с зауженным проходом по ГОСТ 28343 с двусторонней герметичностью, под приварку
Класс герметичности затвора – «А» по ГОСТ 9544-2015 (взамен ГОСТ Р 54808)
Среда: мазут, дизтопливо, пар, вода
Уплотнения по фланцевым разъемам – СНП (терморасширенный графит)
по оси (валу) – кольца КГФ (терморасширенный графит)
С ручным управлением ЗК комплектуется редуктором Pro-Gear (тип Х-41) массой 1,7 кг

**Размеры кранов**
**под электропривод или с ручным управлением**

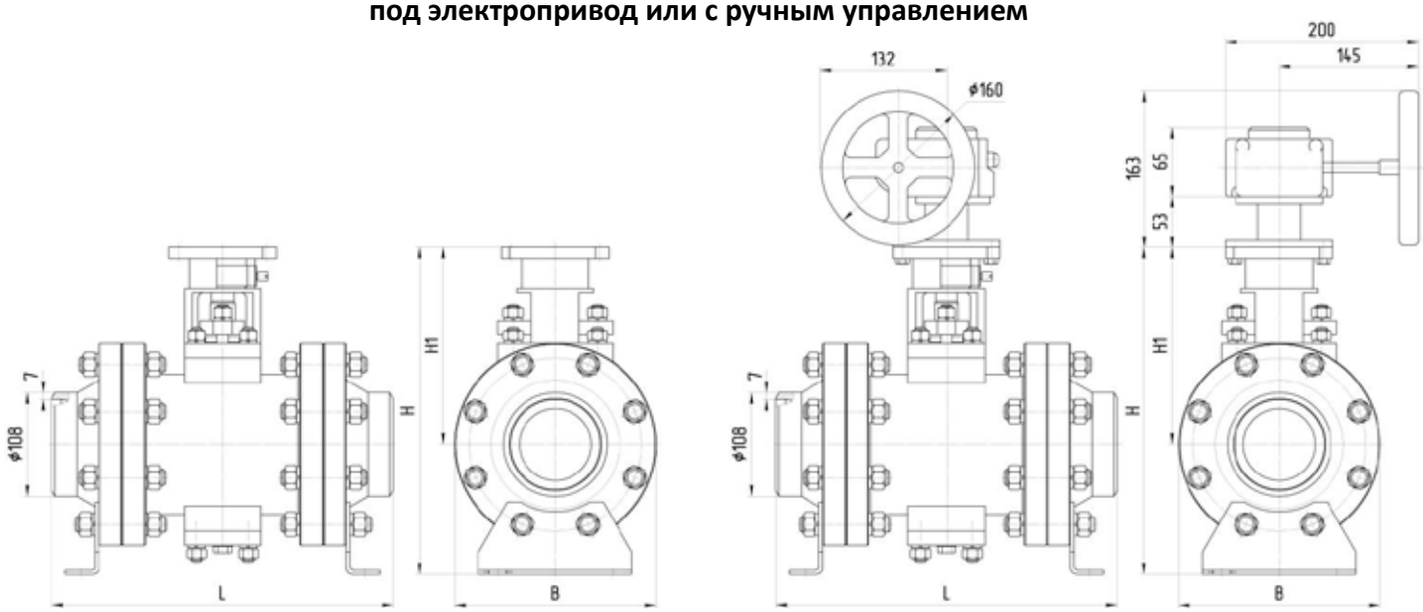


| № п/п | Краткое обозначение | PN, кгс/см² | Размеры крана L×B×H, мм | | | | Масса крана, кг | Диаметр отверстия в шаре, мм | Коэффициент сопротивления |
|---|---|---|---|---|---|---|---|---|---|
| | | | L | B | H | H1 | | | |
| 1 | АТЭК-100.198 | 40, 63 | 360 | 210 | 340 | 205 | 52 | 75 | 0,7 |

## Рекомендуемые комплекты ПЗК, ЗК DN 100 с электроприводами

**I. ПЗК с электроприводом и блоком управления БУП-М**

1. Общепромышленное исполнение: МБО-125/1-0,25
2. Взрывозащищенное исполнение: МБОВ-125/1-0,25

**II. ЗК с электроприводом и пускателем бесконтактным реверсивным (ПБР)**

1. Общепромышленное исполнение: МЭОФ-100/25-0,25
2. Взрывозащищенное исполнение: МЭОФ-100/25-0,25-IIBT4



Электропривод AUMA подбирается при получении опросного листа от Заказчика

## ПЗК, ЗК DN 125 PN 16, 25 кгс/см², Т рабочей среды до +250°С

**DN 125 PN 16, 25 черт. АТЭК.491284.395**

МАЗУТ
ДИЗТОПЛИВО

ВОДА

Кран полнопроходный с двусторонней герметичностью, под приварку
Класс герметичности затвора – «А» по ГОСТ 9544-2015 (взамен ГОСТ Р 54808)
Среда: мазут, дизтопливо, вода
Уплотнения по фланцевым разъемам – СНП (терморасширенный графит)
по оси (валу) – кольца КГФ (терморасширенный графит)
С ручным управлением ЗК комплектуется редуктором Pro-Gear (тип Х-41) массой 1,7 кг

**Размеры кранов**
**под электропривод или с ручным управлением**

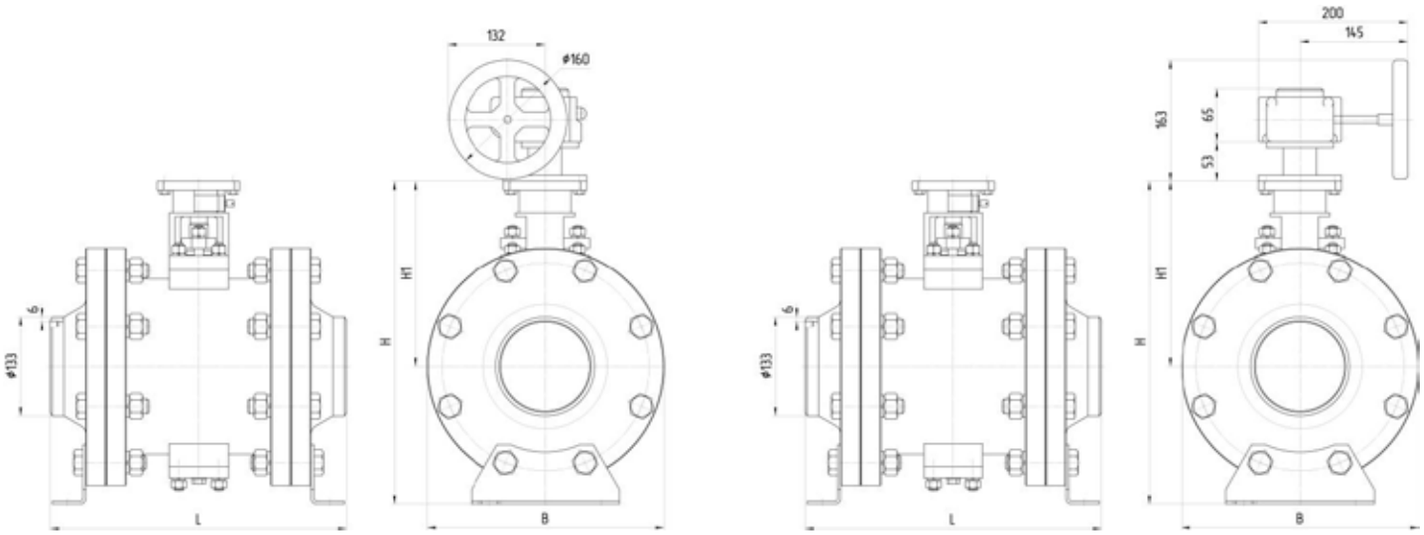


| № п/п | Краткое обозначение | PN, кгс/см² | Размеры крана L×B×H, мм | | | | Масса крана, кг | Диаметр отверстия в шаре, мм | Коэффициент сопротивления |
|---|---|---|---|---|---|---|---|---|---|
| | | | L | B | H | H1 | | | |
| 1 | АТЭК-125.395 | 16, 25 | 400 | 320 | 435 | 250 | 106 | 123 | 0,3 |

## Рекомендуемые комплекты ПЗК, ЗК DN 125 с электроприводами

**I. ПЗК с электроприводом и блоком управления БУП-М**

1. Общепромышленное исполнение: МБО-125/1-0,25
2. Взрывозащищенное исполнение: МБОВ-125/1-0,25

**II. ЗК с электроприводом и пускателем бесконтактным реверсивным (ПБР)**

1. Общепромышленное исполнение: МЭОФ-250/25-0,25
2. Взрывозащищенное исполнение: МЭОФ-250/25-0,25-IIBT4

**Примечание:** ЗК АТЭК-125.395 запрещается к применению на трубопроводах с любой газообразной средой.

## ПЗК, ЗК DN 125 PN 40 кгс/см², Т рабочей среды до +250°С

**DN 125 PN 40 черт. АТЭК.491284.396**

МАЗУТ
ДИЗТОПЛИВО

ВОДА

Кран полнопроходный с двусторонней герметичностью, под приварку
Класс герметичности затвора – «А» по ГОСТ 9544-2015 (взамен ГОСТ Р 54808)
Среда: мазут, дизтопливо, вода
Уплотнения по фланцевым разъемам – СНП (терморасширенный графит)
по оси (валу) – кольца КГФ (терморасширенный графит)
С ручным управлением ЗК комплектуется редуктором Pro-Gear (тип Х-41) массой 1,7 кг

**Размеры кранов**
**под электропривод или с ручным управлением**

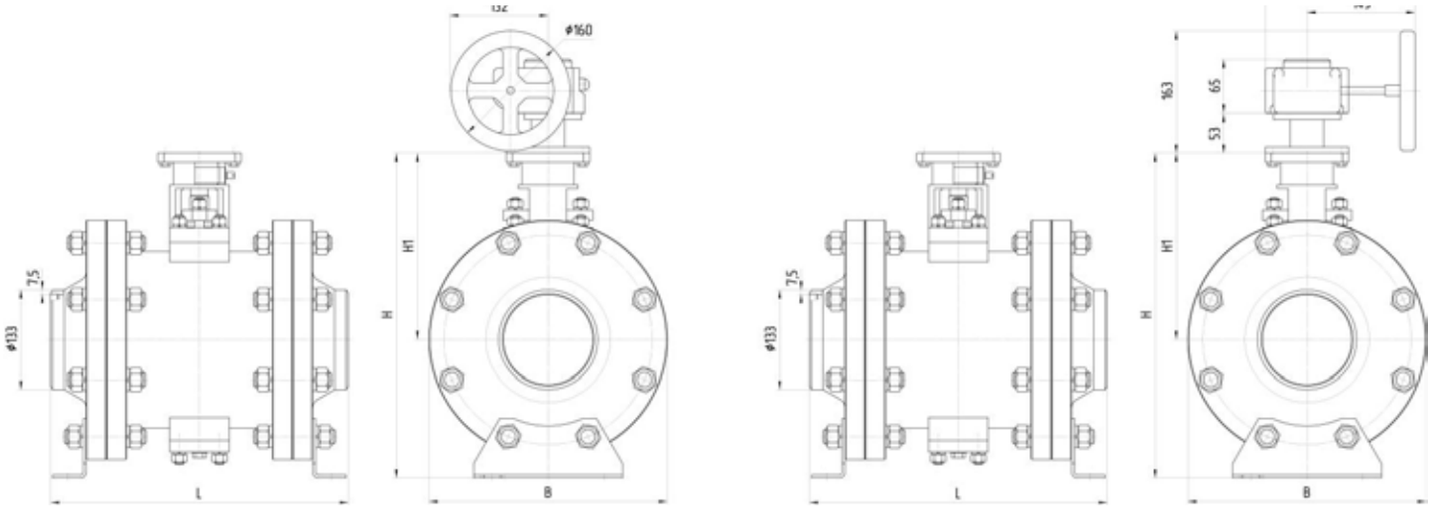


| № п/п | Краткое обозначение | PN, кгс/см² | Размеры крана L×B×H, мм | | | | Масса крана, кг | Диаметр отверстия в шаре, мм | Коэффициент сопротивления |
|---|---|---|---|---|---|---|---|---|---|
| | | | L | B | H | H1 | | | |
| 1 | АТЭК-125.396 | 40 | 400 | 320 | 435 | 250 | 114 | 123 | 0,3 |

## Рекомендуемые комплекты ПЗК, ЗК DN 125 с электроприводами

**I. ПЗК с электроприводом и блоком управления БУП-М**

1. Общепромышленное исполнение: МБО-125/1-0,25
2. Взрывозащищенное исполнение: МБОВ-125/1-0,25

**II. ЗК с электроприводом и пускателем бесконтактным реверсивным (ПБР)**

1. Общепромышленное исполнение: МЭОФ-250/25-0,25
2. Взрывозащищенное исполнение: МЭОФ-250/25-0,25-IIBT4

**Примечание:** ЗК АТЭК-125.396 запрещается к применению на трубопроводах с любой газообразной средой.



Электропривод AUMA подбирается при получении опросного листа от Заказчика

## ПЗК, ЗК DN 125 PN 63 кгс/см², Т рабочей среды до +250°С

**DN 125 PN 63 черт. АТЭК.491284.298**

МАЗУТ ДИЗТОПЛИВО

ПАР, ВОДА

Кран с зауженным проходом по ГОСТ 28343 с двусторонней герметичностью, под приварку
Класс герметичности затвора – «А» по ГОСТ 9544-2015 (взамен ГОСТ Р 54808)
Среда: мазут, дизтопливо, пар, вода
Уплотнения по фланцевым разъемам – СНП (терморасширенный графит)
по оси (валу) – кольца КГФ (терморасширенный графит)
С ручным управлением ЗК комплектуется редуктором Pro-Gear (тип Х-41) массой 1,7 кг

**Размеры кранов**
**под электропривод или с ручным управлением**

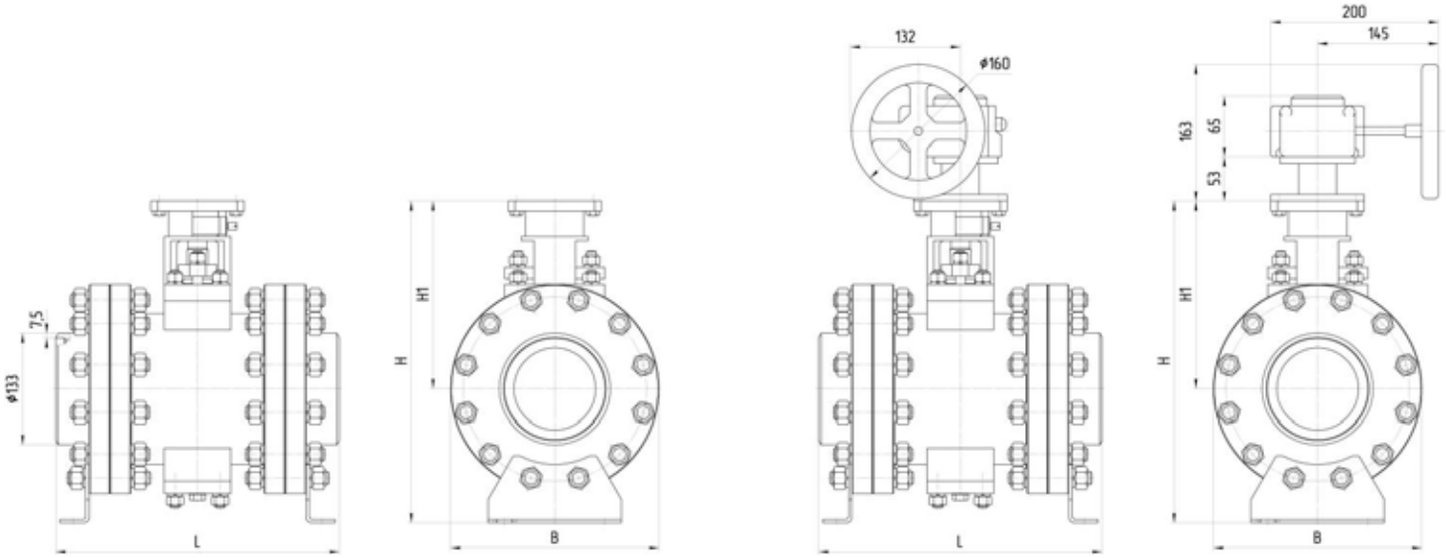


| № п/п | Краткое обозначение | PN, кгс/см² | Размеры крана L×B×H, мм | | | | Масса крана, кг | Диаметр отверстия в шаре, мм | Коэффициент сопротивления |
|---|---|---|---|---|---|---|---|---|---|
| | | | L | B | H | H1 | | | |
| 1 | АТЭК-125.298 | 63 | 380 | 250 | 385 | 225 | 72 | 98 | 0,7 |

## Рекомендуемые комплекты ПЗК, ЗК DN 125 с электроприводами

**I. ПЗК с электроприводом и блоком управления БУП-М**

1. Общепромышленное исполнение: МБО-125/1-0,25
2. Взрывозащищенное исполнение: МБОВ-125/1-0,25

**II. ЗК с электроприводом и пускателем бесконтактным реверсивным (ПБР)**

1. Общепромышленное исполнение: МЭОФ-250/25-0,25
2. Взрывозащищенное исполнение: МЭОФ-250/25-0,25-IIBT4

## ПЗК, ЗК DN 150 PN 16 кгс/см², Т рабочей среды до +150°С

**DN 150 PN 16 черт. АТЭК.491284.491**

**ГАЗ**

Кран полнопроходный с двусторонней герметичностью, под приварку
Класс герметичности затвора – «А» по ГОСТ 9544-2015 (взамен ГОСТ Р 54808)
Среда: газ
Уплотнения по фланцевым разъемам – СНП (терморасширенный графит),
по оси (валу) – резиновые кольца
С ручным управлением ЗК комплектуется редуктором Pro-Gear (тип X-41) массой 1,7 кг

**Размеры кранов**
**под электропривод или с ручным управлением**

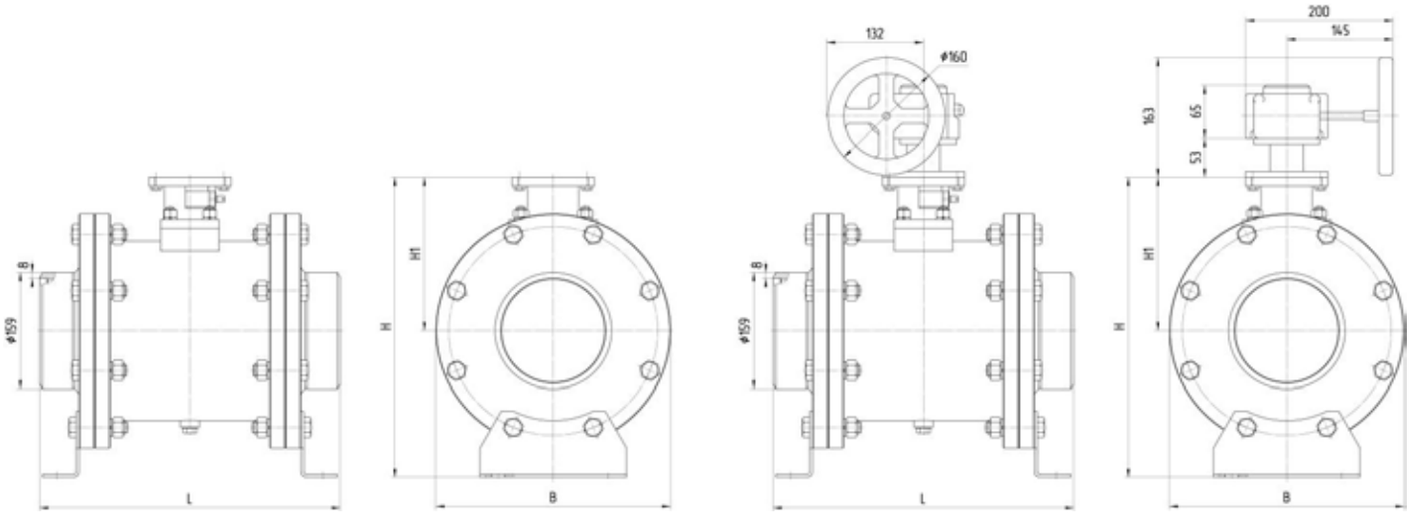


| № п/п | Краткое обозначение | PN, кгс/см² | Размеры крана L×B×H, мм | | | | Масса крана, кг | Диаметр отверстия в шаре, мм | Коэффициент сопротивления |
|---|---|---|---|---|---|---|---|---|---|
| | | | L | B | H | H1 | | | |
| 1 | АТЭК-150.491 | 16 | 410 | 320 | 410 | 210 | 79 | 147 | 0,3 |

## Рекомендуемые комплекты ПЗК, ЗК DN 150 с электроприводами

**I. ПЗК с электроприводом и блоком управления БУП-М**

1. Общепромышленное исполнение: МБО-125/1-0,25
2 Взрывозащищенное исполнение: МБОВ-125/1-0,25

**II. ЗК с электроприводом и пускателем бесконтактным реверсивным (ПБР)**

1. Общепромышленное исполнение: МЭОФ-100/25-0,25
2. Взрывозащищенное исполнение: МЭОФ-100/25-0,25-IIBT4

**Примечание:** ЗК АТЭК.491284.491 на входном контроле испытывать на герметичность затвора давлением Рисп. = Рр в случае, когда Рр ≤ 0,6 МПа согласно таб. 3 ГОСТ 33257-2015 «Арматура трубопроводная. Методы контроля и испытаний».

## ПЗК, ЗК DN 150 PN 16, 25 кгс/см², Т рабочей среды до +250°С

**DN 150 PN 16, 25 черт. АТЭК.491284.495**

МАЗУТ
ДИЗТОПЛИВО

ВОДА

Кран полнопроходный с двусторонней герметичностью, под приварку
Класс герметичности затвора – «А» по ГОСТ 9544-2015 (взамен ГОСТ Р 54808)
Среда: мазут, диз.топливо, вода
Уплотнения по фланцевым разъемам – СНП (терморасширенный графит)
по оси (валу) – кольца КГФ (терморасширенный графит)
С ручным управлением ЗК комплектуется редуктором Pro-Gear (тип Х-41) массой 1,7 кг

**Размеры кранов**
**под электропривод или с ручным управлением**

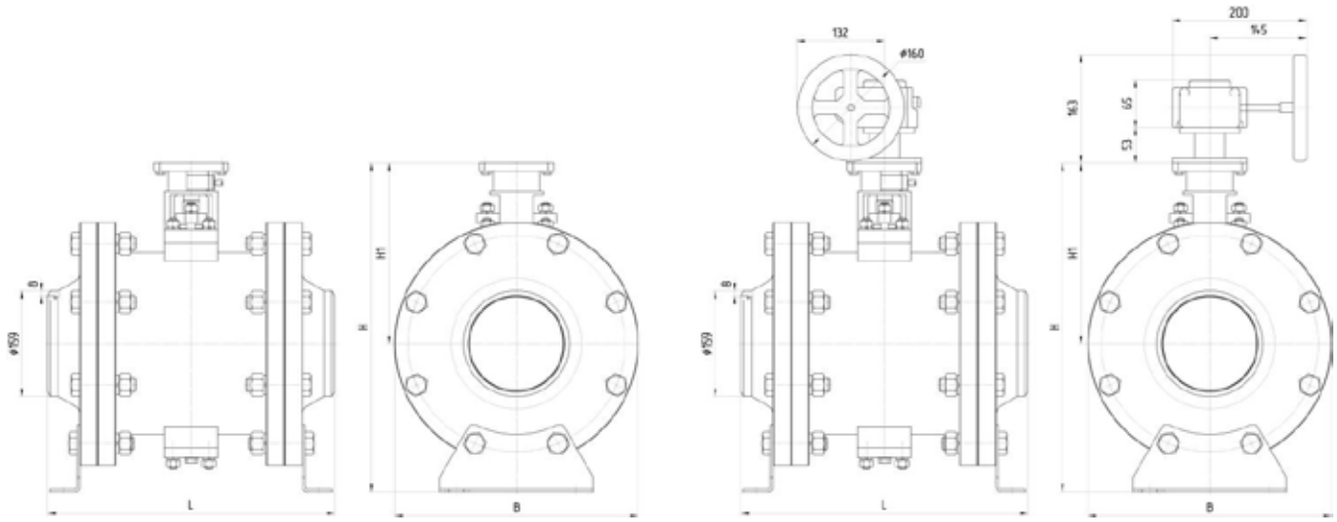


| № п/п | Краткое обозначение | PN, кгс/см² | Размеры крана L×B×H, мм | | | | Масса крана, кг | Диаметр отверстия в шаре, мм | Коэффициент сопротивления |
|---|---|---|---|---|---|---|---|---|---|
| | | | L | B | H | H1 | | | |
| 1 | АТЭК-150.495 | 16, 25 | 430 | 365 | 494 | 272 | 145 | 148 | 0,3 |

## Рекомендуемые комплекты ПЗК, ЗК DN 150 с электроприводами

**I. ПЗК с электроприводом, блоком управления БУП-М**

1. Общепромышленное исполнение: МБО-125/1-0,25
2. Взрывозащищенное исполнение: МБОВ-125/1-0,25

**II. ЗК с электроприводом и пускателем бесконтактным реверсивным (ПБР)**

1. Общепромышленное исполнение: МЭОФ-250/25-0,25
2. Взрывозащищенное исполнение: МЭОФ-250/25-0,25-IIBT4

**Примечание:** ЗК АТЭК-150.495 запрещается к применению на трубопроводах с любой газообразной средой.

## ПЗК, ЗК DN 150 PN 40 кгс/см², Т рабочей среды до +250°С

**DN 150 PN 40 черт. АТЭК.491284.496**

МАЗУТ
ДИЗТОПЛИВО

ВОДА

Кран полнопроходный с двусторонней герметичностью, под приварку
Класс герметичности затвора – «А» по ГОСТ 9544-2015 (взамен ГОСТ Р 54808)
Среда: мазут, дизтопливо, вода
Уплотнения по фланцевым разъемам – СНП (терморасширенный графит)
по оси (валу) – кольца КГФ (терморасширенный графит)
С ручным управлением ЗК комплектуется редуктором Pro-Gear (тип Х-41) массой 1,7 кг

**Размеры кранов**
**под электропривод или с ручным управлением**

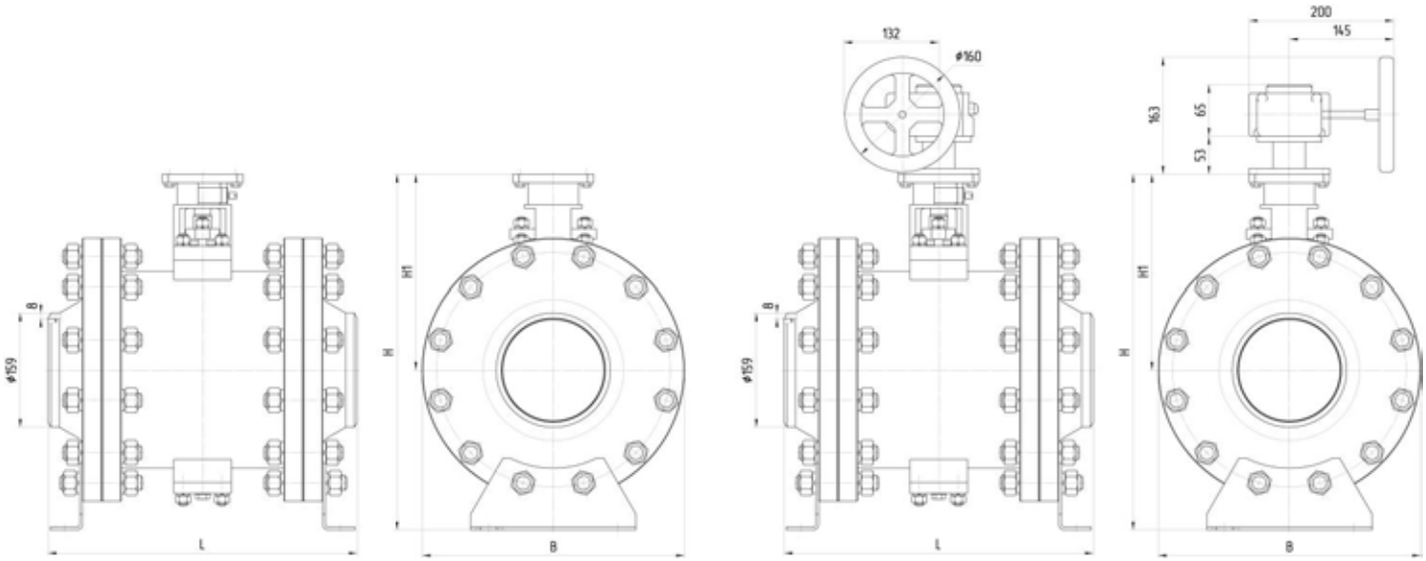


| № п/п | Краткое обозначение | PN, кгс/см² | Размеры крана L×B×H, мм | | | | Масса крана, кг | Диаметр отверстия в шаре, мм | Коэффициент сопротивления |
|---|---|---|---|---|---|---|---|---|---|
| | | | L | B | H | H1 | | | |
| 1 | АТЭК-150.496 | 40 | 480 | 365 | 494 | 272 | 157 | 148 | 0,3 |

## Рекомендуемые комплекты ПЗК, ЗК DN 150 с электроприводами

**I. ПЗК с электроприводом, блоком управления БУП-М**

1. Общепромышленное исполнение: МБО-125/1-0,25
2. Взрывозащищенное исполнение: МБОВ-125/1-0,25

**II. ЗК с электроприводом и пускателем бесконтактным реверсивным (ПБР)**

1. Общепромышленное исполнение: МЭОФ-250/25-0,25
2. Взрывозащищенное исполнение: МЭОФ-250/25-0,25-IIBT4

**Примечание:** ЗК АТЭК-150.496 запрещается к применению на трубопроводах с любой газообразной средой.



Электропривод AUMA подбирается при получении опросного листа от Заказчика

## ПЗК, ЗК DN 150 PN 40 кгс/см², Т рабочей среды до +250°С

**DN 150 PN 40 черт. АТЭК.491284.396**

МАЗУТ
ДИЗТОПЛИВО

ВОДА

Кран с зауженным проходом по ГОСТ 28343 с двусторонней герметичностью, под приварку
Класс герметичности затвора – «А» по ГОСТ 9544-2015 (взамен ГОСТ Р 54808)
Среда: мазут, дизтопливо, вода
Уплотнения по фланцевым разъемам – СНП (терморасширенный графит)
по оси (валу) – кольца КГФ (терморасширенный графит)
С ручным управлением ЗК комплектуется редуктором Pro-Gear (тип Х-41) массой 1,7 кг

**Размеры кранов**
**под электропривод или с ручным управлением**

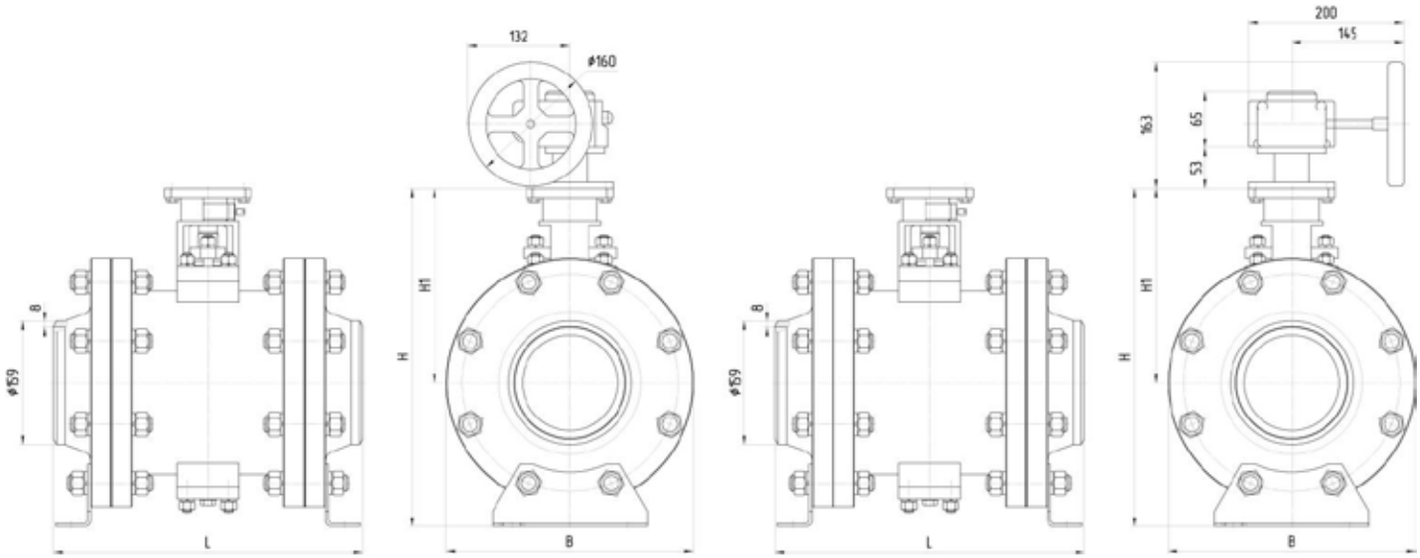


| № п/п | Краткое обозначение | PN, кгс/см² | Размеры крана L×B×H, мм | | | | Масса крана, кг | Диаметр отверстия в шаре, мм | Коэффициент сопротивления |
|---|---|---|---|---|---|---|---|---|---|
| | | | L | B | H | H1 | | | |
| 1 | АТЭК-150.396 | 40 | 400 | 320 | 435 | 250 | 115 | 123 | 1,5 |

## Рекомендуемые комплекты ПЗК, ЗК DN 150 с электроприводами

**I. ПЗК с электроприводом и блоком управления БУП-М**

1. Общепромышленное исполнение: МБО-125/1-0,25
2. Взрывозащищенное исполнение: МБОВ-125/1-0,25

**II. ЗК с электроприводом и пускателем бесконтактным реверсивным (ПБР)**

1. Общепромышленное исполнение: МЭОФ-250/25-0,25
2. Взрывозащищенное исполнение: МЭОФ-250/25-0,25-IIBT4

**Примечание:** ЗК АТЭК-150.396 запрещается к применению на трубопроводах с любой газообразной средой.

## ПЗК, ЗК DN 150 PN 63 кгс/см², Т рабочей среды до +250°С

**DN 150 PN 63 черт. АТЭК.491284.298**

МАЗУТ ДИЗТОПЛИВО

ПАР, ВОДА

Кран с зауженным проходом по ГОСТ 28343 с двусторонней герметичностью, под приварку
Класс герметичности затвора – «А» по ГОСТ 9544-2015 (взамен ГОСТ Р 54808)
Среда: мазут, дизтопливо, пар, вода
Уплотнения по фланцевым разъемам – СНП (терморасширенный графит)
по оси (валу) – кольца КГФ (терморасширенный графит)
С ручным управлением ЗК комплектуется редуктором Pro-Gear (тип Х-41) массой 1,7 кг

**Размеры кранов**
**под электропривод или с ручным управлением**

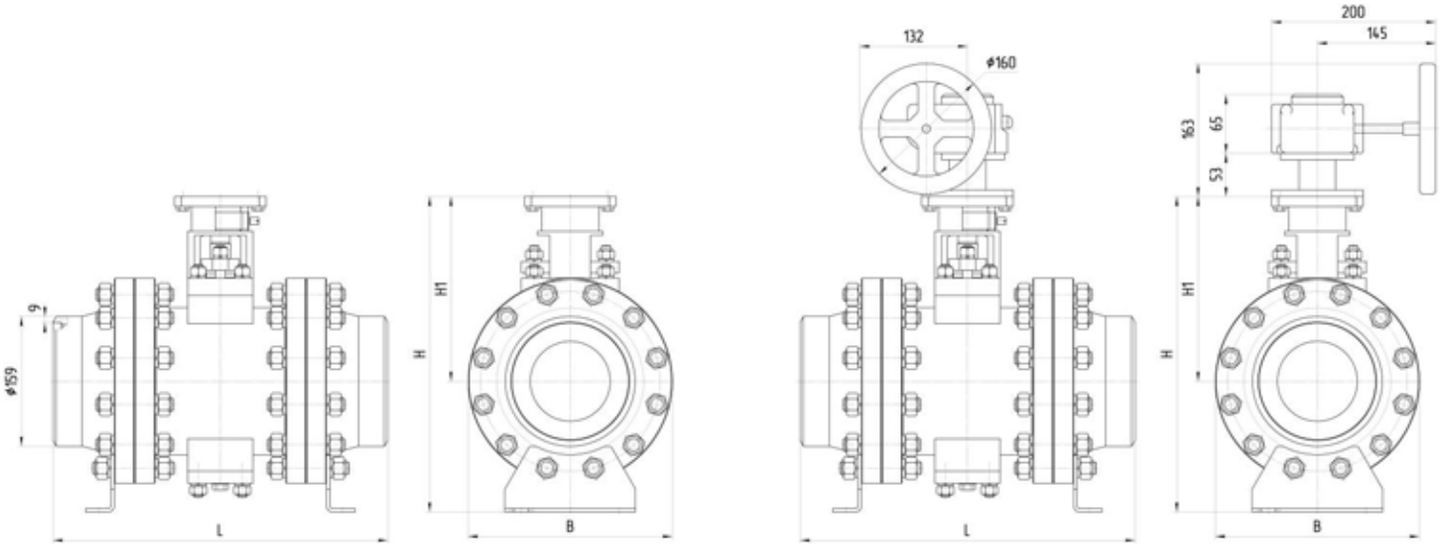


| № п/п | Краткое обозначение | PN, кгс/см² | Размеры крана L×B×H, мм | | | | Масса крана, кг | Диаметр отверстия в шаре, мм | Коэффициент сопротивления |
|---|---|---|---|---|---|---|---|---|---|
| | | | L | B | H | H1 | | | |
| 1 | АТЭК-150.298 | 63 | 410 | 250 | 385 | 225 | 72,5 | 98 | 1,5 |

## Рекомендуемые комплекты ПЗК, ЗК DN 150 с электроприводами

**I. ПЗК с электроприводом и блоком управления БУП-М**

1. Общепромышленное исполнение: МБО-125/1-0,25
2. Взрывозащищенное исполнение: МБОВ-125/1-0,25

**II. ЗК с электроприводом и пускателем бесконтактным реверсивным (ПБР)**

1. Общепромышленное исполнение: МЭОФ-250/25-0,25
2. Взрывозащищенное исполнение: МЭОФ-250/25-0,25-IIBT4



Электропривод AUMA подбирается при получении опросного листа от Заказчика

## ПЗК*, ЗК DN 200 PN 16 кгс/см², Т рабочей среды до +150°С

**1. DN 200 PN 16 черт. АТЭК.491284.597 – Т рабочей среды до +80°С**
**2. DN 200 PN 16 черт. АТЭК.491284.040 – Т рабочей среды до +150°С**

ГАЗ
ДИЗТОПЛИВО
ВОДА

Кран полнопроходный с двусторонней герметичностью, под приварку
Класс герметичности затвора – «А» по ГОСТ 9544-2015 (взамен ГОСТ Р 54808)
Среда: газ, дизтопливо, вода
Уплотнения по фланцевым разъемам – резиновые кольца,
по оси (валу) – резиновые кольца в черт. 491284.597, кольца КГФ в черт. 491284.040
С ручным управлением ЗК комплектуется редуктором Pro-Gear (тип Х-41) массой 1,7 кг

**Размеры кранов**
**под электропривод или с ручным управлением**

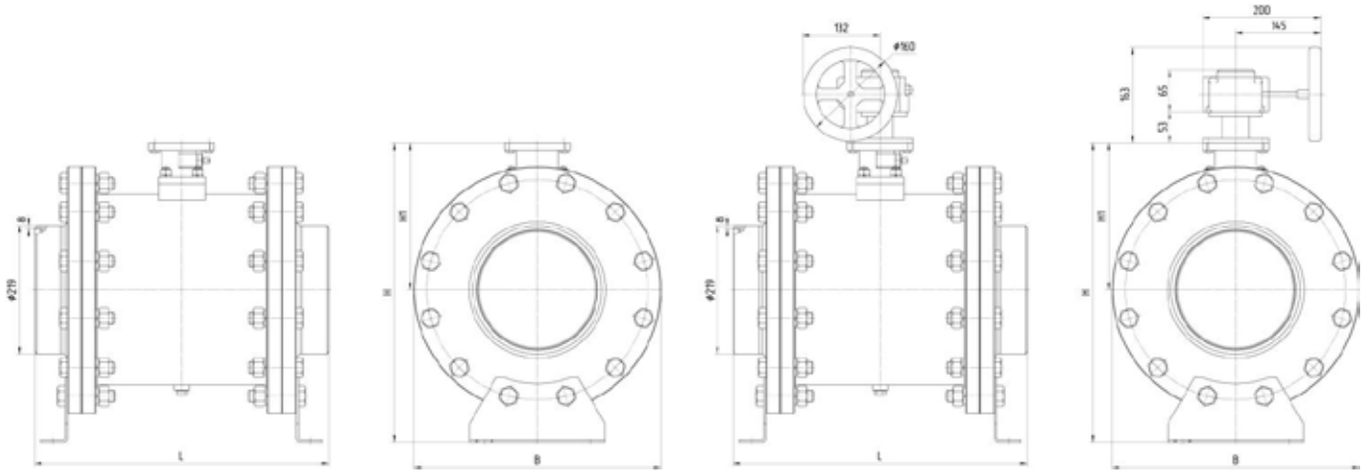

| № п/п | Краткое обозначение | PN, кгс/см² | Размеры крана L×B×H, мм | | | | Масса крана, кг | Диаметр отверстия в шаре, мм | Коэффициент сопротивления |
|---|---|---|---|---|---|---|---|---|---|
| | | | L | B | H | H1 | | | |
| 1 | АТЭК-200.597 | 16 | 500 | 420 | 510 | 250 | 146 | 198 | 0,3 |
| 2 | АТЭК-200.040 | 16 | 640 | 420 | 557 | 297 | 144 | | |

## Рекомендуемые комплекты ПЗК, ЗК DN 200 с электроприводами

### I. ПЗК с электроприводом и блоком управления БУП-М

1. Общепромышленное исполнение: МБО-125/1-0,25
2. Взрывозащищенное исполнение: МБОВ-125/1-0,25

### II. ЗК с электроприводом и пускателем бесконтактным реверсивным (ПБР)

1. Общепромышленное исполнение: МЭОФ-250/25-0,25
2. Взрывозащищенное исполнение: МЭОФ-250/25-0,25-IIBT4

**Примечание:** ЗК черт. АТЭК.491284.597 или черт. АТЭК.491284.040 на входном контроле испытывать на герметичность затвора давлением Рисп. = Рр в случае, когда Рр ≤ 0,6 МПа согласно таб.3 ГОСТ 33257-2015 «Арматура трубопроводная. Методы контроля и испытаний».

* Возможность применения ПЗК зависит от рабочего давления среды и требует согласования с техническим отделом НПФ «АТЭК»

## ПЗК*, ЗК DN 200 PN 16, 25 кгс/см², Т рабочей среды до +250°С

**DN 200 PN 16, 25 черт. АТЭК.491284.495**

МАЗУТ ДИЗТОПЛИВО

ВОДА

Кран с зауженным проходом по ГОСТ 28343 с двусторонней герметичностью, под приварку
Класс герметичности затвора – «А» по ГОСТ 9544-2015 (взамен ГОСТ Р 54808)
Среда: мазут, дизтопливо, вода
Уплотнения по фланцевым разъемам – СНП (терморасширенный графит),
по оси (валу) – кольца КГФ (терморасширенный графит)
С ручным управлением ЗК комплектуется редуктором Pro-Gear (тип Х-41) массой 1,7 кг

**Размеры кранов**
**под электропривод или с ручным управлением**

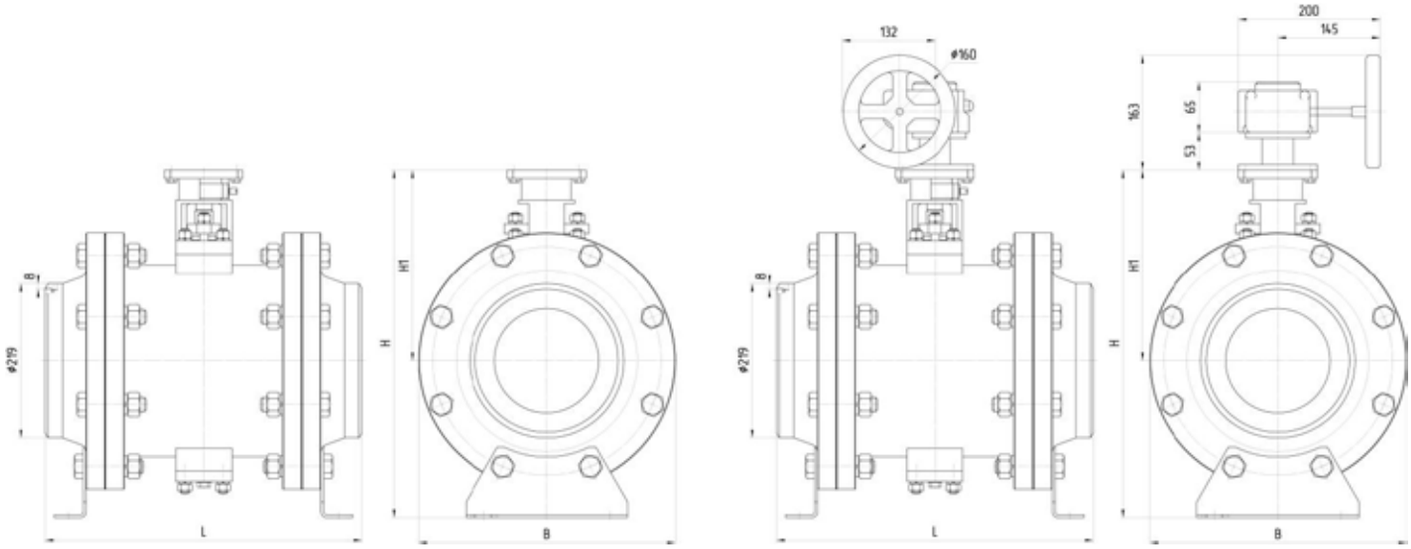


| № п/п | Краткое обозначение | PN, кгс/см² | Размеры крана L×B×H, мм | | | | Масса крана, кг | Диаметр отверстия в шаре, мм | Коэффициент сопротивления |
|---|---|---|---|---|---|---|---|---|---|
| | | | L | B | H | H1 | | | |
| 1 | АТЭК-200.495 | 16, 25 | 450 | 365 | 494 | 272 | 148 | 148 | 1,4 |

## Рекомендуемые комплекты ПЗК, ЗК DN 200 с электроприводами

**I. ПЗК с электроприводом и блоком управления БУП-М**

1. Общепромышленное исполнение: МБО-125/1-0,25
2. Взрывозащищенное исполнение: МБОВ-125/1-0,25

**II. ЗК с электроприводом и пускателем бесконтактным реверсивным (ПБР)**

1. Общепромышленное исполнение: МЭОФ-250/25-0,25
2. Взрывозащищенное исполнение: МЭОФ-250/25-0,25-IIBT4

**Примечание:** ЗК АТЭК-200.495 запрещается к применению на трубопроводах с любой газообразной средой.

* Возможность применения ПЗК зависит от рабочего давления среды и требует согласования с техническим отделом НПФ «АТЭК»

## ПЗК*, ЗК DN 200 PN 40 кгс/см$^2$,Т рабочей среды до +250°С

**DN 200 PN 40 черт. АТЭК.491284.496**

МАЗУТ
ДИЗТОПЛИВО

ВОДА

Кран с зауженным проходом по ГОСТ 28343 с двусторонней герметичностью, под приварку
Класс герметичности затвора – «А» по ГОСТ 9544-2015 (взамен ГОСТ Р 54808)
Среда: мазут, дизтопливо, вода
Уплотнения по фланцевым разъемам – СНП (терморасширенный графит),
по оси (валу) – кольца КГФ (терморасширенный графит)
С ручным управлением ЗК комплектуется редуктором Pro-Gear (тип Х-41) массой 1,7 кг

**Размеры кранов**
**под электропривод или с ручным управлением**

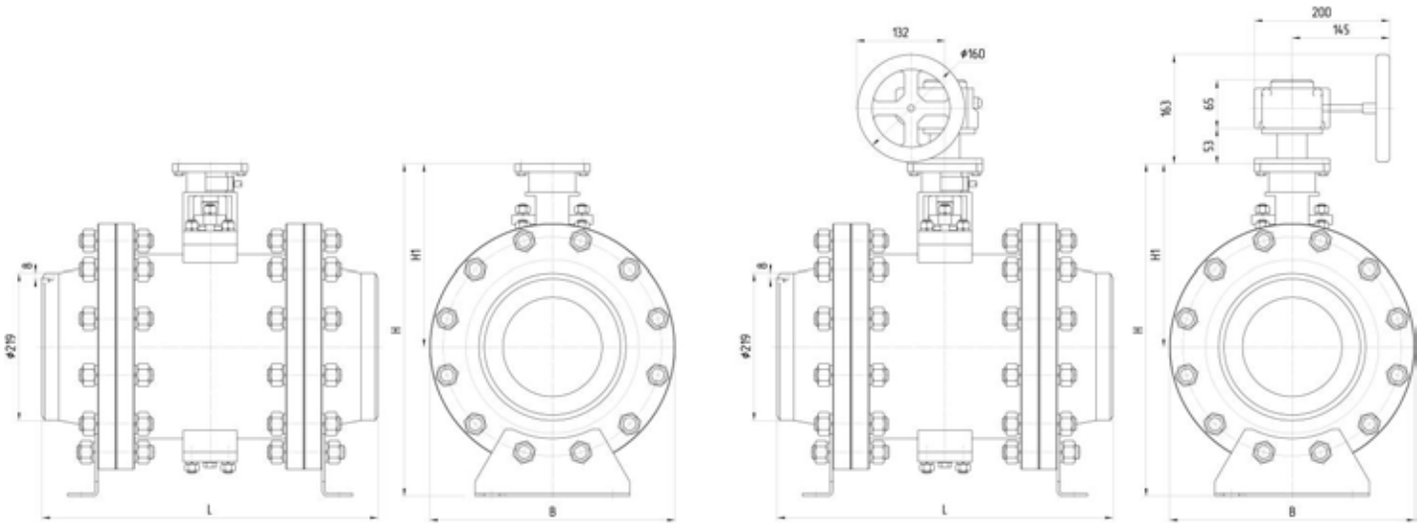


| № п/п | Краткое обозначение | PN, кгс/см$^2$ | Размеры крана L×B×H, мм | | | | Масса крана, кг | Диаметр отверстия в шаре, мм | Коэффициент сопротивления |
|---|---|---|---|---|---|---|---|---|---|
| | | | L | B | H | H1 | | | |
| 1 | АТЭК-200.496 | 40 | 500 | 365 | 494 | 272 | 161 | 148 | 1,4 |

## Рекомендуемые комплекты ПЗК, ЗК DN 150 с электроприводами

**I. ПЗК с электроприводом и блоком управления БУП-М**

1. Общепромышленное исполнение: МБО-125/1-0,25
2. Взрывозащищенное исполнение: МБОВ-125/1-0,25

**II. ЗК с электроприводом и пускателем бесконтактным реверсивным (ПБР)**

1. Общепромышленное исполнение: МЭОФ-250/25-0,25
2. Взрывозащищенное исполнение: МЭОФ-250/25-0,25-IIBT4

**Примечание:** ЗК АТЭК-200.496 запрещается к применению на трубопроводах с любой газообразной средой

* Возможность применения ПЗК зависит от рабочего давления среды и требует согласования с техническим отделом НПФ «АТЭК»

## ПЗК*, ЗК DN 250 PN 16 кгс/см²,Т рабочей среды до +150°С

**1. DN 250 PN 16 черт. АТЭК.491284.597 – Т рабочей среды до +80°С**
**2. DN 250 PN 16 черт. АТЭК.491284.040 – Т рабочей среды до +150°С**

ГАЗ
ДИЗТОПЛИВО
ВОДА

Кран с зауженным проходом по ГОСТ 28343 с двусторонней герметичностью, под приварку
Класс герметичности затвора – «А» по ГОСТ 9544-2015 (взамен ГОСТ Р 54808)
Среда: газ, дизтопливо, вода
Уплотнения по фланцевым разъемам – резиновые кольца,
по оси (валу) – резиновые кольца в черт. 491284.597, кольца КГФ в черт. 491284.040
С ручным управлением ЗК комплектуется редуктором Pro-Gear (тип Х-41) массой 1,7 кг

**Размеры кранов**
**под электропривод или с ручным управлением**

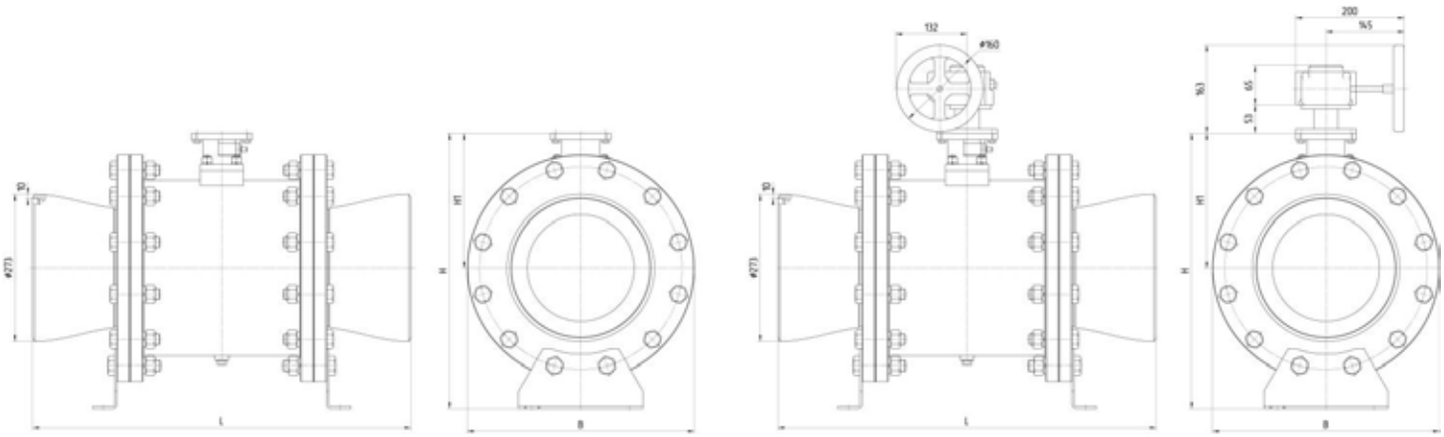

| № п/п | Краткое обозначение | PN, кгс/см² | Размеры крана L×B×H, мм | | | | Масса крана, кг | Диаметр отверстия в шаре, мм | Коэффициент сопротивления |
|---|---|---|---|---|---|---|---|---|---|
| | | | L | B | H | H1 | | | |
| 1 | АТЭК-250.597 | 16 | 700 | 420 | 510 | 250 | 164 | 198 | 1,4 |
| 2 | АТЭК-250.040 | 16 | 700 | 420 | 557 | 297 | 155 | | |

## Рекомендуемые комплекты ПЗК, ЗК DN 250 с электроприводами

### I. ПЗК с электроприводом и блоком управления БУП-М

1. Общепромышленное исполнение: МБО-125/1-0,25
2. Взрывозащищенное исполнение: МБОВ-125/1-0,25

### II. ЗК с электроприводом и пускателем бесконтактным реверсивным (ПБР)

1. Общепромышленное исполнение: МЭОФ-250/25-0,25
2. Взрывозащищенное исполнение: МЭОФ-250/25-0,25-IIBT4

**Примечание:** ЗК черт. АТЭК.491284.597 или черт. АТЭК.491284.040 на входном контроле испытывать на герметичность затвора давлением Рисп. = Рр в случае, когда Рр ≤ 0,6 МПа согласно таб.3 ГОСТ 33257-2015 «Арматура трубопроводная. Методы контроля и испытаний».

* Возможность применения ПЗК зависит от рабочего давления среды и требует согласования с техническим отделом НПФ «АТЭК»

## ПЗК*, ЗК DN 250 PN 16, 25 кгс/см², Т рабочей среды до +250°С

**DN 250 PN 16, 25 черт. АТЭК.491284.495**

МАЗУТ
ДИЗТОПЛИВО

ВОДА

Кран с зауженным проходом с двусторонней герметичностью, под приварку
Класс герметичности затвора – «А» по ГОСТ 9544-2015 (взамен ГОСТ Р 54808)
Среда: мазут, дизтопливо, вода
Уплотнения по фланцевым разъемам – СНП (терморасширенный графит),
по оси (валу) – кольца КГФ (терморасширенный графит)
С ручным управлением ЗК комплектуется редуктором Pro-Gear (тип Х-41) массой 1,7 кг

**Размеры кранов**
**под электропривод или с ручным управлением**

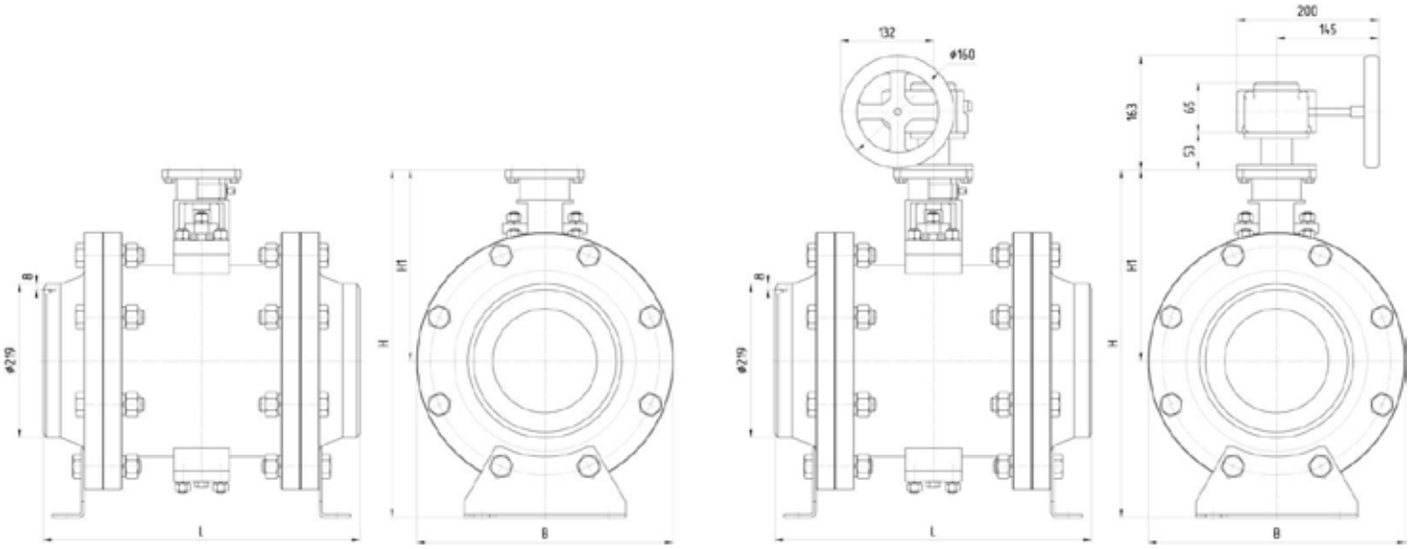


| № п/п | Краткое обозначение | PN, кгс/см² | Размеры крана L×B×H, мм | | | | Масса крана, кг | Диаметр отверстия в шаре, мм | Коэффициент сопротивления |
|---|---|---|---|---|---|---|---|---|---|
| | | | L | B | H | H1 | | | |
| 1 | АТЭК-250.495 | 16, 25 | 600 | 365 | 494 | 272 | 167 | 148 | 3,5 |

## Рекомендуемые комплекты ПЗК, ЗК DN 250 с электроприводами

**I. ПЗК с электроприводом и блоком управления БУП-М**

1. Общепромышленное исполнение: МБО-125/1-0,25
2. Взрывозащищенное исполнение: МБОВ-125/1-0,25

**II. ЗК с электроприводом и пускателем бесконтактным реверсивным (ПБР)**

1. Общепромышленное исполнение: МЭОФ-250/25-0,25
2. Взрывозащищенное исполнение: МЭОФ-250/25-0,25-IIBT4

**Примечание:** ЗК АТЭК-250.495 запрещается к применению на трубопроводах с любой газообразной средой.

* Возможность применения ПЗК зависит от рабочего давления среды и требует согласования с техническим отделом НПФ «АТЭК»

## ПЗК*, ЗК DN 250 PN 40 кгс/см$^2$,Т рабочей среды до +250°С

**DN 250 PN 40 черт. АТЭК.491284.496**

МАЗУТ
ДИЗТОПЛИВО

ВОДА

Кран с зауженным проходом с двусторонней герметичностью, под приварку
Класс герметичности затвора – «А» по ГОСТ 9544-2015 (взамен ГОСТ Р 54808)
Среда: мазут, дизтопливо, вода
Уплотнения по фланцевым разъемам – СНП (терморасширенный графит),
по оси (валу) – кольца КГФ (терморасширенный графит)
С ручным управлением ЗК комплектуется редуктором Pro-Gear (тип Х-41) массой 1,7 кг

**Размеры кранов**
**под электропривод или с ручным управлением**

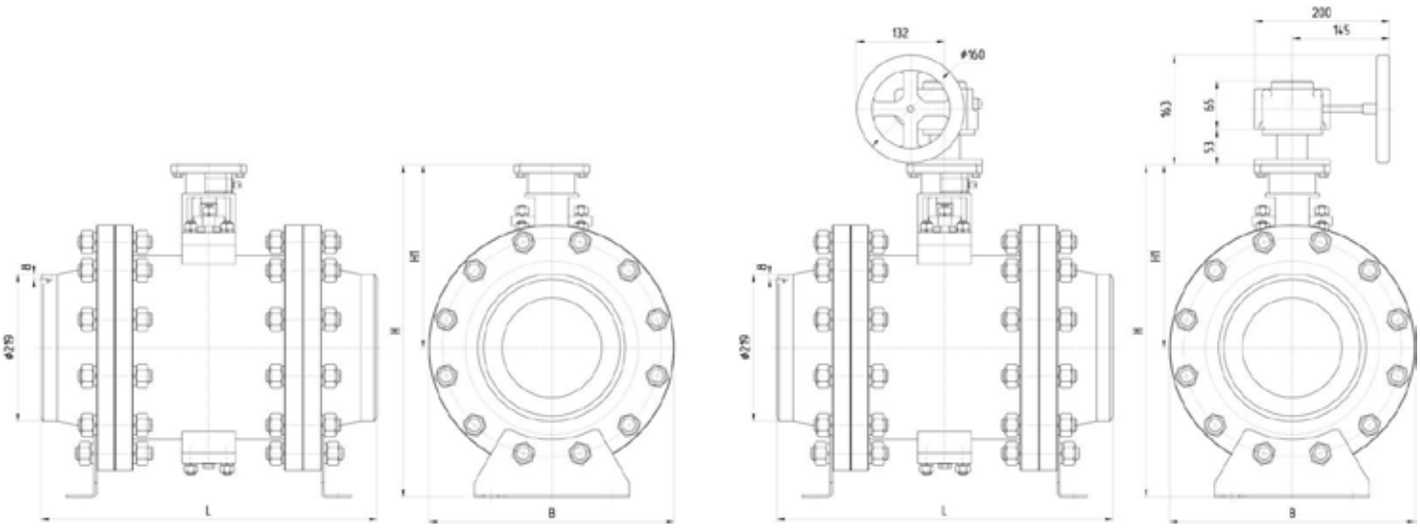


| № п/п | Краткое обозначение | PN, кгс/см$^2$ | Размеры крана L×B×H, мм | | | | Масса крана, кг | Диаметр отверстия в шаре, мм | Коэффициент сопротивления |
|---|---|---|---|---|---|---|---|---|---|
| | | | L | B | H | H1 | | | |
| 1 | АТЭК-250.496 | 40 | 630 | 365 | 494 | 272 | 175 | 148 | 3,5 |

## Рекомендуемые комплекты ПЗК, ЗК DN 250 с электроприводами

**I. ПЗК с электроприводом и блоком управления БУП-М**

**1. Общепромышленное исполнение: МБО-125/1-0,25**
**2. Взрывозащищенное исполнение: МБОВ-125/1-0,25**

**II. ЗК с электроприводом и пускателем бесконтактным реверсивным (ПБР)**

1. Общепромышленное исполнение: МЭОФ-250/25-0,25
2. Взрывозащищенное исполнение: МЭОФ-250/25-0,25-IIBT4

**Примечание:** ЗК АТЭК-250.496 запрещается к применению на трубопроводах с любой газообразной средой.

* Возможность применения ПЗК зависит от рабочего давления среды и требует согласования с техническим отделом НПФ «АТЭК»



Электропривод AUMA подбирается при получении опросного листа от Заказчика

## ПЗК, ЗК DN 10 PN 16, 25 кгс/см², Т рабочей среды до +150°С

**DN 10 PN 16, 25 черт. АТЭК.491811.116**

**ГАЗ**

Кран полнопроходный с двусторонней герметичностью, под приварку
Класс герметичности затвора – «А» по ГОСТ 9544-2015 (взамен ГОСТ Р 54808)
Среда: газ
Уплотнения по фланцевым разъемам – резиновые кольца,
по оси (валу) – резиновые кольца

НОВЫЕ РАЗРАБОТКИ И МОДЕРНИЗАЦИЯ

**Размеры кранов**
**под электропривод или с ручным управлением**

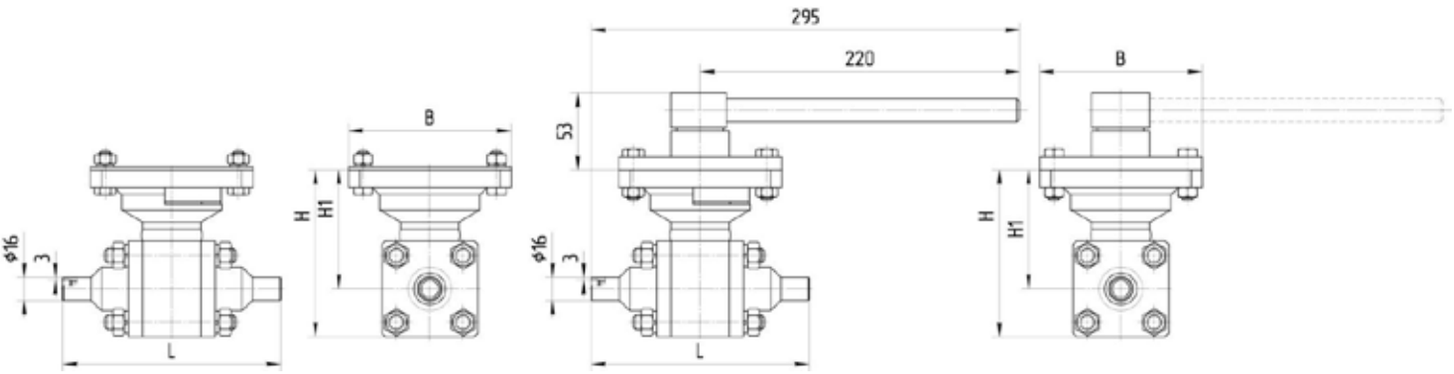


| № п/п | Краткое обозначение | PN, кгс/см² | Размеры крана L×B×H, мм | | | | Масса крана, кг | Диаметр отверстия в шаре, мм | Коэффициент сопротивления |
|---|---|---|---|---|---|---|---|---|---|
| | | | L | B | H | H1 | | | |
| 1 | АТЭК-10.116 | 16, 25 | 150 | 112 | 115 | 82 | 4,00 | 12 | 0,3 |

## Рекомендуемые комплекты ПЗК, ЗК DN 10 с электроприводами

**I. ПЗК с электроприводом и блоком управления БУП-М**

1. Общепромышленное исполнение: МБО-63/1-0,25
2. Взрывозащищенное исполнение: МБОВ-63/1-0,25

**II. ЗК с электроприводом и пускателем бесконтактным реверсивным (ПБР)**

1. Общепромышленное исполнение: МЭОФ-40/25-0,25
2. Взрывозащищенное исполнение: МЭОФ-40/25-0,25-IIBT4

## ПЗК, ЗК DN 10 PN 16, 25, 40, 63 кгс/см², Т рабочей среды до +250°С

**DN 10 PN 16, 25, 40, 63 черт. АТЭК.491811.110**

МАЗУТ ДИЗТОПЛИВО

ПАР, ВОДА

Кран полнопроходный с двусторонней герметичностью, под приварку
Класс герметичности затвора – «А» по ГОСТ 9544-2015 (взамен ГОСТ Р 54808)
Среда: мазут, дизтопливо, пар, вода
Уплотнения по фланцевым разъемам – ПАГФ-Г (терморасширенный графит), по оси (валу) – кольца КГФ (терморасширенный графит)

НОВЫЕ РАЗРАБОТКИ И МОДЕРНИЗАЦИЯ

**Размеры кранов**
**под электропривод или с ручным управлением**

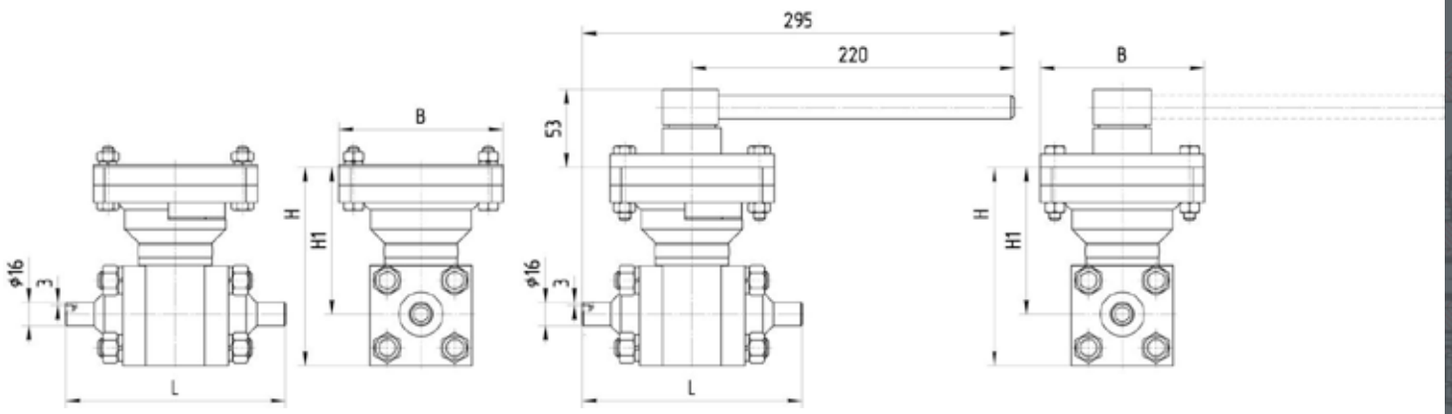


| № п/п | Краткое обозначение | PN, кгс/см² | Размеры крана L×B×H, мм | | | | Масса крана, кг | Диаметр отверстия в шаре, мм | Коэффициент сопротивления |
|---|---|---|---|---|---|---|---|---|---|
| | | | L | B | H | H1 | | | |
| 1 | АТЭК-10.110 | 16, 25, 40, 63 | 150 | 112 | 135 | 100 | 5,30 | 12 | 0,3 |

## Рекомендуемые комплекты ПЗК, ЗК DN 10 с электроприводами

**I. ПЗК с электроприводом и блоком управления БУП-М**

1. Общепромышленное исполнение: МБО-63/1-0,25
2. Взрывозащищенное исполнение: МБОВ-63/1-0,25

**II. ЗК с электроприводом и пускателем бесконтактным реверсивным (ПБР)**

1. Общепромышленное исполнение: МЭОФ-40/25-0,25
2. Взрывозащищенное исполнение: МЭОФ-40/25-0,25-IIBT4



Электропривод AUMA подбирается при получении опросного листа от Заказчика

## ПЗК, ЗК DN 15 PN 16, 25 кгс/см², Т рабочей среды до +150°С

**DN 15 PN 16, 25 черт. АТЭК.491811.116**

**ГАЗ**

Кран полнопроходный с двусторонней герметичностью, под приварку
Класс герметичности затвора – «А» по ГОСТ 9544-2015 (взамен ГОСТ Р 54808)
Среда: газ
Уплотнения по фланцевым разъемам – резиновые кольца,
по оси (валу) – резиновые кольца

НОВЫЕ РАЗРАБОТКИ И МОДЕРНИЗАЦИЯ

**Размеры кранов**
**под электропривод или с ручным управлением**

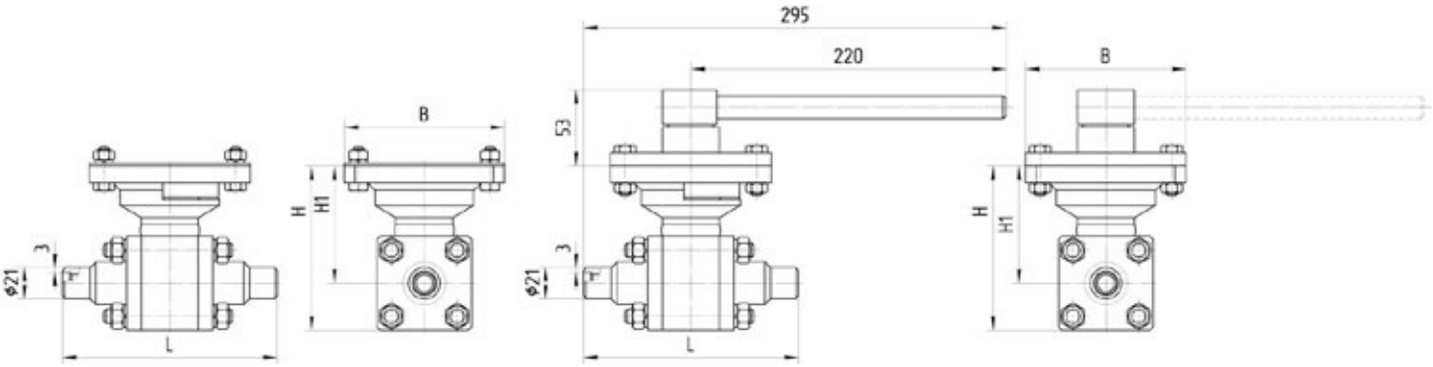


| № п/п | Краткое обозначение | PN, кгс/см² | Размеры крана L×B×H, мм | | | | Масса крана, кг | Диаметр отверстия в шаре, мм | Коэффициент сопротивления |
|---|---|---|---|---|---|---|---|---|---|
| | | | L | B | H | H1 | | | |
| 1 | АТЭК-15.116 | 16, 25 | 150 | 112 | 115 | 82 | 4,00 | 12 | 0,3 |

## Рекомендуемые комплекты ПЗК, ЗК DN 15 с электроприводами

**I. ПЗК с электроприводом и блоком управления БУП-М**

1. Общепромышленное исполнение: МБО-63/1-0,25
2. Взрывозащищенное исполнение: МБОВ-63/1-0,25

**II. ЗК с электроприводом и пускателем бесконтактным реверсивным (ПБР)**

1. Общепромышленное исполнение: МЭОФ-40/25-0,25
2. Взрывозащищенное исполнение: МЭОФ-40/25-0,25-IIBT4

## ПЗК, ЗК DN 15 PN 16, 25, 40, 63 кгс/см², Т рабочей среды до +250°С

**DN 15 PN 16, 25, 40, 63 черт. АТЭК.491811.110**

МАЗУТ ДИЗТОПЛИВО

ПАР, ВОДА

Кран полнопроходный с двусторонней герметичностью, под приварку
Класс герметичности затвора – «А» по ГОСТ 9544-2015 (взамен ГОСТ Р 54808)
Среда: мазут, дизтопливо, пар, вода
Уплотнения по фланцевым разъемам – ПАГФ-Г (терморасширенный графит), по оси (валу) – кольца КГФ (терморасширенный графит)

НОВЫЕ РАЗРАБОТКИ И МОДЕРНИЗАЦИЯ

**Размеры кранов**
**под электропривод или с ручным управлением**

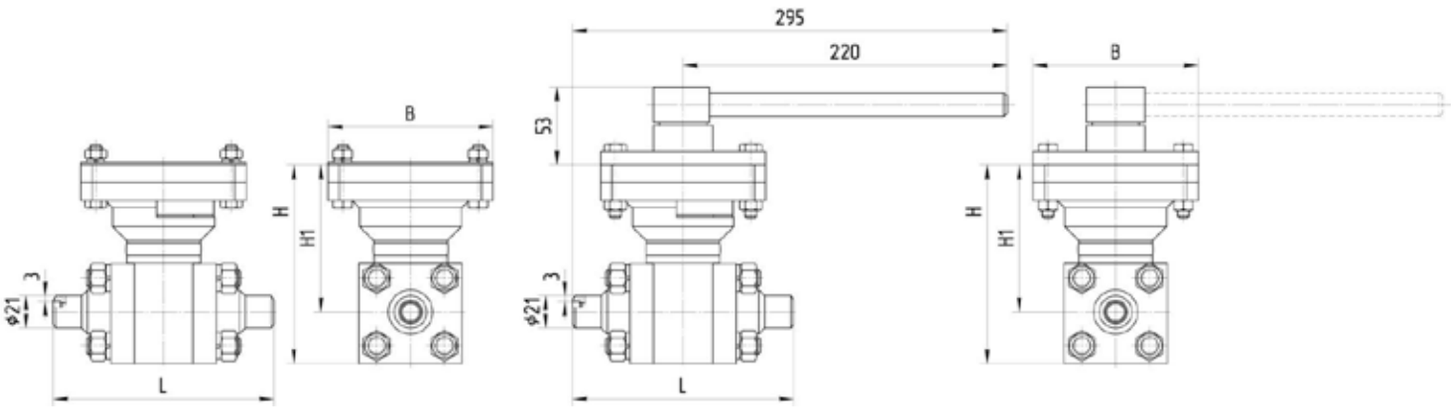


| № п/п | Краткое обозначение | PN, кгс/см² | Размеры крана L×B×H, мм | | | | Масса крана, кг | Диаметр отверстия в шаре, мм | Коэффициент сопротивления |
|---|---|---|---|---|---|---|---|---|---|
| | | | L | B | H | H1 | | | |
| 1 | АТЭК-15.110 | 16, 25, 40, 63 | 150 | 112 | 135 | 100 | 5,32 | 12 | 0,3 |

## Рекомендуемые комплекты ПЗК, ЗК DN 10 с электроприводами

**I. ПЗК с электроприводом и блоком управления БУП-М**

1. Общепромышленное исполнение: МБО-63/1-0,25
2. Взрывозащищенное исполнение: МБОВ-63/1-0,25

**II. ЗК с электроприводом и пускателем бесконтактным реверсивным (ПБР)**

1. Общепромышленное исполнение: МЭОФ-40/25-0,25
2. Взрывозащищенное исполнение: МЭОФ-40/25-0,25-IIBT4



Электропривод AUMA подбирается при получении опросного листа от Заказчика

## ПЗК, ЗК DN 20 PN 16, 25 кгс/см², Т рабочей среды до +150°С

**DN 20 PN 16, 25 черт. АТЭК.491811.117**

**ГАЗ**

Кран полнопроходный с двусторонней герметичностью, под приварку
Класс герметичности затвора – «А» по ГОСТ 9544-2015 (взамен ГОСТ Р 54808)
Среда: газ
Уплотнения по фланцевым разъемам – резиновые кольца,
по оси (валу) – резиновые кольца

НОВЫЕ РАЗРАБОТКИ И МОДЕРНИЗАЦИЯ

**Размеры кранов**
**под электропривод или с ручным управлением**

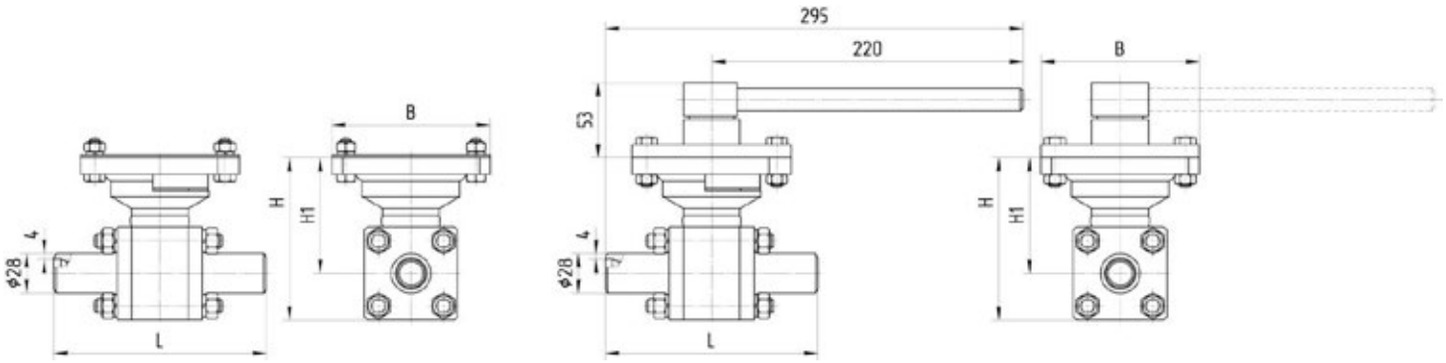


| № п/п | Краткое обозначение | PN, кгс/см² | Размеры крана L×B×H, мм | | | | Масса крана, кг | Диаметр отверстия в шаре, мм | Коэффициент сопротивления |
|---|---|---|---|---|---|---|---|---|---|
| | | | L | B | H | H1 | | | |
| 1 | АТЭК-20.117 | 16, 25 | 150 | 112 | 115 | 82 | 3,90 | 17 | 0,5 |

## Рекомендуемые комплекты ПЗК, ЗК DN 20 с электроприводами

**I. ПЗК с электроприводом и блоком управления БУП-М**

1. Общепромышленное исполнение: МБО-63/1-0,25
2. Взрывозащищенное исполнение: МБОВ-63/1-0,25

**II. ЗК с электроприводом и пускателем бесконтактным реверсивным (ПБР)**

1. Общепромышленное исполнение: МЭОФ-40/25-0,25
2. Взрывозащищенное исполнение: МЭОФ-40/25-0,25

## ПЗК, ЗК DN 20 PN 16, 25, 40, 63 кгс/см², Т рабочей среды до +250°С

**DN 20 PN 16, 25, 40, 63 черт. АТЭК.491811.112**

МАЗУТ ДИЗТОПЛИВО

ПАР, ВОДА

Кран полнопроходный с двусторонней герметичностью, под приварку
Класс герметичности затвора – «А» по ГОСТ 9544-2015 (взамен ГОСТ Р 54808)
Среда: мазут, дизтопливо, пар, вода
Уплотнения по фланцевым разъемам – ПАГФ-Г (терморасширенный графит), по оси (валу) – кольца КГФ (терморасширенный графит)

НОВЫЕ РАЗРАБОТКИ И МОДЕРНИЗАЦИЯ

**Размеры кранов**
**под электропривод или с ручным управлением**

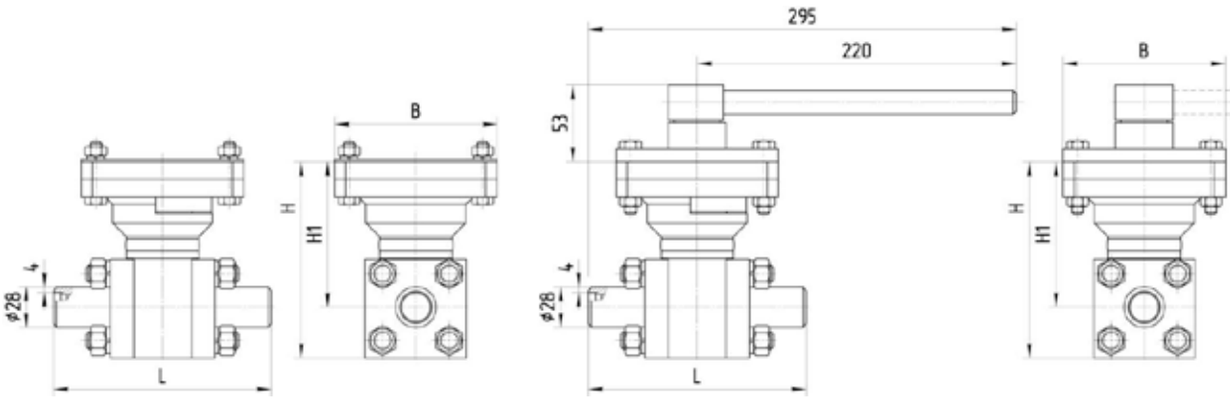


| № п/п | Краткое обозначение | PN, кгс/см² | Размеры крана L×B×H, мм | | | | Масса крана, кг | Диаметр отверстия в шаре, мм | Коэффициент сопротивления |
|---|---|---|---|---|---|---|---|---|---|
| | | | L | B | H | H1 | | | |
| 1 | АТЭК-20.112 | 16, 25, 40, 63 | 150 | 112 | 135 | 100 | 5,16 | 17 | 0,5 |

## Рекомендуемые комплекты ПЗК, ЗК DN 20 с электроприводами

**I. ПЗК с электроприводом и блоком управления БУП-М**

1. Общепромышленное исполнение: МБО-63/1-0,25
2. Взрывозащищенное исполнение: МБОВ-63/1-0,25

**II. ЗК с электроприводом и пускателем бесконтактным реверсивным (ПБР)**

1. Общепромышленное исполнение: МЭОФ-40/25-0,25
2. Взрывозащищенное исполнение: МЭОФ-40/25-0,25-IIBT4



Электропривод AUMA подбирается при получении опросного листа от Заказчика

## ПЗК, ЗК DN 25 PN 16, 25 кгс/см², Т рабочей среды до +150°С

**DN 25 PN 16, 25 черт. АТЭК.491811.115**

**ГАЗ**

Кран полнопроходный с двусторонней герметичностью, под приварку
Класс герметичности затвора – «А» по ГОСТ 9544-2015 (взамен ГОСТ Р 54808)
Среда: газ
Уплотнения по фланцевым разъемам – резиновые кольца,
по оси (валу) – резиновые кольца

НОВЫЕ РАЗРАБОТКИ И МОДЕРНИЗАЦИЯ

**Размеры кранов**
**под электропривод или с ручным управлением**

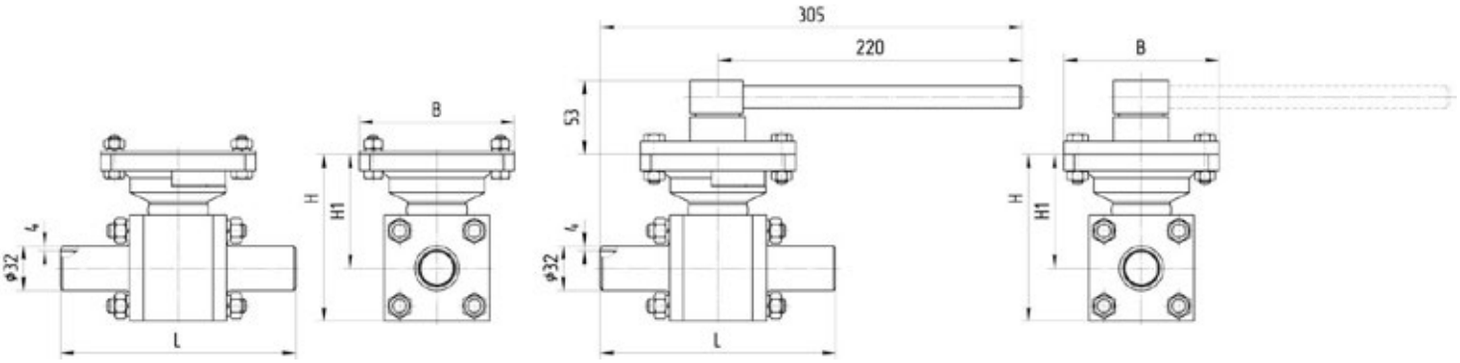


| № п/п | Краткое обозначение | PN, кгс/см² | Размеры крана L×B×H, мм | | | | Масса крана, кг | Диаметр отверстия в шаре, мм | Коэффициент сопротивления |
|---|---|---|---|---|---|---|---|---|---|
| | | | L | B | H | H1 | | | |
| 1 | АТЭК-25.115 | 16, 25 | 170 | 112 | 120 | 82 | 4,70 | 24 | 0,4 |

## Рекомендуемые комплекты ПЗК, ЗК DN 25 с электроприводами

**I. ПЗК с электроприводом и блоком управления БУП-М**

1. Общепромышленное исполнение: МБО-63/1-0,25
2. Взрывозащищенное исполнение: МБОВ-63/1-0,25

**II. ЗК с электроприводом и пускателем бесконтактным реверсивным (ПБР)**

1. Общепромышленное исполнение: МЭОФ-40/25-0,25
2. Взрывозащищенное исполнение: МЭОФ-40/25-0,25-IIBT4

## ПЗК, ЗК DN 25 PN 16, 25, 40, 63 кгс/см², Т рабочей среды до +250°С

**DN 25 PN 16, 25, 40, 63 черт. АТЭК.491811.114**

МАЗУТ ДИЗТОПЛИВО

ПАР, ВОДА

Кран полнопроходный с двусторонней герметичностью, под приварку
Класс герметичности затвора – «А» по ГОСТ 9544-2015 (взамен ГОСТ Р 54808)
Среда: мазут, дизтопливо, пар, вода
Уплотнения по фланцевым разъемам – ПАГФ-Г (терморасширенный графит), по оси (валу) – кольца КГФ (терморасширенный графит)

НОВЫЕ РАЗРАБОТКИ И МОДЕРНИЗАЦИЯ

**Размеры кранов**
**под электропривод или с ручным управлением**

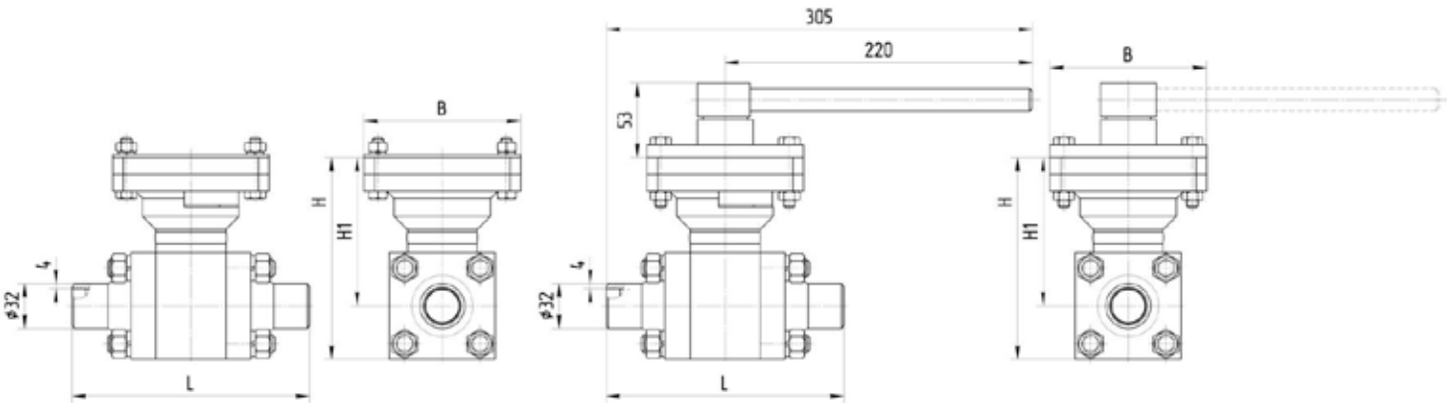


| № п/п | Краткое обозначение | PN, кгс/см² | Размеры крана L×B×H, мм | | | | Масса крана, кг | Диаметр отверстия в шаре, мм | Коэффициент сопротивления |
|---|---|---|---|---|---|---|---|---|---|
| | | | L | B | H | H1 | | | |
| 1 | АТЭК-25.114 | 16, 25, 40, 63 | 170 | 112 | 144 | 106 | 6 | 24 | 0,4 |

## Рекомендуемые комплекты ПЗК, ЗК DN 25 с электроприводами

**I. ПЗК с электроприводом и блоком управления БУП-М**

1. Общепромышленное исполнение: МБО-63/1-0,25
2. Взрывозащищенное исполнение: МБОВ-63/1-0,25

**II. ЗК с электроприводом и пускателем бесконтактным реверсивным (ПБР)**

1. Общепромышленное исполнение: МЭОФ-40/25-0,25
2. Взрывозащищенное исполнение: МЭОФ-40/25-0,25-IIBT4



Электропривод AUMA подбирается при получении опросного листа от Заказчика

## ПЗК, ЗК DN 32 PN 16, 25 кгс/см², Т рабочей среды до +150°С

**DN 32 PN 16, 25 черт. АТЭК.491284.157**

**ГАЗ**

Кран полнопроходный с двусторонней герметичностью, под приварку
Класс герметичности затвора – «А» по ГОСТ 9544-2015 (взамен ГОСТ Р 54808)
Среда: газ
Уплотнения по фланцевым разъемам – резиновые кольца,
по оси (валу) – резиновые кольца

НОВЫЕ РАЗРАБОТКИ И МОДЕРНИЗАЦИЯ

**Размеры кранов**
**под электропривод или с ручным управлением**

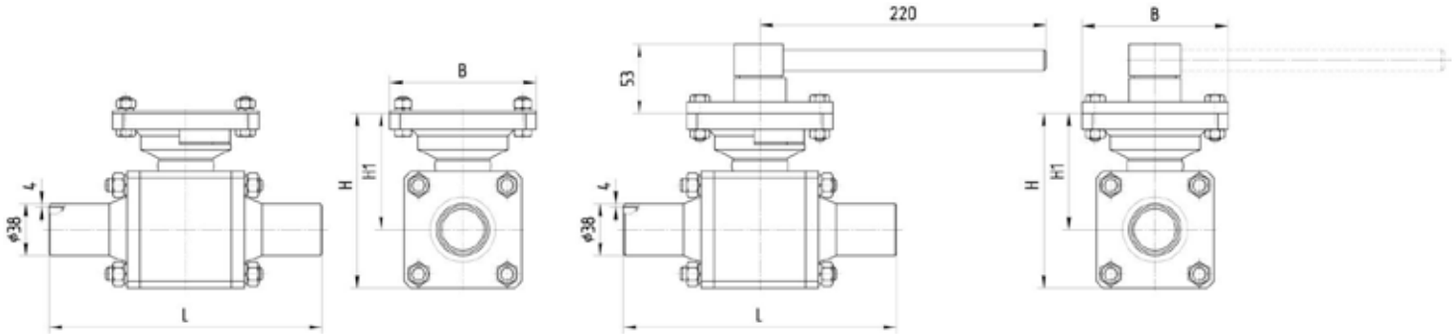


| № п/п | Краткое обозначение | PN, кгс/см² | Размеры крана L×B×H, мм | | | | Масса крана, кг | Диаметр отверстия в шаре, мм | Коэффициент сопротивления |
|---|---|---|---|---|---|---|---|---|---|
| | | | L | B | H | H1 | | | |
| 1 | АТЭК-32.157 | 16, 25 | 210 | 112 | 134 | 89 | 6,50 | 34 | 0,3 |

### Рекомендуемые комплекты ПЗК, ЗК DN 32 с электроприводами

**I. ПЗК с электроприводом и блоком управления БУП-М**

1. Общепромышленное исполнение: МБО-63/1-0,25
2. Взрывозащищенное исполнение: МБОВ-63/1-0,25

**II. ЗК с электроприводом и пускателем бесконтактным реверсивным (ПБР)**

1. Общепромышленное исполнение: МЭОФ-40/25-0,25
2. Взрывозащищенное исполнение: МЭОФ-40/25-0,25-IIBT4

## ПЗК, ЗК DN 32 PN 16, 25, 40, 63 кгс/см², Т рабочей среды до +250°С

**DN 32 PN 16, 25, 40, 63 черт. АТЭК.491284.150**

МАЗУТ ДИЗТОПЛИВО

ПАР, ВОДА

Кран полнопроходный с двусторонней герметичностью, под приварку
Класс герметичности затвора – «А» по ГОСТ 9544-2015 (взамен ГОСТ Р 54808)
Среда: мазут, диз.топливо, пар, вода
Уплотнения по фланцевым разъемам – ПАГФ-Г (терморасширенный графит),
по оси (валу) – кольца КГФ (терморасширенный графит)

НОВЫЕ РАЗРАБОТКИ И МОДЕРНИЗАЦИЯ

**Размеры кранов**
**под электропривод или с ручным управлением**

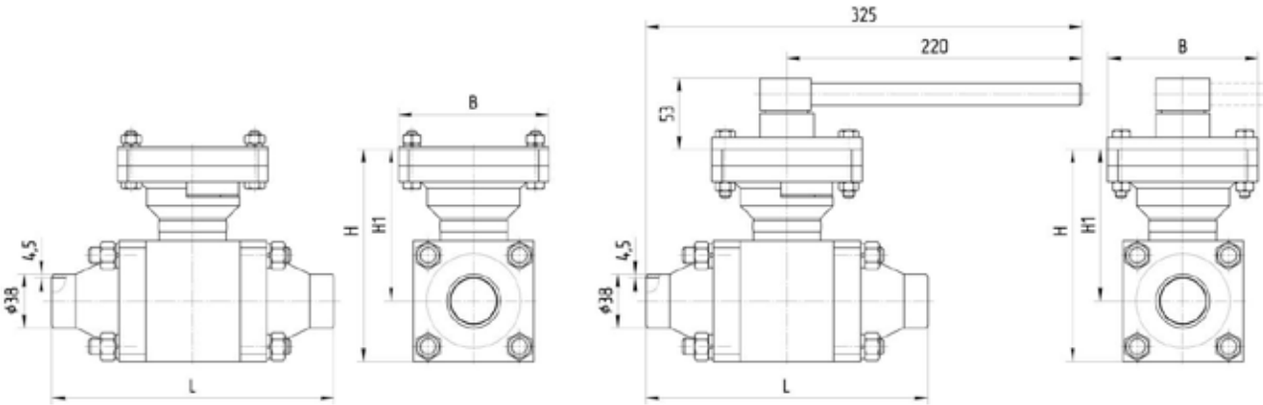


| № п/п | Краткое обозначение | PN, кгс/см² | Размеры крана L×B×H, мм | | | | Масса крана, кг | Диаметр отверстия в шаре, мм | Коэффициент сопротивления |
|---|---|---|---|---|---|---|---|---|---|
| | | | L | B | H | H1 | | | |
| 1 | АТЭК-32.150 | 16, 25, 40, 63 | 210 | 112 | 158 | 113 | 8,30 | 34 | 0,3 |

## Рекомендуемые комплекты ПЗК, ЗК DN 32 с электроприводами

**I. ПЗК с электроприводом и блоком управления БУП-М**

1. Общепромышленное исполнение: МБО-63/1-0,25
2. Взрывозащищенное исполнение: МБОВ-63/1-0,25

**II. ЗК с электроприводом и пускателем бесконтактным реверсивным (ПБР)**

1. Общепромышленное исполнение: МЭОФ-40/25-0,25
2. Взрывозащищенное исполнение: МЭОФ-40/25-0,25-IIBT4



Электропривод AUMA подбирается при получении опросного листа от Заказчика

## ПЗК, ЗК DN 50 PN 16, 25 кгс/см², Т рабочей среды до +150°С

**DN 50 PN 16, 25 черт. АТЭК.491284.159**

**ГАЗ**

Кран полнопроходный с двусторонней герметичностью, под приварку
Класс герметичности затвора – «А» по ГОСТ 9544-2015 (взамен ГОСТ Р 54808)
Среда: газ
Уплотнения по фланцевым разъемам – резиновые кольца,
по оси (валу) – резиновые кольца

НОВЫЕ РАЗРАБОТКИ И МОДЕРНИЗАЦИЯ

**Размеры кранов**
**под электропривод или с ручным управлением**

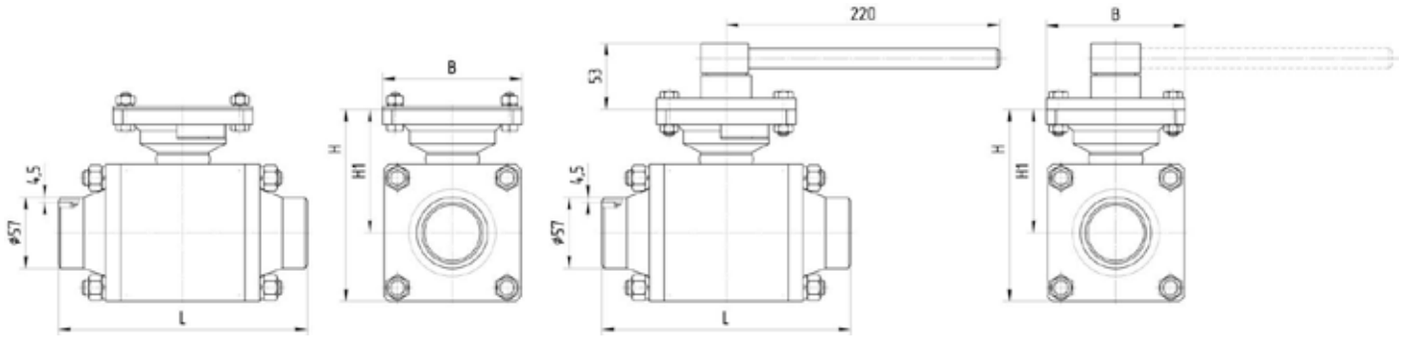


| № п/п | Краткое обозначение | PN, кгс/см² | Размеры крана L×B×H, мм | | | | Масса крана, кг | Диаметр отверстия в шаре, мм | Коэффициент сопротивления |
|---|---|---|---|---|---|---|---|---|---|
| | | | L | B | H | H1 | | | |
| 1 | АТЭК-50.159 | 16, 25 | 200 | 112 | 154 | 99 | 10,9 | 47 | 0,3 |

## Рекомендуемые комплекты ПЗК, ЗК DN 50 с электроприводами

**I. ПЗК с электроприводом и блоком управления БУП-М**

1. Общепромышленное исполнение: МБО-63/1-0,25
2. Взрывозащищенное исполнение: МБОВ-63/1-0,25

**II. ЗК с электроприводом и пускателем бесконтактным реверсивным (ПБР)**

1. Общепромышленное исполнение: МЭОФ-40/25-0,25
2. Взрывозащищенное исполнение: МЭОФ-40/25-0,25-IIBT4

## ПЗК, ЗК DN 50 PN 40, 63 кгс/см², Т рабочей среды до +250°С

**1. DN 50 PN 40, 63 черт. АТЭК.491284.550 – под электропривод**
**2. DN 50 PN 40, 63 черт. АТЭК.491284.055 – с ручным управлением**

МАЗУТ ДИЗТОПЛИВО

ПАР, ВОДА

Кран полнопроходный с двусторонней герметичностью, под приварку
Класс герметичности затвора – «А» по ГОСТ 9544-2015 (взамен ГОСТ Р 54808)
Среда: мазут, дизтопливо, пар, вода
Уплотнения по фланцевым разъемам – ПАГФ-Г (терморасширенный графит), по оси (валу) – кольца КГФ (терморасширенный графит)

НОВЫЕ РАЗРАБОТКИ И МОДЕРНИЗАЦИЯ

**Размеры кранов**
**под электропривод или с ручным управлением**

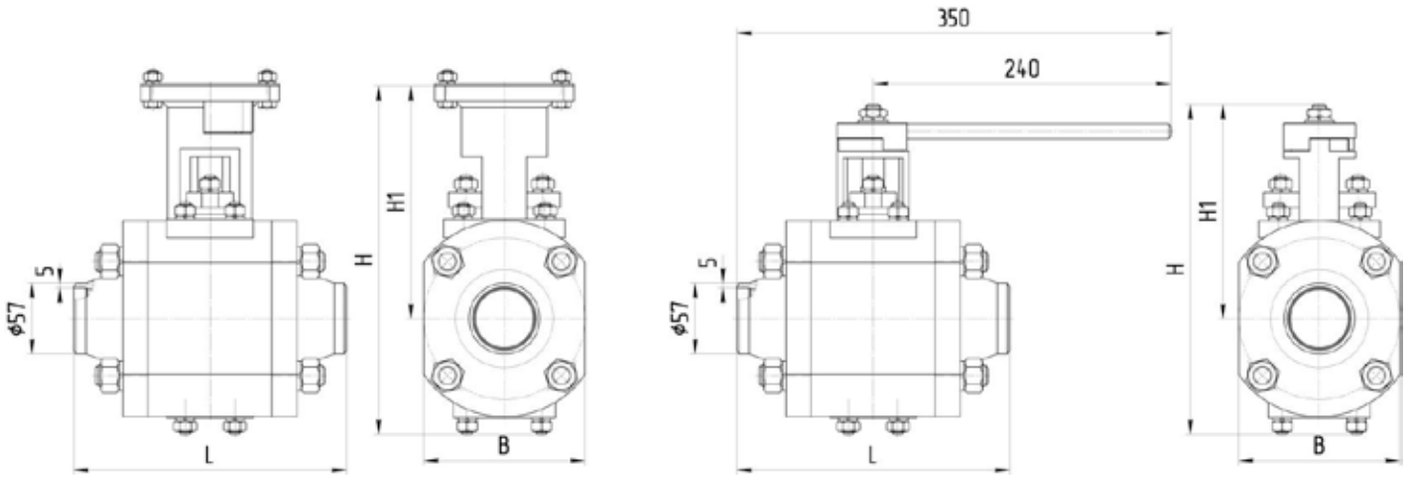


| № п/п | Краткое обозначение | PN, кгс/см² | Размеры крана L×B×H, мм | | | | Масса крана, кг | Диаметр отверстия в шаре, мм | Коэффициент сопротивления |
|---|---|---|---|---|---|---|---|---|---|
| | | | L | B | H | H1 | | | |
| 1 | АТЭК-50.550 | 40, 63 | 220 | 130 | 280 | 187 | 21,2 | 47 | 0,3 |
| 2 | АТЭК-50.055 | 40, 63 | 220 | 130 | 265 | 172 | 19,7 | | |

## Рекомендуемые комплекты ПЗК, ЗК DN 50 с электроприводами

**I. ПЗК с электроприводом и блоком управления БУП-М**

1. Общепромышленное исполнение: МБО-63/1-0,25
2. Взрывозащищенное исполнение: МБОВ-63/1-0,25

**II. ЗК с электроприводом и пускателем бесконтактным реверсивным (ПБР)**

1. Общепромышленное исполнение: МЭОФ-100/25-0,25
2. Взрывозащищенное исполнение: МЭОФ-100/25-0,25-IIBT4



Электропривод AUMA подбирается при получении опросного листа от Заказчика

## ПЗК, ЗК DN 80 PN 16 кгс/см², Т рабочей среды до +150°С

**DN 80 PN 16 черт. АТЭК.491284.801**

**ГАЗ**

Кран полнопроходный с двусторонней герметичностью, под приварку
Класс герметичности затвора – «А» по ГОСТ 9544-2015 (взамен ГОСТ Р 54808)
Среда: газ
Уплотнения по фланцевым разъемам – резиновые кольца
по оси (валу) – резиновые кольца

НОВЫЕ РАЗРАБОТКИ И МОДЕРНИЗАЦИЯ

**Размеры кранов**
**под электропривод или с ручным управлением**

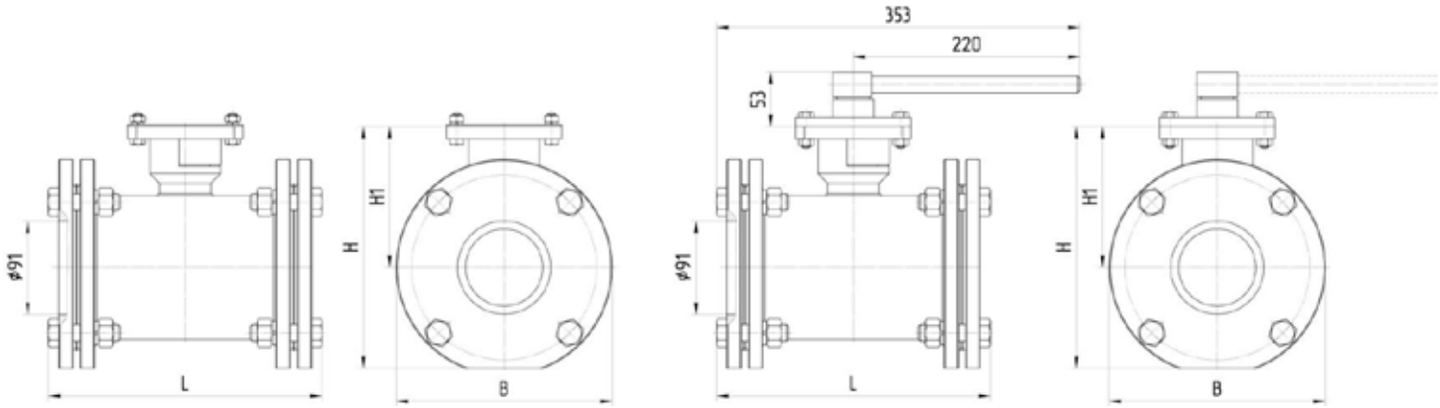


| № п/п | Краткое обозначение | PN, кгс/см² | Размеры крана L×B×H, мм | | | | Масса крана, кг | Диаметр отверстия в шаре, мм | Коэффициент сопротивления |
|---|---|---|---|---|---|---|---|---|---|
| | | | L | B | H | H1 | | | |
| 1 | АТЭК-80.801 | 16 | 266 | 210 | 235 | 137 | 29,2 | 75 | 0,3 |

## Рекомендуемые комплекты ПЗК, ЗК DN 80 с электроприводами

**I. ПЗК с электроприводом и блоком управления БУП-М**

1. Общепромышленное исполнение: МБО-63/1-0,25
2. Взрывозащищенное исполнение: МБОВ-63/1-0,25

**II. ЗК с электроприводом и пускателем бесконтактным реверсивным (ПБР)**

1. Общепромышленное исполнение: МЭОФ-100/25-0,25
2. Взрывозащищенное исполнение: МЭОФ-100/25-0,25-IIBT4

## ПЗК, ЗК DN 100 PN 16 кгс/см², Т рабочей среды до +150°С

**DN 100 PN 16 черт. АТЭК.491284.100**

**ГАЗ**

Кран полнопроходный с двусторонней герметичностью, под приварку
Класс герметичности затвора – «А» по ГОСТ 9544-2015 (взамен ГОСТ Р 54808)
Среда: газ
Уплотнения по фланцевым разъемам – резиновые кольца
по оси (валу) – резиновые кольца

НОВЫЕ РАЗРАБОТКИ И МОДЕРНИЗАЦИЯ

**Размеры кранов**
**под электропривод или с ручным управлением**

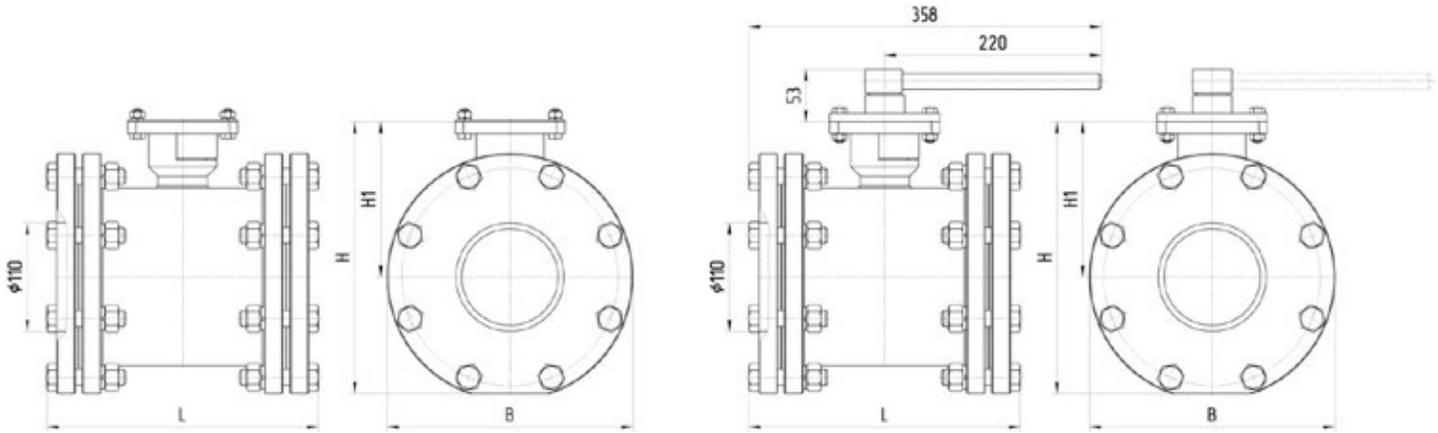


| № п/п | Краткое обозначение | PN, кгс/см² | Размеры крана L×B×H, мм | | | | Масса крана, кг | Диаметр отверстия в шаре, мм | Коэффициент сопротивления |
|---|---|---|---|---|---|---|---|---|---|
| | | | L | B | H | H1 | | | |
| 1 | АТЭК-100.100 | 16 | 276 | 250 | 275 | 157 | 45,2 | 98 | 0,3 |

## Рекомендуемые комплекты ПЗК, ЗК DN 100 с электроприводами

**I. ПЗК с электроприводом и блоком управления БУП-М**

1. Общепромышленное исполнение: МБО-63/1-0,25
2. Взрывозащищенное исполнение: МБОВ-63/1-0,25

**II. ЗК с электроприводом и пускателем бесконтактным реверсивным (ПБР)**

1. Общепромышленное исполнение: МЭОФ-100/25-0,25
2. Взрывозащищенное исполнение: МЭОФ-100/25-0,25-IIBT44



Электропривод AUMA подбирается при получении опросного листа от Заказчика

# СВОДНАЯ ТАБЛИЦА ШАРОВЫХ КРАНОВ, СНЯТЫХ С ПРОИЗВОДСТВА
## Габаритные, присоединительные размеры, масса кранов без приводов

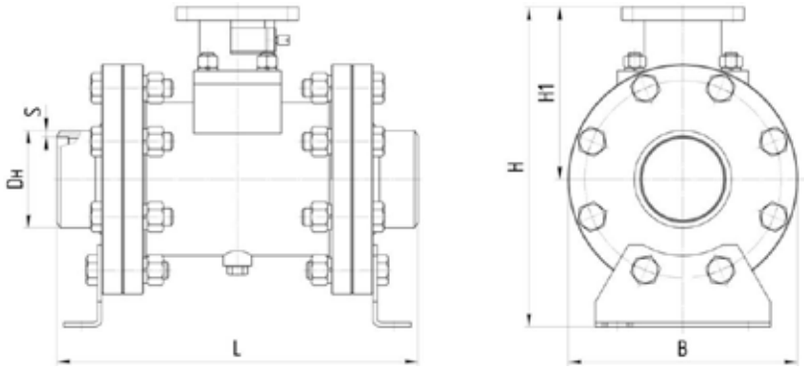


| Краткое обозначение | PN, кгс/см² | T, до °C | Размеры крана, мм | | | | | | Масса крана, кг | Диаметр отверстия в шаре, мм | Коэффициент сопротивления |
|---|---|---|---|---|---|---|---|---|---|---|---|
| | | | L | B | H | H1 | Dн | S | | | |
| АТЭК-10.003* | 16, 25, 40, 63 | 250 | 145 | 58 | 122 | 98 | 16 | 3 | 3 | 14 | 0,3 |
| АТЭК-15.003* | 16, 25, 40, 63 | 250 | 145 | 58 | 122 | 98 | 22 | 3 | 3 | 14 | 0,3 |
| АТЭК-10.002* | 16, 25, 40, 63 | 250 | 145 | 112 | 135 | 110 | 16 | 3 | 4,2 | 14 | 0,3 |
| АТЭК-15.002* | 16, 25, 40, 63 | 250 | 145 | 112 | 135 | 110 | 22 | 3 | 4,2 | 14 | 0,3 |
| АТЭК-20.004* | 16, 25 | 400 | 240 | 70 | 143 | 108 | 28 | 4 | 7 | 17 | 0,3 |
| АТЭК-25.004 | 16, 25 | 400 | 240 | 70 | 143 | 108 | 32 | 4 | 7 | 17 | 1,2 |
| АТЭК-20.003* | 16, 25, 40, 63 | 250 | 270 | 112 | 183 | 120 | 28 | 4 | 11 | 20 | 0,3 |
| АТЭК-25.003 | 16, 25, 40, 63 | 250 | 270 | 112 | 183 | 120 | 32 | 4 | 11 | 20 | 1,2 |
| АТЭК-20.005* | 16, 25, 40 | 250 | 114 | 46 | 112 | 89 | 28 | 4 | 1,5 | 20 | 0,4 |
| АТЭК-25.005 | 16, 25, 40 | 250 | 114 | 46 | 112 | 89 | 32 | 4 | 1,5 | 20 | 1,2 |
| АТЭК-32.024* | 16, 25,40, 63 | 250 | 270** | 155 | 239 | 129 | 38 | 4 | 20 | 34 | 0,3 |
| АТЭК-40.024 | 16, 25, 40, 63 | 250 | 270** | 155 | 239 | 129 | 45 | 4 | 20 | 34 | 0,6 |
| АТЭК-50.024 | 16, 25, 40, 63 | 250 | 270** | 155 | 239 | 129 | 57 | 4 | 20,5 | 34 | 2,0 |
| АТЭК-50.025* | 16, 25, 40, 63 | 250 | 360** | 190 | 274 | 143 | 57 | 4 | 27,5 | 55 | 0,3 |
| АТЭК-65.025 | 16, 25, 40, 63 | 250 | 360** | 190 | 274 | 143 | 76 | 6 | 28 | 55 | 0,5 |
| АТЭК-80.025 | 16, 25, 40, 63 | 250 | 360** | 190 | 274 | 143 | 89 | 6 | 28,5 | 55 | 1,5 |
| АТЭК-65.028* | 16, 25, 40 | 250 | 390** | 198 | 317 | 172 | 76 | 6 | 47 | 65 | 0,3 |
| АТЭК-80.028 | 16, 25, 40 | 250 | 390** | 198 | 317 | 172 | 89 | 6 | 47 | 65 | 0,7 |
| АТЭК-80.047* | 16, 25, 40, 63 | 150 | 360 | 210 | 340 | 205 | 89 | 6 | 48 | 75 | 0,4 |
| АТЭК-80.470* | 16, 25, 40, 63 | 250 | 360 | 210 | 340 | 205 | 89 | 6 | 51 | 75 | 0,4 |
| АТЭК-100.037* | 16, 25, 40 | 150 | 390 | 250 | 385 | 225 | 108 | 6 | 64 | 98 | 0,3 |
| АТЭК-125.037 | 16, 25, 40 | 150 | 400 | 250 | 385 | 225 | 133 | 6 | 65 | 98 | 0,7 |
| АТЭК-150.037 | 16, 25, 40 | 150 | 460 | 250 | 385 | 225 | 159 | 8 | 69 | 98 | 1,4 |
| АТЭК-100.370* | 16, 25, 40 ,63 | 250 | 390 | 250 | 385 | 225 | 108 | 6 | 69 | 98 | 0,3 |
| АТЭК-125.039* | 16, 25 | 150 | 500 | 320 | 445 | 250 | 133 | 6 | 110 | 123 | 0,3 |
| АТЭК-150.039 | 16, 25 | 150 | 500 | 320 | 445 | 250 | 159 | 8 | 111 | 123 | 1,2 |
| АТЭК-150.045* | 16, 25, 40 | 150 | 480 | 365 | 494 | 272 | 159 | 8 | 143 | 148 | 0,3 |
| АТЭК-200.045 | 16, 25, 40 | 150 | 550 | 365 | 494 | 272 | 219 | 8 | 149 | 148 | 1,4 |
| АТЭК-250.045 | 16, 25, 40 | 150 | 630 | 365 | 494 | 272 | 273 | 8 | 160 | 148 | 3,5 |
| АТЭК-150.002 | 16 | 150 | 725 | 290 | 357 | 194 | 159 | 6 | 111 | 122 | 0,7 |
| АТЭК-200.002 | 16 | 150 | 730 | 290 | 357 | 194 | 219 | 8 | 110 | 122 | 2,8 |
| АТЭК-250.003 | 16 | 150 | 870 | 390 | 405 | 225 | 273 | 8 | 172 | 150 | 3,0 |
| АТЭК-125.013* | 16, 25 | 150 | 705 | 320 | 435** | 272** | 133 | 6 | 118 | 122 | 0,4 |
| АТЭК-150.013 | 16, 25 | 150 | 725 | 320 | 435** | 272** | 159 | 6 | 116 | 122 | 0,7 |
| АТЭК-200.013 | 16, 25 | 150 | 735 | 320 | 435** | 272** | 219 | 8 | 118 | 122 | 2,8 |
| АТЭК-150.014* | 16, 25 | 150 | 840 | 390 | 489** | 309** | 159 | 6 | 184 | 150 | 0,4 |
| АТЭК-200.014 | 16, 25 | 150 | 840 | 390 | 489** | 309** | 219 | 8 | 191 | 150 | 1,1 |
| АТЭК-250.014 | 16, 25 | 150 | 920 | 390 | 489** | 309** | 273 | 8 | 201 | 150 | 3,0 |

*** - кран полнопроходный**

**** - размеры уточняются в зависимости от года изготовления**

Краны, указанные в первой части таблицы (до черты), НПФ «АТЭК» может изготовить по желанию Заказчика.
Краны, указанные во второй части таблицы, не изготавливаются. Но для замены уже существующих кранов НПФ «АТЭК» может предложить другие варианты конструкций.
Всю необходимую информацию можно уточнить у технического специалиста по электронной почте atek.05@mail.ru.

**Конструкция РК АТЭК является уникальной оригинальной разработкой НПФ «АТЭК». На РК АТЭК имеются Патенты на изобретения.**

# Регулирующие клапаны (РК) АТЭК

**- Диаметр номинальный DN 10 – 800**
**пропускная способность – $Kv_y$ до 4000 м³/ч**
**($Kv_y$, м³/ч – условная пропускная способность полностью открытого клапана на воде при перепаде давления на клапане 1 кгс/см²)**

**- Давление номинальное PN 16, 25, 40, 63, 100 кгс/см²**

**- Стальные (сталь 20, 09Г2С, 12Х18Н10Т) плунжерного типа прямоточные, разгруженные, соосные обеспечивают при изготовлении реализацию задаваемой при заказе расходной характеристики (линейной, равнопроцентной и др.)**

**- Применяются для газа, мазута, дизтоплива, пара, воды и других жидких и газообразных неагрессивных сред**

Направление рабочей среды в клапане одностороннее, обозначено стрелкой на корпусе и указано в конструкторской документации.
Присоединительный фланец обеспечивает установку на клапан любых приводов (общепромышленного и взрывозащищенного исполнений ), в т.ч. ручных.
Особая конструкция РК -разгруженная, обеспечивает плавное перемещение плунжера с небольшими усилиями, что позволяет устанавливать электроприводы малой мощности.
Наличие опор в конструкции клапанов обеспечивает их устойчивость при транспортировке и хранении. На время хранения и транспортировки клапаны подвергаются консервации на срок не менее трех лет. Окрашивание клапанов производится термостойкими эмалями, по желанию Заказчика-любого цвета.

**Типовая конструкция клапана**

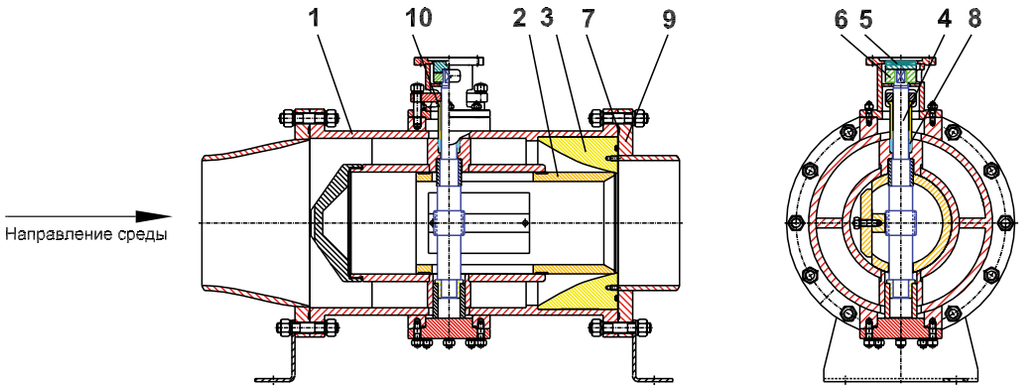


**Вид разделки под приварку по ГОСТ 16037**

| № | Наименование |
|---|---|
| 1 | Корпус |
| 2 | Плунжер |
| 3 | Вставка (профильная) |
| 4 | Вал-шестерня |
| 5 | Муфта |
| 6 | Полумуфта (лимб) |
| 7 | Уплотнение по фланцам |
| 8 | Уплотнение вал-шестерни |
| 9 | Переходники |
| 10 | Грундбукса |

**ВНИМАНИЕ! Арматура АТЭК постоянно совершенствуется, поэтому информацию из Каталога необходимо согласовывать с НПФ “АТЭК“. Новые разработки будут представлены на нашем сайте www.atek-shevchuk.ru**

## РК DN 10, 15, 20, 25, 32, 40, 50; PN 16, 25, 40, 63 кгс/см², Т до + 250 °С (+ 400 °С), $Kv_y$ 0,4-1,6 м³/ч

ГАЗ

МАЗУТ ДИЗТОПЛИВО

ПАР, ВОДА

**Чертеж АТЭК.493924.012 Краткое обозначение АТЭК-XX.012 (XXX-номинальный DN 10-50)**

Предназначены для регулирования расхода рабочей среды.

Время полного хода до 72 сек. Угол поворота 180°.

Среда: газ, мазут, дизтопливо, пар, вода и другие жидкие и газообразные среды.

Клапан плунжерного типа, разгруженный.

Класс герметичности затвора - «IV» (ГОСТ 9544-2015, взамен ГОСТ Р 54808).

**Размеры клапана**

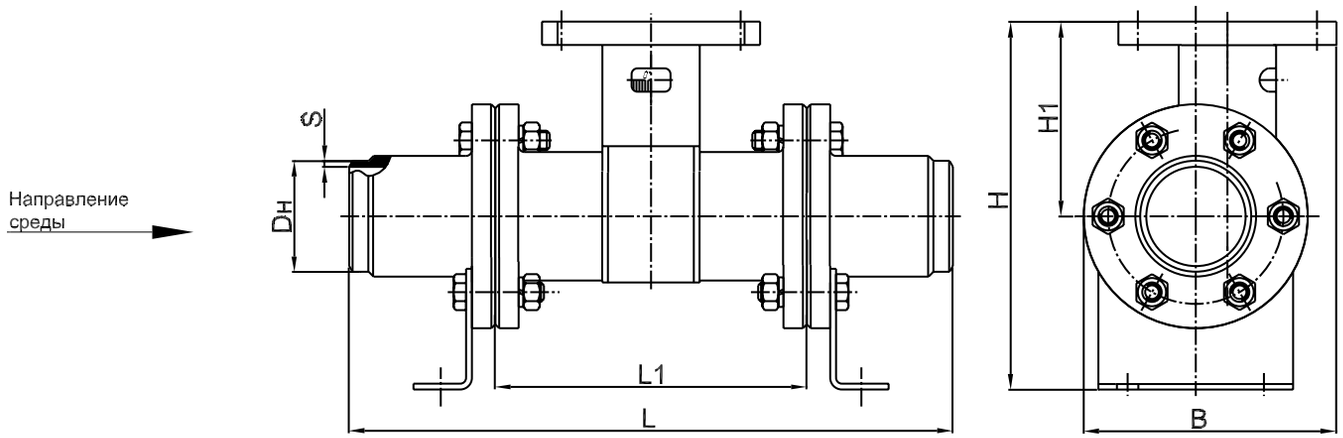


| Кран | $Kv_y$*, м³/ч | Диаметр плунжера, мм | Размеры клапана, мм | | | | | | | Масса клапана, кг |
|---|---|---|---|---|---|---|---|---|---|---|
| | | | L | L1 | B | H | H1 | S | Дн | |
| АТЭК-10.012 | 0,4 - 1,6 | 20 | 310 | 160 | 130 | 201 | 100 | 3 | 16 | 11 |
| АТЭК-15.012 | | | 310 | 160 | 130 | 201 | 100 | 3 | 21 | 11 |
| АТЭК-20.012 | | | 310 | 160 | 130 | 201 | 100 | 3 | 28 | 11 |
| АТЭК-25.012 | | | 310 | 160 | 130 | 201 | 100 | 4 | 32 | 11 |
| АТЭК-32.012 | | | 310 | 160 | 130 | 201 | 100 | 4 | 38 | 11 |
| АТЭК-40.012 | | | 310 | 160 | 130 | 201 | 100 | 4 | 45 | 11 |
| АТЭК-50.012 | | | 310 | 160 | 130 | 201 | 100 | 4 | 57 | 11 |

| Применяемые материалы | | |
|---|---|---|
| Наименование детали | Материал | Нормативный документ на материал |
| Корпус | Сталь 20, 09Г2С, 12Х18Н10Т | ГОСТ 1050 , ГОСТ 5632, ГОСТ 19281 |
| Плунжер | Сталь 20Х13, 40Х13 | ГОСТ 5632 |
| Вставка (профильная) | Сталь 20Х13, 40Х13, 95Х18 | ГОСТ 5632 |
| Вал-шестерня | Сталь 40Х13, 14Х17Н2 | ГОСТ 5632 |
| Уплотнение по фланцам (СНП) | Терморасширенный графит | ТУ 5728-033-13267785-06 |
| Уплотнение вал-шестерни (кольца) | Терморасширенный графит | ТУ 5728-002-13267785-99, ТУ 5728-008-13267785-99 |

| Габаритные размеры и масса РК АТЭК-XX.012 с электроприводами (L*B*H, мм/масса, кг) | | | |
|---|---|---|---|
| Электропривод | L*B*H(мм)/m(кг) | Электропривод | L*B*H(мм)/m(кг) |
| МЭОФ-40/63-0,63 | 310*191*445/19 | AUMA SQR 05.2/AM 01.1 | 482*515*725/40 |
| МЭОФ-40/63-0,63-IIBT4 | 410*305*509/25 | AUMA SQREX 05.2/AMExC 01.1 | 489*534*818/55 |
| AUMA SQR 05.2 | 482*515*625/32 | AUMA SQR 05.2/AC 01.2 | 491*515*688/41 |
| AUMA SQREX 05.2 | 489*518*645/40 | AUMA SQREX 05.2/ACExC 01.2 | 474*517*700/55 |

Примечание: $Kv_y$, м³/ч – условная пропускная способность полностью открытого клапана на воде при перепаде давления на клапане 1 кгс/см². Определяется расчетным путем по данным опросных листов. Размеры клапанов зависят от $Kv_y$ и уточняются в НПФ "АТЭК".

## РК DN 20, 25, 32, 40, 50, 65, 80, 100, 150; PN 16, 25, 40, 63 кгс/см$^2$, Т до + 250 °С (+ 400 °С), $Kv_y$ 1,6-10 м$^3$/ч

ГАЗ

МАЗУТ ДИЗТОПЛИВО

ПАР, ВОДА

**Чертеж АТЭК.493924.014 Краткое обозначение АТЭК-ХХХ.014 (ХХХ-номинальный DN 20-150)**

Предназначены для регулирования расхода рабочей среды.

Время полного хода до 72 сек. Угол поворота 180°.

Среда: газ, мазут, дизтопливо, пар, вода и другие жидкие и газообразные среды.

Клапан плунжерного типа, разгруженный.

Класс герметичности затвора - «III» (ГОСТ 9544-2015, взамен ГОСТ Р 54808).

**Размеры клапана**

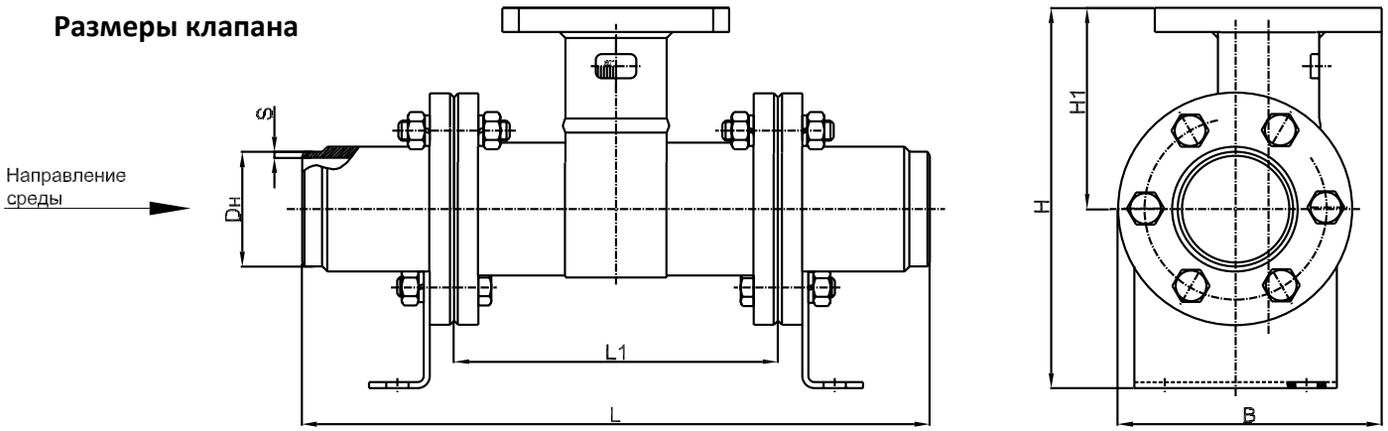


| Кран | $Kv_y$*, м$^3$/ч | Диаметр плунжера, мм | Размеры клапана, мм | | | | | | | Масса клапана, кг |
|---|---|---|---|---|---|---|---|---|---|---|
| | | | L | L1 | B | H | H1 | S | Дн | |
| АТЭК-20.014 | 1,6 - 10 | 20 | 310 | 160 | 130 | 201 | 100 | 3 | 28 | 13 |
| АТЭК-25.014 | | | 310 | 160 | 130 | 201 | 100 | 4 | 32 | 13 |
| АТЭК-32.014 | | | 310 | 160 | 130 | 201 | 100 | 4 | 38 | 13 |
| АТЭК-40.014 | | | 310 | 160 | 130 | 201 | 100 | 4 | 45 | 13 |
| АТЭК-50.014 | | | 310 | 160 | 130 | 201 | 100 | 4 | 57 | 13 |
| АТЭК-65.014 | | | 310 | 160 | 130 | 201 | 100 | 4 | 76 | 13 |
| АТЭК-80.014 | | | 310 | 160 | 130 | 201 | 100 | 4 | 89 | 13 |
| АТЭК-100.014 | | | 310 | 160 | 130 | 201 | 100 | 4 | 108 | 13 |
| АТЭК-150.014 | | | 310 | 160 | 130 | 201 | 100 | 4 | 159 | 13 |

| Применяемые материалы | | |
|---|---|---|
| Наименование детали | Материал | Нормативный документ на материал |
| Корпус | Сталь 20, 09Г2С, 12Х18Н10Т | ГОСТ 1050 , ГОСТ 5632, ГОСТ 19281 |
| Плунжер | Сталь 20Х13, 40Х13 | ГОСТ 5632 |
| Вставка (профильная) | Сталь 20Х13, 40Х13, 95Х18 | ГОСТ 5632 |
| Вал-шестерня | Сталь 40Х13, 14Х17Н2 | ГОСТ 5632 |
| Уплотнение по фланцам (СНП) | Терморасширенный графит | ТУ 5728-033-13267785-06 |
| Уплотнение вал-шестерни (кольца) | Терморасширенный графит | ТУ 5728-002-13267785-99, ТУ 5728-008-13267785-99 |

| Габаритные размеры и масса РК АТЭК-ХХХ.014 с электроприводами (L*B*H, мм/масса, кг) | | | |
|---|---|---|---|
| Электропривод | L*B*H(мм)/m(кг) | Электропривод | L*B*H(мм)/m(кг) |
| МЭОФ-40/63-0,63 | 310*191*445/21 | AUMA SQR 05.2/AM 01.1 | 482*515*725/42 |
| МЭОФ-40/63-0,63-IIBT4 | 410*305*509/27 | AUMA SQREX 05.2/AMExC 01.1 | 489*534*818/57 |
| AUMA SQR 05.2 | 482*515*625/34 | AUMA SQR 05.2/AC 01.2 | 491*515*688/43 |
| AUMA SQREX 05.2 | 489*518*645/42 | AUMA SQREX 05.2/ACExC 01.2 | 474*517*700/57 |

Примечание: $Kv_y$, м$^3$/ч – условная пропускная способность полностью открытого клапана на воде при перепаде давления на клапане 1 кгс/см$^2$. Определяется расчетным путем по данным опросных листов. Размеры клапанов зависят от $Kv_y$ и уточняются в НПФ “АТЭК“.

## РК DN 40, 50, 65, 80, 100, 125, 150; PN 16, 25, 40, 63 кгс/см², Т до + 250 °С (+ 400 °С), $Kv_y$ 10-40 м³/ч

ГАЗ

МАЗУТ ДИЗТОПЛИВО

ПАР, ВОДА

**Чертеж АТЭК.493924.016 Краткое обозначение АТЭК-ХХХ.016 (ХХХ-номинальный DN 40-150)**

Предназначены для регулирования расхода рабочей среды.

Время полного хода до 72 сек. Угол поворота 180°.

Среда: газ, мазут, дизтопливо, пар, вода и другие жидкие и газообразные среды.

Клапан плунжерного типа, разгруженный.

Класс герметичности затвора - «III» (ГОСТ 9544-2015, взамен ГОСТ Р 54808).

**Размеры клапана**

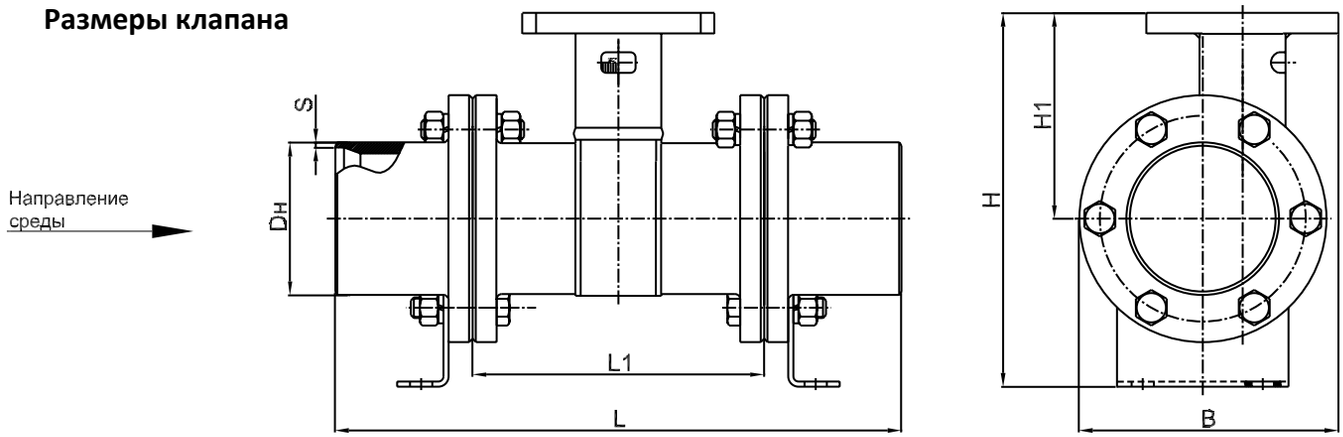


| Кран | $Kv_y$*, м³/ч | Диаметр плунжера, мм | Размеры клапана, мм | | | | | | | Масса клапана, кг |
|---|---|---|---|---|---|---|---|---|---|---|
| | | | L | L1 | B | H | H1 | S | Дн | |
| АТЭК-40.016 | 10- 40 | 40 | 330 | 170 | 151 | 230 | 132 | 4 | 45 | 19 |
| АТЭК-50.016 | | | 330 | 170 | 151 | 230 | 132 | 4 | 57 | 19 |
| АТЭК-65.016 | | | 330 | 170 | 151 | 230 | 132 | 4 | 76 | 19 |
| АТЭК-80.016 | | | 330 | 170 | 151 | 230 | 132 | 4 | 89 | 19 |
| АТЭК-100.016 | | | 330 | 170 | 151 | 230 | 132 | 4 | 108 | 19 |
| АТЭК-125.016 | | | 330 | 170 | 151 | 230 | 132 | 4 | 133 | 19 |
| АТЭК-150.016 | | | 330 | 170 | 151 | 230 | 132 | 6 | 159 | 19 |

| Применяемые материалы | | |
|---|---|---|
| Наименование детали | Материал | Нормативный документ на материал |
| Корпус | Сталь 20, 09Г2С, 12Х18Н10Т | ГОСТ 1050 , ГОСТ 5632, ГОСТ 19281 |
| Плунжер | Сталь 20Х13, 40Х13 | ГОСТ 5632 |
| Вставка (профильная) | Сталь 20Х13, 40Х13, 95Х18 | ГОСТ 5632 |
| Вал-шестерня | Сталь 40Х13, 14Х17Н2 | ГОСТ 5632 |
| Уплотнение по фланцам (СНП) | Терморасширенный графит | ТУ 5728-033-13267785-06 |
| Уплотнение вал-шестерни (кольца) | Терморасширенный графит | ТУ 5728-002-13267785-99, ТУ 5728-008-13267785-99 |

| Габаритные размеры и масса РК АТЭК-ХХХ.016 с электроприводами (L*B*H, мм/масса, кг) | | | |
|---|---|---|---|
| Электропривод | L*B*H(мм)/m(кг) | Электропривод | L*B*H(мм)/m(кг) |
| МЭОФ-40/63-0,63 | 320*191*475/27 | AUMA SQR 05.2/AM 01.1 | 482*515*755/48 |
| МЭОФ-40/63-0,63-IIBT4 | 410*305*539/33 | AUMA SQREX 05.2/AMExC 01.1 | 489*534*848/63 |
| AUMA SQR 05.2 | 482*515*655/40 | AUMA SQR 05.2/AC 01.2 | 491*515*718/49 |
| AUMA SQREX 05.2 | 489*518*675/48 | AUMA SQREX 05.2/ACExC 01.2 | 474*517*730/63 |

Примечание: $Kv_y$, м³/ч – условная пропускная способность полностью открытого клапана на воде при перепаде давления на клапане 1 кгс/см². Определяется расчетным путем по данным опросных листов. Размеры клапанов зависят от $Kv_y$ и уточняются в НПФ "АТЭК".

## РК DN 50, 65, 80, 100, 125, 150, 200; PN 16, 25, 40 кгс/см$^2$, Т до + 250 °С (+ 400 °С), $Kv_y$ 40-63 м$^3$/ч

ГАЗ

МАЗУТ ДИЗТОПЛИВО

ПАР, ВОДА

**Чертеж АТЭК.493924.022 Краткое обозначение АТЭК-ХХХ.022 (ХХХ-номинальный DN 50-200)**

Предназначены для регулирования расхода рабочей среды.

Время полного хода до 72 сек. Угол поворота 230°.

Среда: газ, мазут, дизтопливо, пар, вода и другие жидкие и газообразные среды.

Клапан плунжерного типа, разгруженный.

Класс герметичности затвора - «III» (ГОСТ 9544-2015, взамен ГОСТ Р 54808).

**Размеры клапана**

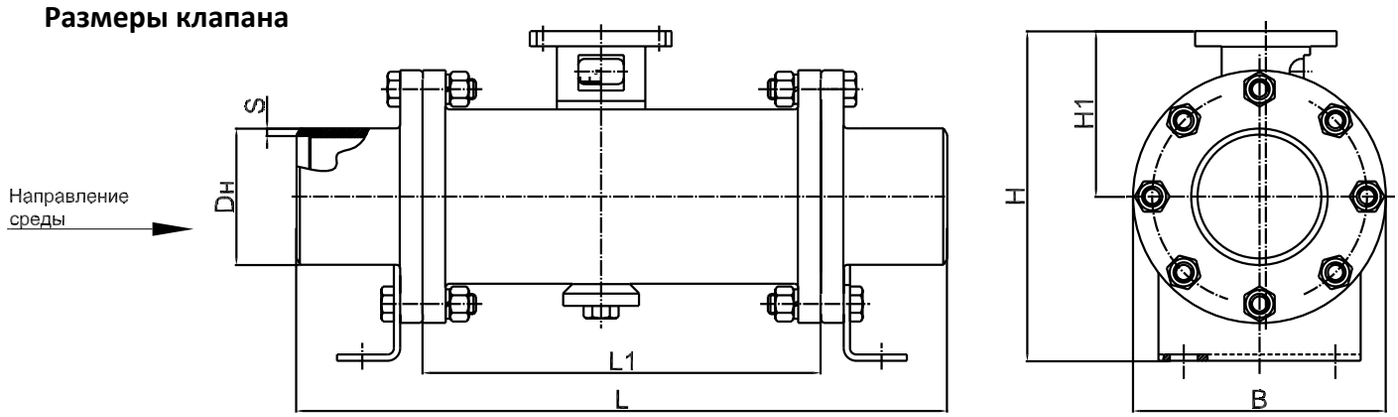


| Кран | $Kv_y$*, м$^3$/ч | Диаметр плунжера, мм | Размеры клапана, мм | | | | | | | Масса клапана, кг |
|---|---|---|---|---|---|---|---|---|---|---|
| | | | L | L1 | B | H | H1 | S | Дн | |
| АТЭК-50.022 | 40 - 63 | 55 | 515 | 315 | 200 | 273 | 143 | 4 | 57 | 47 |
| АТЭК-65.022 | | | 515 | 315 | 200 | 273 | 143 | 4 | 76 | 47 |
| АТЭК-80.022 | | | 515 | 315 | 200 | 273 | 143 | 4 | 89 | 47 |
| АТЭК-100.022 | | | 515 | 315 | 200 | 273 | 143 | 4 | 108 | 47 |
| АТЭК-125.022 | | | 515 | 315 | 200 | 273 | 143 | 4 | 133 | 47 |
| АТЭК-150.022 | | | 515 | 315 | 200 | 273 | 143 | 6 | 159 | 47 |
| АТЭК-200.022 | | | 515 | 315 | 200 | 273 | 143 | 6 | 219 | 47 |

| Применяемые материалы | | |
|---|---|---|
| Наименование детали | Материал | Нормативный документ на материал |
| Корпус | Сталь 20, 09Г2С, 12Х18Н10Т | ГОСТ 1050 , ГОСТ 5632, ГОСТ 19281 |
| Плунжер | Сталь 20Х13, 40Х13 | ГОСТ 5632 |
| Вставка (профильная) | Сталь 20Х13, 40Х13, 95Х18 | ГОСТ 5632 |
| Вал-шестерня | Сталь 40Х13, 14Х17Н2 | ГОСТ 5632 |
| Уплотнение по фланцам (СНП) | Терморасширенный графит | ТУ 5728-033-13267785-06 |
| Уплотнение вал-шестерни (кольца) | Терморасширенный графит | ТУ 5728-002-13267785-99, ТУ 5728-008-13267785-99 |

| Габаритные размеры и масса РК АТЭК-ХХХ.022 с электроприводами (L*B*H, мм/масса, кг) | | | |
|---|---|---|---|
| Электропривод | L*B*H(мм)/m(кг) | Электропривод | L*B*H(мм)/m(кг) |
| МЭОФ-40/63-0,63 | 515*200*517/55 | AUMA SQR 05.2/AM 01.1 | 692*515*797/76 |
| МЭОФ-40/63-0,63-IIBT4 | 559*305*581/61 | AUMA SQREX 05.2/AMExC 01.1 | 699*534*890/91 |
| AUMA SQR 05.2 | 692*515*697/68 | AUMA SQR 05.2/AC 01.2 | 701*515*760/77 |
| AUMA SQREX 05.2 | 699*518*717/76 | AUMA SQREX 05.2/ACExC 01.2 | 684*517*772/91 |

Примечание: $Kv_y$, м$^3$/ч – условная пропускная способность полностью открытого клапана на воде при перепаде давления на клапане 1 кгс/см$^2$. Определяется расчетным путем по данным опросных листов. Размеры клапанов зависят от $Kv_y$ и уточняются в НПФ "АТЭК".

## РК DN 80, 100, 125, 150; PN 63, 100 кгс/см$^2$, Т до + 250 °С (+ 400 °С), $Kv_y$ 40-63 м$^3$/ч

ГАЗ

МАЗУТ ДИЗТОПЛИВО

ПАР, ВОДА

**Чертеж АТЭК.493924.023 Краткое обозначение АТЭК-ХХХ.023 (ХХХ-номинальный DN 80-150)**

Предназначены для регулирования расхода рабочей среды.

Время полного хода до 72 сек. Угол поворота 230$^{o}$.

Среда: газ, мазут, дизтопливо, пар, вода и другие жидкие и газообразные среды.

Клапан плунжерного типа, разгруженный.

Класс герметичности затвора - «III» (ГОСТ 9544-2015, взамен ГОСТ Р 54808).

### Размеры клапана

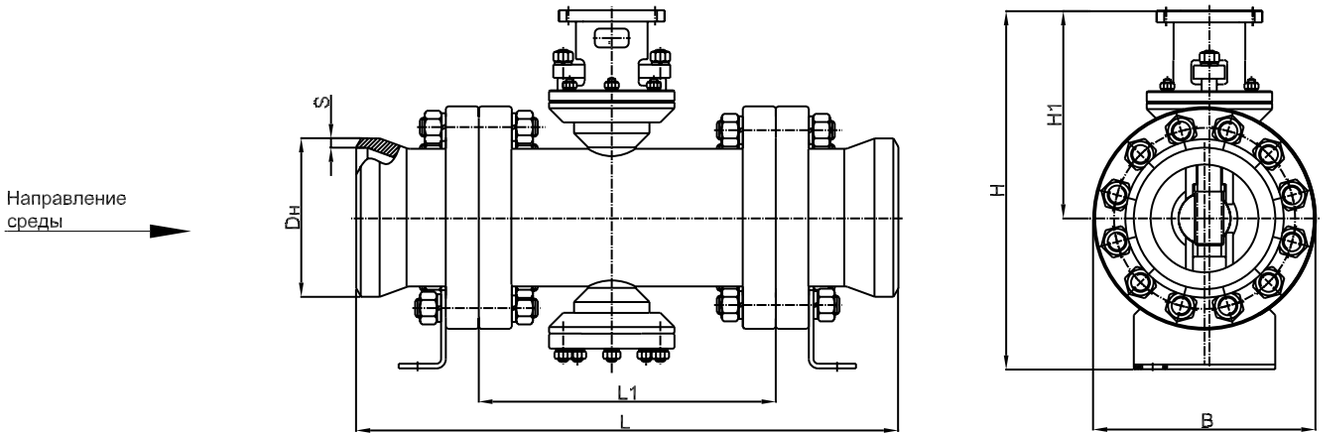


| Кран | $Kv_y$*, м$^3$/ч | Диаметр плунжера, мм | Размеры клапана, мм | | | | | | | Масса клапана, кг |
|---|---|---|---|---|---|---|---|---|---|---|
| | | | L | L1 | B | H | H1 | S | Дн | |
| АТЭК-80.023 | 40 - 63 | 55 | 575 | 315 | 236 | 392 | 232 | 5 | 89 | 86 |
| АТЭК-100.023 | | | 575 | 315 | 236 | 392 | 232 | 5 | 108 | 86 |
| АТЭК-125.023 | | | 575 | 315 | 236 | 392 | 232 | 6 | 133 | 86 |
| АТЭК-150.023 | | | 575 | 315 | 236 | 392 | 232 | 6 | 159 | 86 |

| Применяемые материалы | | |
|---|---|---|
| Наименование детали | Материал | Нормативный документ на материал |
| Корпус | Сталь 20, 09Г2С, 12Х18Н10Т | ГОСТ 1050, ГОСТ 5632, ГОСТ 19281 |
| Плунжер | Сталь 20Х13, 40Х13 | ГОСТ 5632 |
| Вставка (профильная) | Сталь 20Х13, 40Х13, 95Х18 | ГОСТ 5632 |
| Вал-шестерня | Сталь 40Х13, 14Х17Н2 | ГОСТ 5632 |
| Уплотнение по фланцам (СНП) | Терморасширенный графит | ТУ 5728-033-13267785-06 |
| Уплотнение вал-шестерни (кольца) | Терморасширенный графит | ТУ 5728-002-13267785-99, ТУ 5728-008-13267785-99 |

| Габаритные размеры и масса РК АТЭК-ХХХ.023 с электроприводами (L*B*H, мм/масса, кг) | | | |
|---|---|---|---|
| Электропривод | L*B*H(мм)/m(кг) | Электропривод | L*B*H(мм)/m(кг) |
| МЭОФ-100/63-0,63 | 636*293*720/113 | AUMA SQR 07.2/AM 01.1 | 722*515*916/115 |
| МЭОФ-100/63-0,63-IIBT4 | 719*318*805/121 | AUMA SQREX 07.2/AMExC 01.1 | 729*534*1009/130 |
| AUMA SQR 07.2 | 722*515*816/107 | AUMA SQR 07.2/AC 01.2 | 731*515*879/116 |
| AUMA SQREX 07.2 | 729*518*836/115 | AUMA SQREX 07.2/ACExC 01.2 | 714*517*891/130 |

**Примечание:** Возможность применения данного клапана зависит от рабочих параметров среды и требует согласования с техническим отделом НПФ «АТЭК»

## РК DN 80, 100, 125, 150, 200, 250; PN 16, 25, 40 кгс/см², Т до + 250 °С (+ 400 °С), $Kv_y$ 63-160 м³/ч

ГАЗ

МАЗУТ ДИЗТОПЛИВО

ПАР, ВОДА

**Чертеж АТЭК.493924.026 Краткое обозначение АТЭК-ХХХ.026 (ХХХ-номинальный DN 80-250)**

Предназначены для регулирования расхода рабочей среды.

Время полного хода до 72 сек. Угол поворота 230°.

Среда: газ, мазут, дизтопливо, пар, вода и другие жидкие и газообразные среды.

Клапан плунжерного типа, разгруженный.

Класс герметичности затвора - «II» (ГОСТ 9544-2015, взамен ГОСТ Р 54808).

### Размеры клапана

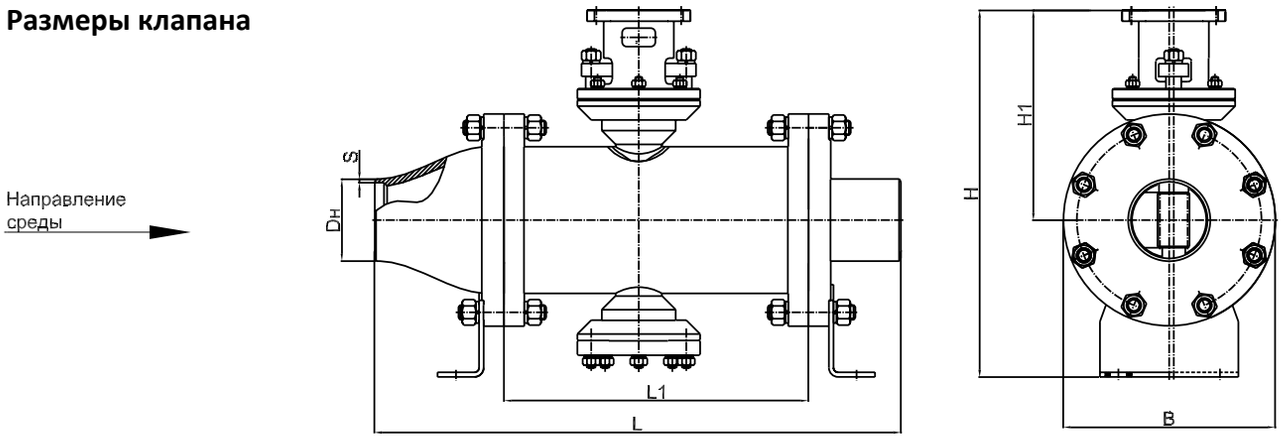


| Кран | $Kv_y^*$, м³/ч | Диаметр плунжера, мм | Размеры клапана, мм | | | | | | | Масса клапана, кг |
|---|---|---|---|---|---|---|---|---|---|---|
| | | | L | L1 | B | H | H1 | S | Дн | |
| АТЭК-80.026 | 63- 160 | 80 | 570 | 308 | 230 | 410 | 240 | 4 | 89 | 66 |
| АТЭК-100.026 | | | 560 | 308 | 230 | 410 | 240 | 4 | 108 | 66 |
| АТЭК-125.026 | | | 580 | 308 | 230 | 410 | 240 | 4 | 133 | 67 |
| АТЭК-150.026 | | | 570 | 308 | 230 | 410 | 240 | 6 | 159 | 67 |
| АТЭК-200.026 | | | 760 | 308 | 230 | 410 | 240 | 6 | 219 | 82 |
| АТЭК-250.026 | | | 840 | 308 | 273 | 410 | 240 | 8 | 273 | 92 |

| Применяемые материалы | | |
|---|---|---|
| Наименование детали | Материал | Нормативный документ на материал |
| Корпус | Сталь 20, 09Г2С, 12Х18Н10Т | ГОСТ 1050 , ГОСТ 5632, ГОСТ 19281 |
| Плунжер | Сталь 20Х13, 40Х13 | ГОСТ 5632 |
| Вставка (профильная) | Сталь 20Х13, 40Х13, 95Х18 | ГОСТ 5632 |
| Вал-шестерня | Сталь 40Х13, 14Х17Н2 | ГОСТ 5632 |
| Уплотнение по фланцам (СНП) | Терморасширенный графит | ТУ 5728-033-13267785-06 |
| Уплотнение вал-шестерни (кольца) | Терморасширенный графит | ТУ 5728-002-13267785-99, ТУ 5728-008-13267785-99 |

| Габаритные размеры и масса РК АТЭК-ХХХ.026 с электроприводами (L*B*H, мм/масса, кг) | | | | | | | | |
|---|---|---|---|---|---|---|---|---|
| Клапан | МЭОФ-100/63-0,63 | МЭОФ-100/63-0,63-IIBT4 | AUMA SQR 07.2 | AUMA SQREX 07.2 | AUMA SQR 07.2/AM 01.1 | AUMA SQREX 07.2/AMExC 01.1 | AUMA SQR 07.2/AC 01.2 | AUMA SQREX 07.2/ACExC 01.2 |
| АТЭК-80.026 | 657*290*738/93 | 740*313*823/101 | 743*515*834/87 | 750*518*854/95 | 743*515*934/95 | 750*534*1027/110 | 752*515*897/96 | 735*517*909/110 |
| АТЭК-100.026 | 652*290*738/93 | 735*313*823/101 | 738*515*834/87 | 745*518*854/95 | 738*515*934/95 | 745*534*1027/110 | 747*515*897/96 | 730*517*909/110 |
| АТЭК-125.026 | 662*290*738/94 | 745*313*823/102 | 748*515*834/88 | 755*518*854/96 | 748*515*934/96 | 755*534*1027/111 | 757*515*897/97 | 740*517*909/111 |
| АТЭК-150.026 | 657*290*738/94 | 740*313*823/102 | 743*515*834/88 | 750*518*854/96 | 743*515*934/96 | 750*534*1027/111 | 752*515*897/97 | 735*517*909/111 |
| АТЭК-200.026 | 760*290*738/109 | 835*313*823/117 | 838*515*834/102 | 845*518*854/110 | 838*515*934/110 | 845*534*1027/125 | 847*515*897/111 | 830*517*909/124 |
| АТЭК-250.026 | 840*311*738/119 | 875*335*823/127 | 878*515*834/112 | 885*518*854/120 | 878*515*934/120 | 885*534*1027/135 | 887*515*897/121 | 870*517*909/134 |

Примечание: $Kv_y$, м³/ч – условная пропускная способность полностью открытого клапана на воде при перепаде давления на клапане 1 кгс/см². Определяется расчетным путем по данным опросных листов. Размеры клапанов зависят от $Kv_y$ и уточняются в НПФ "АТЭК".

## РК DN 100, 125, 150, 200, 250, 300; PN 16, 25, 40 кгс/см², T до + 250 °C (+ 400 °C), $Kv_y$ 160-250 м³/ч

ГАЗ

ДИЗТОПЛИВО

ПАР, ВОДА

**Чертеж АТЭК.493924.020 Краткое обозначение АТЭК-XXX.020 (XXX-номинальный DN 100-300)**

Предназначены для регулирования расхода рабочей среды.

Время полного хода до 72 сек. Угол поворота 230°.

Среда: газ, дизтопливо, пар, вода и другие жидкие и газообразные среды.

Клапан плунжерного типа, разгруженный.

Класс герметичности затвора - «II» (ГОСТ 9544-2015, взамен ГОСТ Р 54808).

**Размеры клапана**

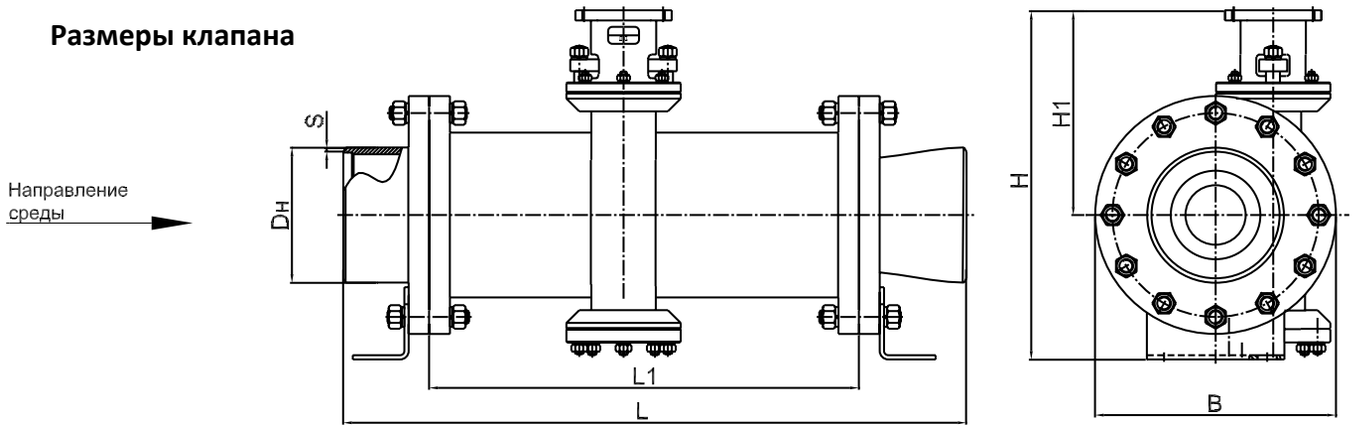


| Кран | $Kv_y^*$, м³/ч | Диаметр плунжера, мм | Размеры клапана, мм | | | | | | | Масса клапана, кг |
|---|---|---|---|---|---|---|---|---|---|---|
| | | | L | L1 | B | H | H1 | S | Дн | |
| АТЭК-100.020 | 160 - 250 | 100 | 745 | 500 | 280 | 422 | 252 | 4 | 108 | 114 |
| АТЭК-125.020 | | | 720 | 500 | 280 | 422 | 252 | 4 | 133 | 115 |
| АТЭК-150.020 | | | 725 | 500 | 280 | 422 | 252 | 6 | 159 | 115 |
| АТЭК-200.020 | | | 770 | 500 | 280 | 422 | 252 | 6 | 219 | 122 |
| АТЭК-250.020 | | | 770 | 500 | 280 | 422 | 252 | 8 | 273 | 122 |
| АТЭК-300.020 | | | 810 | 500 | 280 | 422 | 252 | 8 | 325 | 121 |

| Применяемые материалы | | |
|---|---|---|
| Наименование детали | Материал | Нормативный документ на материал |
| Корпус | Сталь 20, 09Г2С, 12Х18Н10Т | ГОСТ 1050, ГОСТ 5632, ГОСТ 19281 |
| Плунжер | Сталь 20Х13, 40Х13 | ГОСТ 5632 |
| Вставка (профильная) | Сталь 20Х13, 40Х13, 95Х18 | ГОСТ 5632 |
| Вал-шестерня | Сталь 40Х13, 14Х17Н2 | ГОСТ 5632 |
| Уплотнение по фланцам (СНП) | Терморасширенный графит | ТУ 5728-033-13267785-06 |
| Уплотнение вал-шестерни (кольца) | Терморасширенный графит | ТУ 5728-002-13267785-99, ТУ 5728-008-13267785-99 |

| Габаритные размеры и масса РК АТЭК-XXX.020 с электроприводами (L*B*H, мм/масса, кг) | | | | | | | | |
|---|---|---|---|---|---|---|---|---|
| Клапан | МЭОФ-100/63-0,63 | МЭОФ-100/63-0,63-IIBT4 | AUMA SQR 07.2 | AUMA SQREX 07.2 | AUMA SQR 07.2/AM 01.1 | AUMA SQREX 07.2/AMExC 01.1 | AUMA SQR 07.2/AC 01.2 | AUMA SQREX 07.2/ACExC 01.2 |
| АТЭК-100.020 | 745*315*750/141 | 810*338*835/149 | 813*515*846/135 | 820*518*866/143 | 813*515*946/143 | 820*534*1041/158 | 822*515*909/144 | 805*517*921/158 |
| АТЭК-125.020 | 738*315*750/142 | 821*338*835/150 | 824*515*846/136 | 831*518*866/144 | 824*515*946/144 | 831*534*1041/159 | 833*515*909/145 | 816*517*921/159 |
| АТЭК-150.020 | 741*315*750/142 | 824*338*835/150 | 827*515*846/136 | 834*518*866/144 | 827*515*946/144 | 834*534*1041/159 | 836*515*909/145 | 819*517*921/159 |
| АТЭК-200.020 | 770*315*750/149 | 846*338*835/157 | 849*515*846/143 | 856*518*866/151 | 849*515*946/151 | 856*534*1041/165 | 858*515*909/152 | 841*517*921/165 |
| АТЭК-250.020 | 770*315*750/149 | 846*338*835/157 | 849*515*846/143 | 856*518*866/151 | 849*515*946/151 | 856*534*1041/165 | 858*515*909/152 | 841*517*921/165 |
| АТЭК-300.020 | 810*315*750/148 | 866*338*835/156 | 869*515*846/142 | 876*518*866/150 | 869*515*946/150 | 876*534*1041/164 | 878*515*909/151 | 861*517*921/164 |

Примечание: $Kv_y$, м³/ч – условная пропускная способность полностью открытого клапана на воде при перепаде давления на клапане 1 кгс/см². Определяется расчетным путем по данным опросных листов. Размеры клапанов зависят от $Kv_y$ и уточняются в НПФ "АТЭК".

## РК DN 125, 150, 200, 250, 300, 400; PN 16, 25 кгс/см$^2$, Т до + 250 °С (+ 400 °С), $Kv_y$ 250-400 м$^3$/ч

ГАЗ

ДИЗТОПЛИВО

ПАР, ВОДА

**Чертеж АТЭК.493924.018 Краткое обозначение АТЭК-ХХХ.018 (ХХХ-номинальный DN 125-400)**

Предназначены для регулирования расхода рабочей среды.

Время полного хода до 72 сек. Угол поворота 230$^{O}$.

Среда: газ, дизтопливо, пар, вода и другие жидкие и газообразные среды.

Клапан плунжерного типа, разгруженный.

Класс герметичности затвора - «II» (ГОСТ 9544-2015, взамен ГОСТ Р 54808).

**Размеры клапана**

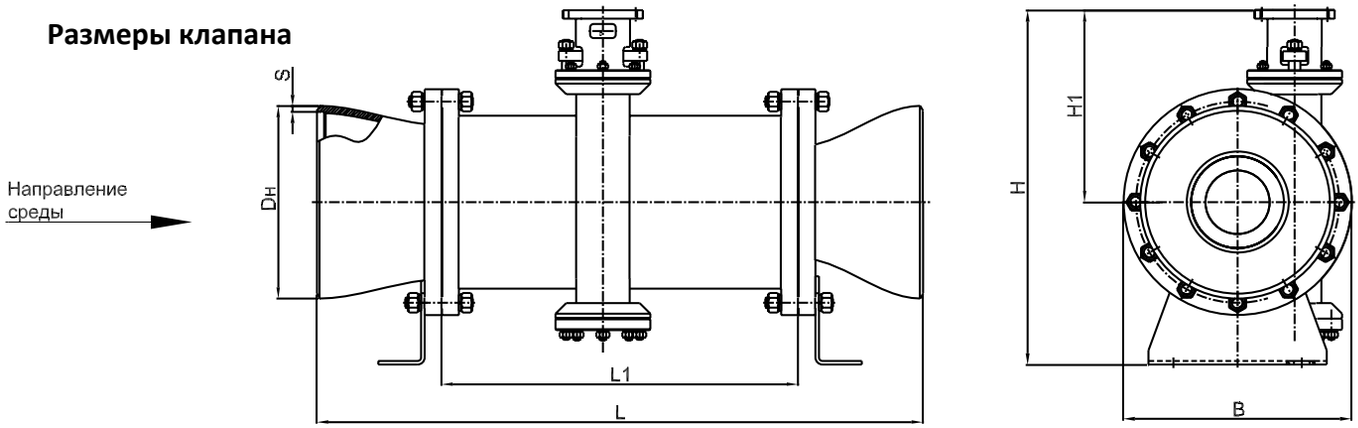


| Кран | $Kv_y$*, м$^3$/ч | Диаметр плунжера, мм | Размеры клапана, мм | | | | | | | Масса клапана, кг |
|---|---|---|---|---|---|---|---|---|---|---|
| | | | L | L1 | B | H | H1 | S | Дн | |
| АТЭК-125.018 | 250-400 | 130 | 735 | 500 | 320 | 524 | 284 | 6 | 159 | 149 |
| АТЭК-150.018 | | | 735 | 500 | 320 | 524 | 284 | 6 | 159 | 149 |
| АТЭК-200.018 | | | 735 | 500 | 320 | 524 | 284 | 6 | 219 | 149 |
| АТЭК-250.018 | | | 850 | 500 | 320 | 524 | 284 | 6 | 273 | 157 |
| АТЭК-300.018 | | | 810 | 500 | 325 | 524 | 284 | 6 | 325 | 157 |
| АТЭК-400.018 | | | 1250 | 500 | 426 | 524 | 284 | 8 | 425 | 200 |

| Применяемые материалы | | |
|---|---|---|
| Наименование детали | Материал | Нормативный документ на материал |
| Корпус | Сталь 20, 09Г2С, 12Х18Н10Т | ГОСТ 1050 , ГОСТ 5632, ГОСТ 19281 |
| Плунжер | Сталь 20Х13, 40Х13 | ГОСТ 5632 |
| Вставка (профильная) | Сталь 20Х13, 40Х13, 95Х18 | ГОСТ 5632 |
| Вал-шестерня | Сталь 40Х13, 14Х17Н2 | ГОСТ 5632 |
| Уплотнение по фланцам (СНП) | Терморасширенный графит | ТУ 5728-033-13267785-06 |
| Уплотнение вал-шестерни (кольца) | Терморасширенный графит | ТУ 5728-002-13267785-99, ТУ 5728-008-13267785-99 |

| Габаритные размеры и масса РК АТЭК-ХХХ.018 с электроприводами (L*B*H, мм/масса, кг) | | | | | | | | |
|---|---|---|---|---|---|---|---|---|
| Клапан | МЭОФ-100/63-0,63 | МЭОФ-100/63-0,63-IIBT4 | AUMA SQR 07.2 | AUMA SQREX 07.2 | AUMA SQR 07.2/AM 01.1 | AUMA SQREX 07.2/AMExC 01.1 | AUMA SQR 07.2/AC 01.2 | AUMA SQREX 07.2/ACExC 01.2 |
| АТЭК-125.018 | 735*345*842/176 | 830*347*927/184 | 833*515*938/170 | 840*518*958/178 | 833*515*1038/178 | 840*534*1131/193 | 842*515*1001/179 | 825*517*1013/193 |
| АТЭК-150.018 | 735*345*842/176 | 830*347*927/184 | 833*515*938/170 | 840*518*958/178 | 833*515*1038/178 | 840*534*1131/193 | 842*515*1001/179 | 825*517*1013/193 |
| АТЭК-200.018 | 735*345*842/176 | 830*347*927/184 | 833*515*938/170 | 840*518*958/178 | 833*515*1038/178 | 840*534*1131/193 | 842*515*1001/179 | 825*517*1013/193 |
| АТЭК-250.018 | 850*345*842/184 | 888*347*927/192 | 891*515*938/178 | 898*518*958/186 | 891*515*1038/186 | 898*534*1131/201 | 900*515*1001/187 | 883*517*1013/201 |
| АТЭК-300.018 | 810*345*842/184 | 868*347*927/192 | 871*515*938/178 | 878*518*958/186 | 871*515*1038/186 | 878*534*1131/201 | 880*515*1001/187 | 863*517*1013/201 |
| АТЭК-400.018 | 1250*345*842/227 | 1250*347*927/235 | 1250*515*938/221 | 1250*518*958/229 | 1250*515*1038/229 | 1250*534*1131/244 | 1250*515*1001/230 | 1250*517*1013/244 |

Примечание: $Kv_y$, м$^3$/ч – условная пропускная способность полностью открытого клапана на воде при перепаде давления на клапане 1 кгс/см$^2$. Определяется расчетным путем по данным опросных листов. Размеры клапанов зависят от $Kv_y$ и уточняются в НПФ “АТЭК“.

## РК DN 200, 250, 300, 400; PN 16, 25 кгс/см², Т до + 250 °С (+ 400 °С), $Kv_y$ 400-630 м³/ч

ГАЗ

ДИЗТОПЛИВО

ПАР, ВОДА

**Чертеж АТЭК.493924.021 Краткое обозначение АТЭК-ХХХ.021 (ХХХ-номинальный DN 200-400)**

Предназначены для регулирования расхода рабочей среды.

Время полного хода до 72 сек. Угол поворота 230°.

Среда: газ, дизтопливо, пар, вода и другие жидкие и газообразные среды.

Клапан плунжерного типа, разгруженный.

Класс герметичности затвора - «II» (ГОСТ 9544-2015, взамен ГОСТ Р 54808).

### Размеры клапана

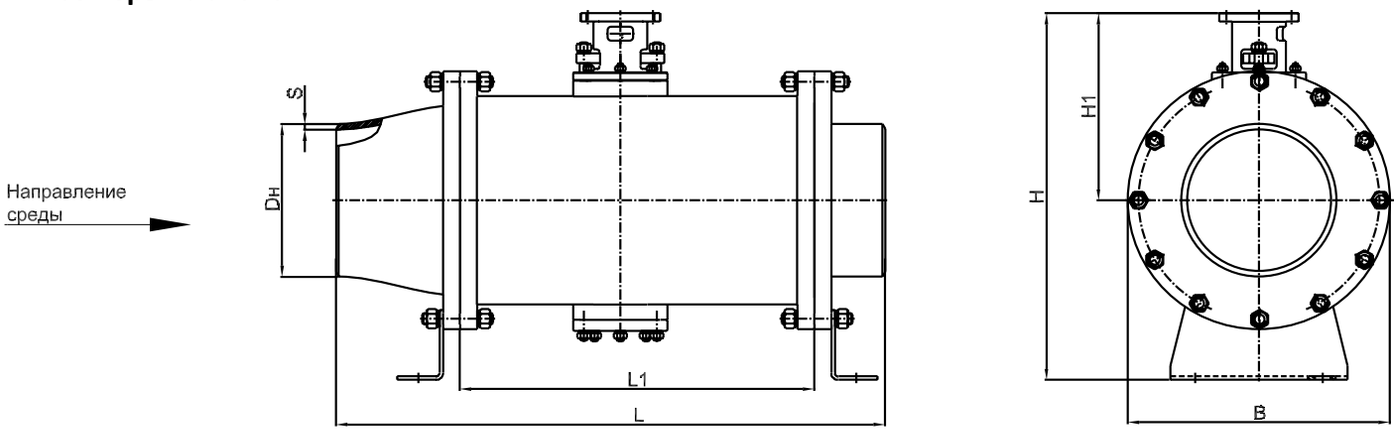


| Кран | $Kv_y$*, м³/ч | Диаметр плунжера, мм | Размеры клапана, мм | | | | | | | Масса клапана, кг |
|---|---|---|---|---|---|---|---|---|---|---|
| | | | L | L1 | B | H | H1 | S | Дн | |
| АТЭК-200.021 | 400-630 | 165 | 775 | 500 | 370 | 538 | 281 | 6 | 219 | 173 |
| АТЭК-250.021 | | | 790 | 500 | 370 | 538 | 281 | 6 | 273 | 173 |
| АТЭК-300.021 | | | 850 | 500 | 370 | 538 | 281 | 6 | 325 | 177 |
| АТЭК-400.021 | | | 1105 | 500 | 426 | 538 | 281 | 8 | 425 | 204 |

| Применяемые материалы | | |
|---|---|---|
| Наименование детали | Материал | Нормативный документ на материал |
| Корпус | Сталь 20, 09Г2С, 12Х18Н10Т | ГОСТ 1050, ГОСТ 5632, ГОСТ 19281 |
| Плунжер | Сталь 20Х13, 40Х13 | ГОСТ 5632 |
| Вставка (профильная) | Сталь 20Х13, 40Х13, 95Х18 | ГОСТ 5632 |
| Вал-шестерня | Сталь 40Х13, 14Х17Н2 | ГОСТ 5632 |
| Уплотнение по фланцам (СНП) | Терморасширенный графит | ТУ 5728-033-13267785-06 |
| Уплотнение вал-шестерни (кольца) | Терморасширенный графит | ТУ 5728-002-13267785-99, ТУ 5728-008-13267785-99 |

| Габаритные размеры и масса РК АТЭК-ХХХ.021 с электроприводами (L*B*H, мм/масса, кг) | | | | | | | | |
|---|---|---|---|---|---|---|---|---|
| Клапан | МЭОФ-100/63-0,63 | МЭОФ-100/63-0,63-IIBT4 | AUMA SQR 07.2 | AUMA SQREX 07.2 | AUMA SQR 07.2/AM 01.1 | AUMA SQREX 07.2/AMExC 01.1 | AUMA SQR 07.2/AC 01.2 | AUMA SQREX 07.2/ACExC 01.2 |
| АТЭК-200.021 | 775*370*866/200 | 851*383*951/208 | 854*515*962/194 | 861*518*982/202 | 854*515*1062/202 | 861*534*1155/217 | 863*515*1025/203 | 846*517*1037/217 |
| АТЭК-250.021 | 790*370*866/200 | 858*383*951/208 | 861*515*962/194 | 868*518*982/202 | 861*515*1062/202 | 868*534*1155/217 | 870*515*1025/203 | 853*517*1037/217 |
| АТЭК-300.021 | 850*370*866/204 | 888*383*951/212 | 891*515*962/198 | 898*518*982/206 | 891*515*1062/206 | 898*534*1155/221 | 900*515*1025/207 | 876*517*1037/221 |
| АТЭК-400.021 | 1105*426*866/231 | 1105*426*951/239 | 1105*515*962/225 | 1105*518*982/233 | 1105*515*1062/233 | 1105*534*1155/248 | 1105*515*1025/234 | 1105*517*1037/248 |

Примечание: $Kv_y$, м³/ч – условная пропускная способность полностью открытого клапана на воде при перепаде давления на клапане 1 кгс/см². Определяется расчетным путем по данным опросных листов. Размеры клапанов зависят от $Kv_y$ и уточняются в НПФ "АТЭК".

## РК DN 400, 500; PN 16, 25 кгс/см$^2$,
## Т до + 250 °С (+ 400 °С), $Kv_y$ 630-1600 м$^3$/ч

**Чертеж АТЭК.493934.001 Краткое обозначение АТЭК-ХХХ.001 (ХХХ-номинальный DN 400-500)**

ГАЗ

ДИЗТОПЛИВО

ПАР, ВОДА

Предназначены для регулирования расхода рабочей среды.
Время полного хода до 72 сек. Угол поворота 230$^{o}$.
Среда: газ, дизтопливо, пар, вода и другие жидкие и газообразные среды.
Клапан плунжерного типа, разгруженный.
Класс герметичности затвора - «I» (ГОСТ 9544-2015, взамен ГОСТ Р 54808).

**Размеры клапана**

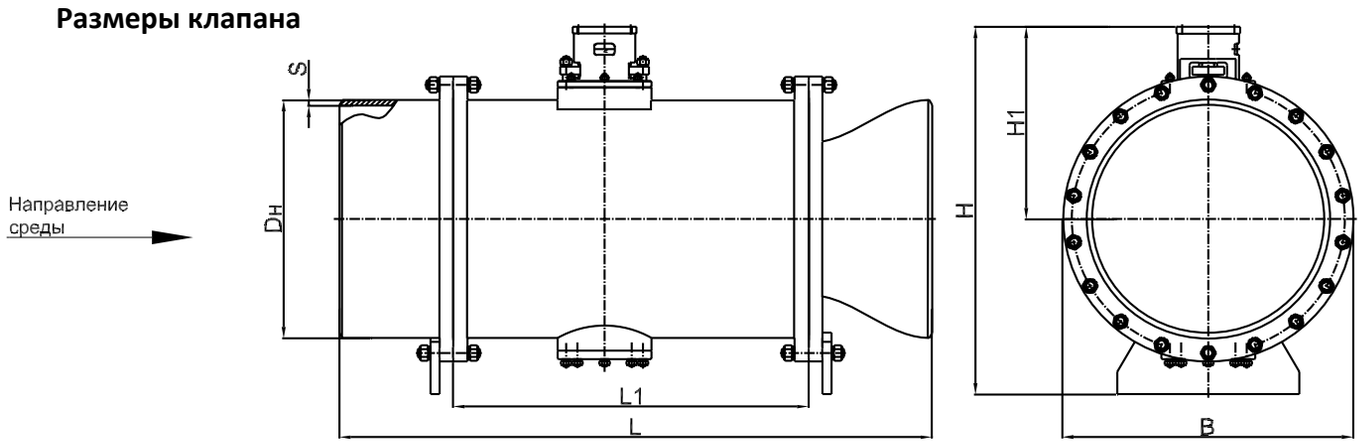


| Кран | $Kv_y$*, м$^3$/ч | Диаметр плунжера, мм | Размеры клапана, мм | | | | | | | Масса клапана, кг |
|---|---|---|---|---|---|---|---|---|---|---|
| | | | L | L1 | B | H | H1 | S | Дн | |
| АТЭК-400.001 | 630-1600 | 260 | 1045 | 625 | 510 | 670 | 356 | 8 | 425 | 306 |
| АТЭК-500.001 | | | 1215 | 625 | 530 | 670 | 356 | 10 | 530 | 337 |

| Применяемые материалы | | |
|---|---|---|
| Наименование детали | Материал | Нормативный документ на материал |
| Корпус | Сталь 20, 09Г2С, 12Х18Н10Т | ГОСТ 1050, ГОСТ 5632, ГОСТ 19281 |
| Плунжер | Сталь 20Х13, 40Х13 | ГОСТ 5632 |
| Вставка (профильная) | Сталь 20Х13, 40Х13, 95Х18 | ГОСТ 5632 |
| Вал-шестерня | Сталь 40Х13, 14Х17Н2 | ГОСТ 5632 |
| Уплотнение по фланцам (СНП) | Терморасширенный графит | ТУ 5728-033-13267785-06 |
| Уплотнение вал-шестерни (кольца) | Терморасширенный графит | ТУ 5728-002-13267785-99, ТУ 5728-008-13267785-99 |

| Габаритные размеры и масса РК АТЭК-ХХХ.001 с электроприводами (L*B*H, мм/масса, кг) | | | | | | | | |
|---|---|---|---|---|---|---|---|---|
| Клапан | МЭОФ-250/63-0,63 | МЭОФ-250/63-0,63-IIBT4 | AUMA SQR 07.2 | AUMA SQREX 07.2 | AUMA SQR 07.2/AM 01.1 | AUMA SQREX 07.2/AMExC 01.1 | AUMA SQR 07.2/AC 01.2 | AUMA SQREX 07.2/ACExC 01.2 |
| АТЭК-400.001 | 1045*510*998/333 | 1045*510*1083/341 | 1045*520*1094/327 | 1045*523*1114/335 | 1045*520*1194/335 | 1045*534*1287/350 | 1045*520*1157/350 | 1045*520*1169/336 |
| АТЭК-500.001 | 1215*530*998/364 | 1215*530*1083/372 | 1215*530*1094/358 | 1215*530*1114/366 | 1215*530*1194/366 | 1215*534*1287/381 | 1215*530*1157/381 | 1215*530*1169/367 |

Примечание: $Kv_y$, м$^3$/ч – условная пропускная способность полностью открытого клапана на воде при перепаде давления на клапане 1 кгс/см$^2$. Определяется расчетным путем по данным опросных листов. Размеры клапанов зависят от $Kv_y$ и уточняются в НПФ “АТЭК“.

## РК DN 500, 600, 700, 800; PN 16, 25 кгс/см², Т до + 250 °С (+ 400 °С), $Kv_y$ 1600-4000 м³/ч

ГАЗ

ДИЗТОПЛИВО

ПАР, ВОДА

**Чертеж АТЭК.493934.002 Краткое обозначение АТЭК-XXX.002 (XXX-номинальный DN 500-600)**

Предназначены для регулирования расхода рабочей среды.

Время полного хода до 72 сек. Угол поворота 230°.

Среда: газ, дизтопливо, пар, вода и другие жидкие и газообразные среды.

Клапан плунжерного типа, разгруженный.

Класс герметичности затвора - «I» (ГОСТ 9544-2015, взамен ГОСТ Р 54808).

### Размеры клапана

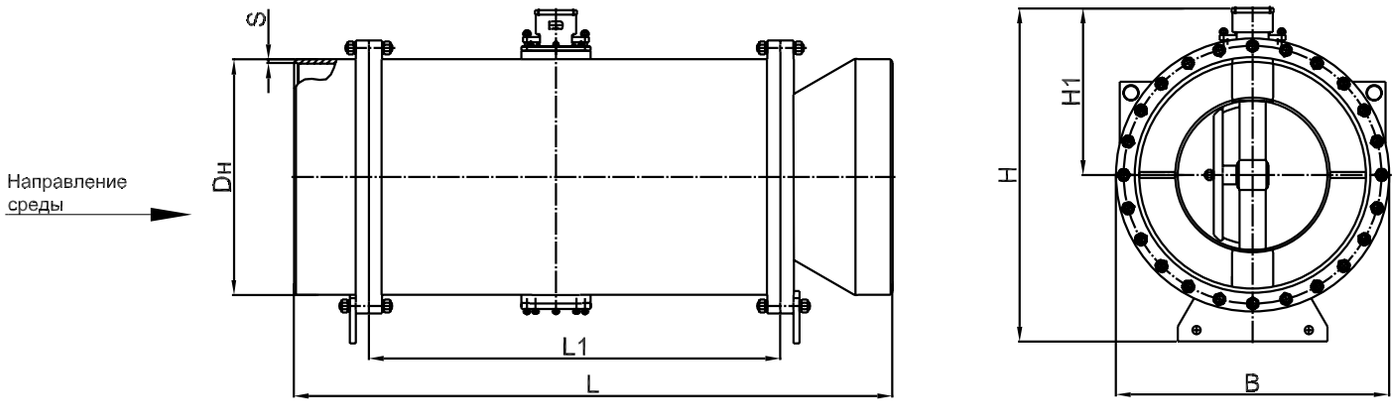


| Кран | $Kv_y$*, м³/ч | Диаметр плунжера, мм | Размеры клапана, мм | | | | | | | Масса клапана, кг |
|---|---|---|---|---|---|---|---|---|---|---|
| | | | L | L1 | B | H | H1 | S | Дн | |
| АТЭК-500.002 | 1600-4000 | 400 | 1500 | 1100 | 730 | 902 | 458 | 10 | 530 | 968 |
| АТЭК-600.002 | | | 1600 | 1100 | 730 | 902 | 458 | 10 | 630 | 1020 |
| АТЭК-700.002 | | | 1750 | 1100 | 738 | 902 | 458 | 10 | 738 | 1070 |
| АТЭК-800.002 | | | 1890 | 1100 | 820 | 902 | 458 | 11 | 820 | 1140 |

| Применяемые материалы | | |
|---|---|---|
| Наименование детали | Материал | Нормативный документ на материал |
| Корпус | Сталь 20, 09Г2С, 12Х18Н10Т | ГОСТ 1050, ГОСТ 5632, ГОСТ 19281 |
| Плунжер | Сталь 20Х13, 40Х13 | ГОСТ 5632 |
| Вставка (профильная) | Сталь 20Х13, 40Х13, 95Х18 | ГОСТ 5632 |
| Вал-шестерня | Сталь 40Х13, 14Х17Н2 | ГОСТ 5632 |
| Уплотнение по фланцам (СНП) | Терморасширенный графит | ТУ 5728-033-13267785-06 |
| Уплотнение вал-шестерни (кольца) | Терморасширенный графит | ТУ 5728-002-13267785-99, ТУ 5728-008-13267785-99 |

| Габаритные размеры и масса РК АТЭК-XXX.002 с электроприводами (L*B*H, мм/масса, кг) | | | | | | | | |
|---|---|---|---|---|---|---|---|---|
| Клапан | МЭОФ-250/63-0,63 | МЭОФ-250/63-0,63-IIВТ4 | AUMA SQR 07.2 | AUMA SQREX 07.2 | AUMA SQR 07.2/ AM 01.1 | AUMA SQREX 07.2/AMExC 01.1 | AUMA SQR 07.2/ AC 01.2 | AUMA SQREX 07.2/ACExC 01.2 |
| АТЭК-500.002 | 1500*730*1230/1013 | 1500*730*1315/1021 | 1500*730*1326/1007 | 1500*730*1346/1016 | 1500*730*1426/1016 | 1500*730*1519/1030 | 1500*730*1230/1013 | 1500*730*1401/1030 |
| АТЭК-600.002 | 1600*730*1230/1047 | 1600*730*1315/1055 | 1600*730*1326/1041 | 1600*730*1346/1050 | 1600*730*1426/1050 | 1600*730*1519/1064 | 1600*730*1230/1047 | 1600*730*1401/1064 |

Примечание: $Kv_y$, м³/ч – условная пропускная способность полностью открытого клапана на воде при перепаде давления на клапане 1 кгс/см². Определяется расчетным путем по данным опросных листов. Размеры клапанов зависят от $Kv_y$ и уточняются в НПФ "АТЭК".

## Сводная таблица РК.
## Габаритные, присоединительные размеры, масса РК АТЭК без приводов.

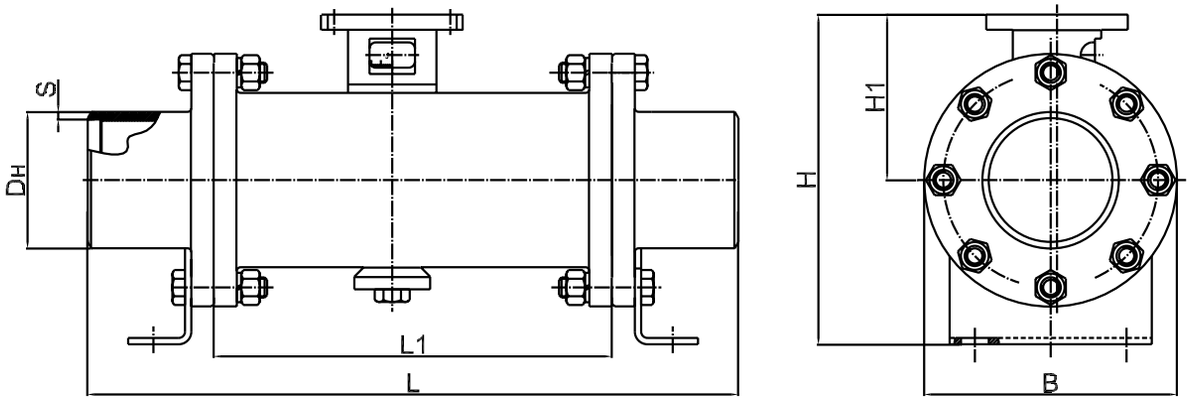


| Клапаны | PN, кгс/см² | $Kv_y^*$, м³/ч | Диаметр плунжера, мм | Размеры клапана, мм | | | | | | | Масса клапана, кг |
|---|---|---|---|---|---|---|---|---|---|---|---|
| | | | | L | L1 | B | H | H1 | S | Дн | |
| АТЭК-10.012 | 10, 16, 25, 40, 63 | 0,4 - 1,6 | 20 | 310 | 160 | 130 | 201 | 100 | 3 | 16 | 11 |
| АТЭК-15.012 | | | | 310 | 160 | 130 | 201 | 100 | 3 | 21 | 11 |
| АТЭК-20.012 | | | | 310 | 160 | 130 | 201 | 100 | 3 | 28 | 11 |
| АТЭК-25.012 | | | | 310 | 160 | 130 | 201 | 100 | 4 | 32 | 11 |
| АТЭК-32.012 | | | | 310 | 160 | 130 | 201 | 100 | 4 | 38 | 11 |
| АТЭК-40.012 | | | | 310 | 160 | 130 | 201 | 100 | 4 | 45 | 11 |
| АТЭК-50.012 | | | | 310 | 160 | 130 | 201 | 100 | 4 | 57 | 11 |
| АТЭК-20.014 | 10, 16, 25, 40, 63 | 1,6 - 10 | 20 | 310 | 160 | 130 | 201 | 100 | 3 | 28 | 13 |
| АТЭК-25.014 | | | | 310 | 160 | 130 | 201 | 100 | 4 | 32 | 13 |
| АТЭК-32.014 | | | | 310 | 160 | 130 | 201 | 100 | 4 | 38 | 13 |
| АТЭК-40.014 | | | | 310 | 160 | 130 | 201 | 100 | 4 | 45 | 13 |
| АТЭК-50.014 | | | | 310 | 160 | 130 | 201 | 100 | 4 | 57 | 13 |
| АТЭК-65.014 | | | | 310 | 160 | 130 | 201 | 100 | 4 | 76 | 13 |
| АТЭК-80.014 | | | | 310 | 160 | 130 | 201 | 100 | 4 | 89 | 13 |
| АТЭК-100.014 | | | | 310 | 160 | 130 | 201 | 100 | 4 | 108 | 13 |
| АТЭК-150.014 | | | | 310 | 160 | 130 | 201 | 100 | 6 | 159 | 13 |
| АТЭК-40.016 | 10, 16, 25, 40, 63 | 10 - 40 | 40 | 330 | 170 | 151 | 230 | 132 | 4 | 45 | 19 |
| АТЭК-50.016 | | | | 330 | 170 | 151 | 230 | 132 | 4 | 57 | 19 |
| АТЭК-65.016 | | | | 330 | 170 | 151 | 230 | 132 | 4 | 76 | 19 |
| АТЭК-80.016 | | | | 330 | 170 | 151 | 230 | 132 | 4 | 89 | 19 |
| АТЭК-100.016 | | | | 330 | 170 | 151 | 230 | 132 | 4 | 108 | 19 |
| АТЭК-125.016 | | | | 330 | 170 | 151 | 230 | 132 | 4 | 133 | 19 |
| АТЭК-150.016 | | | | 330 | 170 | 151 | 230 | 132 | 6 | 159 | 19 |
| АТЭК-50.022 | 10, 16, 25, 40 | 40 - 63 | 55 | 515 | 315 | 200 | 273 | 143 | 4 | 57 | 47 |
| АТЭК-65.022 | | | | 515 | 315 | 200 | 273 | 143 | 4 | 76 | 47 |
| АТЭК-80.022 | | | | 515 | 315 | 200 | 273 | 143 | 4 | 89 | 47 |
| АТЭК-100.022 | | | | 515 | 315 | 200 | 273 | 143 | 4 | 108 | 47 |
| АТЭК-125.022 | | | | 515 | 315 | 200 | 273 | 143 | 4 | 133 | 47 |
| АТЭК-150.022 | | | | 515 | 315 | 200 | 273 | 143 | 6 | 159 | 47 |
| АТЭК-200.022 | | | | 515 | 315 | 200 | 273 | 143 | 6 | 219 | 47 |

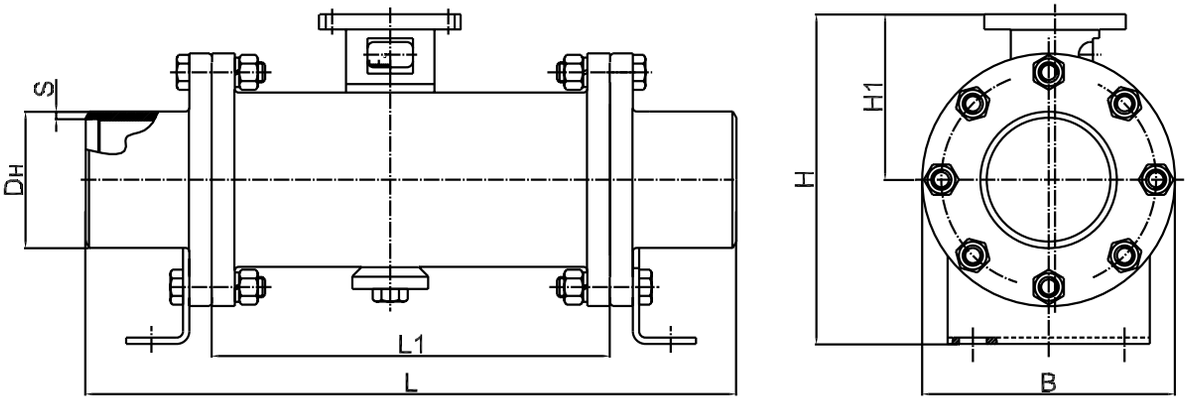


Продолжение таблицы

| Клапаны | PN, кгс/см² | $Kv_y^*$, м³/ч | Диаметр плунжера, мм | Размеры клапана, мм | | | | | | | Масса клапана, кг |
|---|---|---|---|---|---|---|---|---|---|---|---|
| | | | | L | L1 | B | H | H1 | S | Дн | |
| АТЭК-80.023 | 63, 100 | 40 - 63 | 55 | 575 | 315 | 236 | 392 | 232 | 5 | 89 | 86 |
| АТЭК-100.023 | | | | 575 | 315 | 236 | 392 | 232 | 5 | 108 | 86 |
| АТЭК-125.023 | | | | 575 | 315 | 236 | 392 | 232 | 6 | 133 | 86 |
| АТЭК-150.023 | | | | 575 | 315 | 236 | 392 | 232 | 6 | 159 | 86 |
| АТЭК-80.026 | 10, 16, 25, 40 | 63-160 | 80 | 570 | 308 | 230 | 410 | 240 | 4 | 89 | 66 |
| АТЭК-100.026 | | | | 560 | 308 | 230 | 410 | 240 | 4 | 108 | 66 |
| АТЭК-125.026 | | | | 580 | 308 | 230 | 410 | 240 | 4 | 133 | 67 |
| АТЭК-150.026 | | | | 570 | 308 | 230 | 410 | 240 | 6 | 159 | 67 |
| АТЭК-200.026 | | | | 760 | 308 | 230 | 410 | 240 | 6 | 219 | 82 |
| АТЭК-250.026 | | | | 840 | 308 | 273 | 410 | 240 | 8 | 273 | 92 |
| АТЭК-100.020 | 10, 16, 25, 40 | 160-250 | 100 | 745 | 500 | 280 | 422 | 252 | 4 | 108 | 114 |
| АТЭК-125.020 | | | | 720 | 500 | 280 | 422 | 252 | 4 | 133 | 115 |
| АТЭК-150.020 | | | | 725 | 500 | 280 | 422 | 252 | 6 | 159 | 115 |
| АТЭК-200.020 | | | | 770 | 500 | 280 | 422 | 252 | 6 | 219 | 122 |
| АТЭК-250.020 | | | | 810 | 500 | 280 | 422 | 252 | 8 | 273 | 121 |
| АТЭК-300.020 | | | | 770 | 500 | 280 | 422 | 252 | 8 | 325 | 122 |
| АТЭК-125.018 | 10, 16, 25 | 250-400 | 130 | 735 | 500 | 320 | 524 | 284 | 6 | 159 | 149 |
| АТЭК-150.018 | | | | 735 | 500 | 320 | 524 | 284 | 6 | 159 | 149 |
| АТЭК-200.018 | | | | 735 | 500 | 320 | 524 | 284 | 6 | 219 | 149 |
| АТЭК-250.018 | | | | 850 | 500 | 320 | 524 | 284 | 6 | 273 | 157 |
| АТЭК-300.018 | | | | 810 | 500 | 325 | 524 | 284 | 6 | 325 | 157 |
| АТЭК-400.018 | | | | 1250 | 500 | 426 | 524 | 284 | 8 | 425 | 200 |
| АТЭК-200.021 | 10, 16, 25 | 400-630 | 165 | 775 | 500 | 370 | 538 | 281 | 6 | 219 | 173 |
| АТЭК-250.021 | | | | 790 | 500 | 370 | 538 | 281 | 6 | 273 | 173 |
| АТЭК-300.021 | | | | 850 | 500 | 370 | 538 | 281 | 6 | 325 | 177 |
| АТЭК-400.021 | | | | 1105 | 500 | 426 | 538 | 281 | 8 | 425 | 204 |
| АТЭК-400.001 | 10,16, 25 | 630-1600 | 260 | 1045 | 625 | 510 | 670 | 356 | 8 | 425 | 306 |
| АТЭК-500.001 | | | | 1215 | 625 | 530 | 670 | 356 | 10 | 530 | 337 |
| АТЭК-500.002 | 10, 16, 25 | 1600-4000 | 400 | 1500 | 1100 | 730 | 902 | 458 | 10 | 530 | 968 |
| АТЭК-600.002 | | | | 1600 | 1100 | 730 | 902 | 458 | 10 | 630 | 1020 |
| АТЭК-700.002 | | | | 1750 | 1100 | 738 | 902 | 458 | 10 | 738 | 1070 |
| АТЭК-800.002 | | | | 1890 | 1100 | 820 | 902 | 458 | 11 | 820 | 1140 |

## Варианты комплектации РК АТЭК электрическими исполнительными механизмами

| $Kv_y$, $м^3/ч$ | Регулирующий клапан | PN, $кгс/см^2$ | $D_{пл.}$, мм | Общепромышленного исполнения | Питание | Взрывозащищенного исполнения | Питание |
|---|---|---|---|---|---|---|---|
| 0,4 - 1,6 | АТЭК-10.012<br>АТЭК-15.012<br>АТЭК-20.012<br>АТЭК-25.012<br>АТЭК-32.012<br>АТЭК-40.012<br>АТЭК-50.012 | 10, 16, 25, 40, 63 | 20 | МЭОФ-40/63-0,63-К<br>SQR 05.2 (Norm, Matic, Aumatic) | ~ 380 В | МЭОФ-40/63-0,63-IIBT4,<br>SQREX 05.2 (Norm, Matic, Aumatic) | ~ 380 В |
| | | | | МЭОФ-40/63-0,63<br>SAR 07.2<br>(Norm, Matic, Aumatic) | ~ 220 В | SARExC 07.2<br>(Norm, Matic, Aumatic) | ~ 220 В |
| 1,6 - 10 | АТЭК-20.014<br>АТЭК-25.014<br>АТЭК-32.014<br>АТЭК-40.014<br>АТЭК-50.014<br>АТЭК-65.014<br>АТЭК-80.014<br>АТЭК-100.014<br>АТЭК-150.014 | 10, 16, 25, 40, 63 | 20 | МЭОФ-40/63-0,63-К<br>SQR 05.2 (Norm, Matic, Aumatic) | ~ 380 В | МЭОФ-40/63-0,63-IIBT4,<br>SQREX 05.2 (Norm, Matic, Aumatic) | ~ 380 В |
| | | | | МЭОФ-40/63-0,63,<br>SAR 07.2<br>(Norm, Matic, Aumatic) | ~ 220 В | SARExC 07.2<br>(Norm, Matic, Aumatic) | ~ 220 В |
| 10 - 40 | АТЭК-40.016<br>АТЭК-50.016<br>АТЭК-65.016<br>АТЭК-80.016<br>АТЭК-100.016<br>АТЭК-125.016<br>АТЭК-150.016 | 10, 16, 25, 40, 63 | 40 | МЭОФ-40/63-0,63-К,<br>SQR 05.2 (Norm, Matic, Aumatic) | ~ 380 В | МЭОФ-40/63-0,63-IIBT4,<br>SQREX 05.2 (Norm, Matic, Aumatic) | ~ 380 В |
| | | | | МЭОФ-40/63-0,63,<br>SAR 07.2<br>(Norm, Matic, Aumatic) | ~ 220 В | SARExC 07.2<br>(Norm, Matic, Aumatic) | ~ 220 В |
| 40 - 63 | АТЭК-50.022<br>АТЭК-65.022<br>АТЭК-80.022<br>АТЭК-100.022<br>АТЭК-125.022<br>АТЭК-150.022 | 10, 16, 25, 40 | 55 | МЭОФ-40/63-0,63-К,<br>SQR 05.2 (Norm, Matic, Aumatic) | ~ 380 В | МЭОФ-40/63-0,63-IIBT4,<br>SQREX 05.2 (Norm, Matic, Aumatic) | ~ 380 В |
| | | | | МЭОФ-40/63-0,63,<br>SAR 07.2<br>(Norm, Matic, Aumatic) | ~ 220 В | SARExC 07.2<br>(Norm, Matic, Aumatic) | ~ 220 В |
| 40 - 63 | АТЭК-80.023<br>АТЭК-100.023<br>АТЭК-125.023<br>АТЭК-150.023 | 63,<br>100 | 55 | МЭОФ-100/63-0,63-К,<br>SQR 07.2 (Norm, Matic, Aumatic) | ~ 380 В | МЭОФ-100/63-0,63-IIBT4,<br>SARExC 07.2<br>(Norm, Matic, Aumatic) | ~ 380 В |
| | | | | МЭОФ-100/63-0,63,<br>SAR 07.2<br>(Norm, Matic, Aumatic) | ~ 220 В | SARExC 07.2<br>(Norm, Matic, Aumatic) | ~ 220 В |
| 63 - 160 | АТЭК-80.026<br>АТЭК-100.026<br>АТЭК-125.026<br>АТЭК-150.026<br>АТЭК-200.026<br>АТЭК-250.026 | 10, 16, 25, 40 | 80 | МЭОФ-100/63-0,63-К,<br>SQR 07.2 (Norm, Matic, Aumatic) | ~ 380 В | МЭОФ-100/63-0,63-IIBT4,<br>SARExC 07.2<br>(Norm, Matic, Aumatic) | ~ 380 В |
| | | | | МЭОФ-100/63-0,63,<br>SAR 07.2<br>(Norm, Matic, Aumatic) | ~ 220 В | SARExC 07.2<br>(Norm, Matic, Aumatic) | ~ 220 В |
| 160 - 250 | АТЭК-100.020<br>АТЭК-125.020<br>АТЭК-150.020<br>АТЭК-200.020<br>АТЭК-250.020<br>АТЭК-300.020 | 10, 16, 25, 40 | 100 | МЭОФ-100/63-0,63-К,<br>SQR 07.2 (Norm, Matic, Aumatic) | ~ 380 В | МЭОФ-100/63-0,63-IIBT4,<br>SARExC 07.2<br>(Norm, Matic, Aumatic) | ~ 380 В |
| | | | | МЭОФ-100/63-0,63,<br>SAR 07.2<br>(Norm, Matic, Aumatic) | ~ 220 В | SARExC 07.2<br>(Norm, Matic, Aumatic) | ~ 220 В |
| 250 - 400 | АТЭК-125.018<br>АТЭК-150.018<br>АТЭК-200.018<br>АТЭК-250.018<br>АТЭК-300.018<br>АТЭК-400.018 | 10, 16, 25 | 130 | МЭОФ-100/63-0,63-К,<br>SQR 07.2 (Norm, Matic, Aumatic) | ~ 380 В | МЭОФ-100/63-0,63-IIBT4,<br>SARExC 07.2<br>(Norm, Matic, Aumatic) | ~ 380 В |
| | | | | МЭОФ-100/63-0,63,<br>SAR 07.2<br>(Norm, Matic, Aumatic) | ~ 220 В | SARExC 07.2<br>(Norm, Matic, Aumatic) | ~ 220 В |
| 400 - 630 | АТЭК-200.021<br>АТЭК-250.021<br>АТЭК-300.021<br>АТЭК-400.021 | 10, 16, 25 | 165 | МЭОФ-100/63-0,63-К,<br>SQR 07.2 (Norm, Matic, Aumatic) | ~ 380 В | МЭОФ-100/63-0,63-IIBT4,<br>SARExC 07.2<br>(Norm, Matic, Aumatic) | ~ 380 В |
| | | | | МЭОФ-100/63-0,63,<br>SAR 07.2<br>(Norm, Matic, Aumatic) | ~ 220 В | SARExC 07.2<br>(Norm, Matic, Aumatic) | ~ 220 В |
| 630 - 1600 | АТЭК-400.001<br>АТЭК-500.001 | 10, 16, 25 | 260 | МЭОФ-250/63-0,63-К,<br>SQR 07.2 (Norm, Matic, Aumatic) | ~ 380 В | МЭОФ-250/63-0,63-IIBT4,<br>SARExC 07.2<br>(Norm, Matic, Aumatic) | ~ 380 В |
| | | | | МЭОФ-250/63-0,63,<br>SAR 07.2<br>(Norm, Matic, Aumatic) | ~ 220 В | SARExC 07.2<br>(Norm, Matic, Aumatic) | ~ 220 В |
| 1600 - 4000 | АТЭК-500.002<br>АТЭК-600.002<br>АТЭК-700.002<br>АТЭК-800.002 | 10, 16, 25 | 400 | МЭОФ-250/63-0,63-К,<br>SQR 07.2 (Norm, Matic, Aumatic) | ~ 380 В | МЭОФ-250/63-0,63-IIBT4,<br>SARExC 07.2<br>(Norm, Matic, Aumatic) | ~ 380 В |
| | | | | МЭОФ-250/63-0,63,<br>SAR 07.2<br>(Norm, Matic, Aumatic) | ~ 220 В | SARExC 07.2<br>(Norm, Matic, Aumatic) | ~ 220 В |

# Обратные клапаны (ОК) АТЭК

- Диаметр номинальный DN 10; 15; 20; 25; 32; 40; 50; 65; 80; 100; 125; 150; 200

- Давление номинальное PN 16; 25; 40; 63 кгс/см$^2$
  (возможно изготовление ОК на PN 1,0; 1,6; 2,5; 4,0; 6,3 кгс/см$^2$)

- Стальные (сталь 20, 09Г2С, 12Х18Н10Т)

- Герметичности затвора - класс “С” по ГОСТ 9544-2015 (взамен ГОСТ Р 54808)

- Для газа, мазута, дизтоплива, пара, воды и других жидких и газообразных неагрессивных сред

**Типовая конструкция клапана**

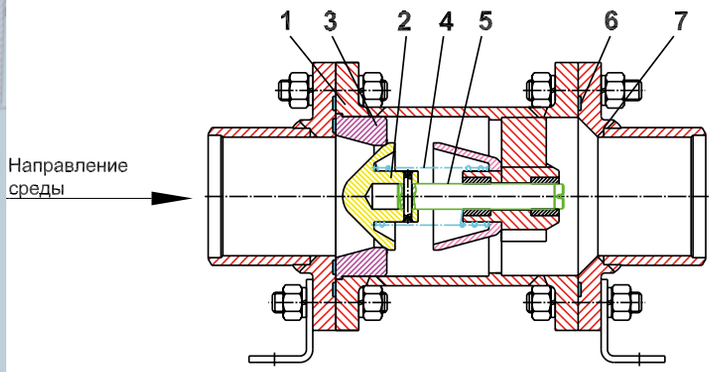


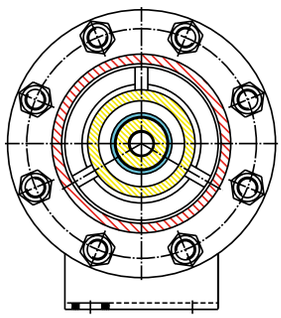

| № | Наименование |
|---|---|
| 1 | Корпус |
| 2 | Затвор |
| 3 | Седло |
| 4 | Пружина |
| 5 | Ось |
| 6 | Уплотнение по фланцам |
| 7 | Переходники |

**Вид разделки под приварку по ГОСТ 16037**

**ВНИМАНИЕ!** Арматура АТЭК постоянно совершенствуется, поэтому информацию из Каталога необходимо согласовывать с НПФ “АТЭК“. Новые разработки будут представлены на нашем сайте www.atek-shevchuk.ru

МАЗУТ ДИЗТОПЛИВО

ПАР, ВОДА

## ОК DN 10, 15, 20 PN 16, 25, 40, 63 кгс/см², Т рабочей среды до +400°С

**Чертеж АТЭК.494284.004 Краткое обозначение АТЭК-XX.004 (XX – номинальный DN 10-20)**

## ОК DN 25, 32 PN 16, 25, 40, 63 кгс/см², Т рабочей среды до +400°С

**Чертеж АТЭК.494284.003 Краткое обозначение АТЭК-XX.003 (XX – номинальный DN 25-32)**

Предназначены для автоматического предотвращения обратного потока рабочей среды в трубопроводах

Среда: мазут, дизтопливо, пар, вода

Установочное положение клапана на трубопроводе – любое, с подводом рабочей среды по стрелке, указанной на корпусе

Направление среды – по стрелке

**Размеры клапанов**

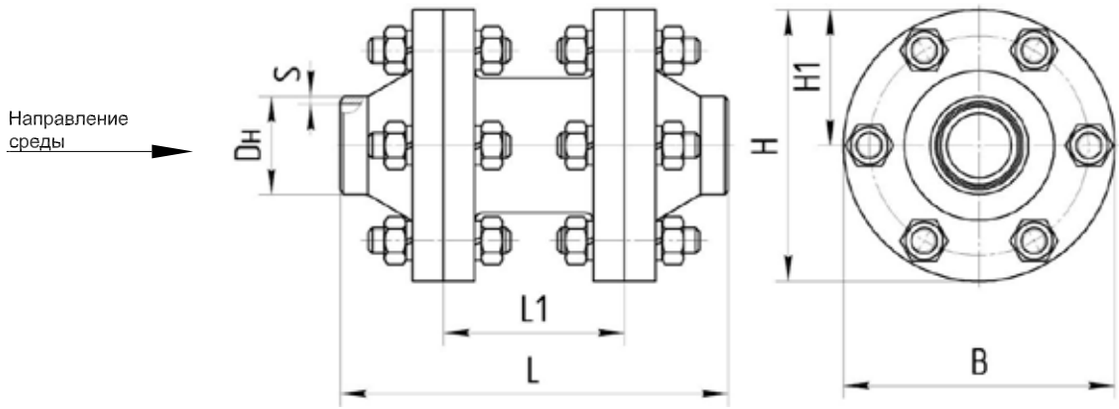


| Краткое обозначение | Размеры клапана, мм | | | | | | | Масса клапана, кг | Коэффициент сопротивления |
|---|---|---|---|---|---|---|---|---|---|
| | L | L1 | B | H | H1 | S | Дн | | |
| АТЭК-10.004 | 150 | 70 | 95 | 95 | 47,5 | 3 | 16 | 3,30 | 3 |
| АТЭК-15.004 | 150 | 70 | 95 | 95 | 47,5 | 3 | 21 | 3,30 | 3 |
| АТЭК-20.004 | 150 | 70 | 95 | 95 | 47,5 | 3 | 25 | 3,30 | 3 |
| АТЭК-25.003 | 150 | 70 | 105 | 105 | 52,5 | 4 | 32 | 4,20 | 3 |
| АТЭК-32.003 | 150 | 70 | 105 | 105 | 52,5 | 4 | 38 | 4,20 | 3 |

| Применяемые материалы | | |
|---|---|---|
| Наименование детали | Материал | Нормативный документ на материал |
| Корпус | Сталь 20, 09Г2С, 12Х18Н10Т | ГОСТ 1050-88, ГОСТ 19281-89, ГОСТ 5632-72 |
| Затвор | Сталь 20Х13, 40Х13 | ГОСТ 5632-72 |
| Седло | Сталь 20Х13, 40Х13 | ГОСТ 5632-72 |
| Пружина | Сталь 51ХФА | ГОСТ 14963-78 |
| Ось | Сталь 20Х13, 40Х13 | ГОСТ 5632-72 |
| Уплотнение по фланцам | Спирально-навитые прокладки (СНП) из ТРГ | ТУ 5728-033-132677785-06 |

МАЗУТ ДИЗТОПЛИВО

ПАР, ВОДА

## ОК DN 40, 50, 65 PN 16, 25, 40, 63 кгс/см², Т рабочей среды до +400°С

**Чертеж АТЭК.494284.002 Краткое обозначение АТЭК-XX.002 (XX – номинальный DN 40-65)**

## ОК DN 80, 100, 125 PN 16, 25, 40 кгс/см², Т рабочей среды до +400°С

**Чертеж АТЭК.494284.001 Краткое обозначение АТЭК-XXX.001 (XXX – номинальный DN 80-125)**

## ОК DN 150 PN 25, 40 кгс/см², Т рабочей среды до +400°С

**Чертеж АТЭК.494284.005 Краткое обозначение АТЭК-150.005**

## ОК DN 200 PN 25, 40 кгс/см², Т рабочей среды до +400°С

**Чертеж АТЭК.494284.006 Краткое обозначение АТЭК-200.006**

Предназначены для автоматического предотвращения обратного потока рабочей среды в трубопроводах

Среда: мазут, дизтопливо, пар, вода

Установочное положение клапана на трубопроводе – любое, с подводом рабочей среды по стрелке, указанной на корпусе

Направление среды – по стрелке

**Размеры клапанов**

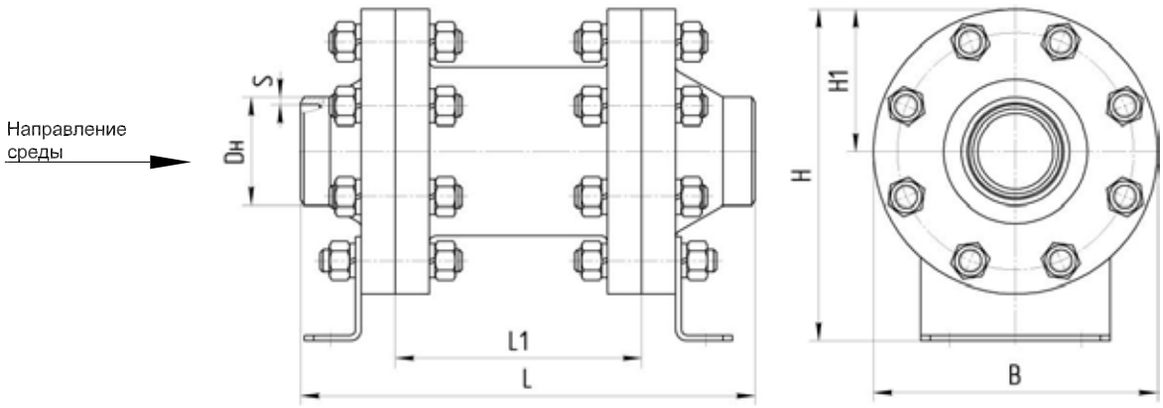


| Краткое обозначение | Размеры клапана, мм | | | | | | | Масса клапана, кг | Коэффициент сопротивления |
|---|---|---|---|---|---|---|---|---|---|
| | L | L1 | B | H | H1 | S | Дн | | |
| АТЭК-40.002 | 240 | 130 | 150 | 175 | 75 | 4 | 45 | 13 | 3 |
| АТЭК-50.002 | 240 | 130 | 150 | 175 | 75 | 4 | 57 | 13 | 3 |
| АТЭК-65.002 | 240 | 130 | 150 | 175 | 75 | 4 | 76 | 14 | 3 |
| АТЭК-80.001 | 390 | 190 | 210 | 235 | 105 | 4 | 89 | 32 | 3 |
| АТЭК-100.001 | 390 | 190 | 210 | 235 | 105 | 4 | 108 | 32 | 3 |
| АТЭК-125.001 | 390 | 190 | 210 | 235 | 105 | 4 | 133 | 33 | 3 |
| АТЭК-150.005 | 500 | 300 | 320 | 355 | 160 | 5 | 159 | 100 | 3 |
| АТЭК-200.006 | 530 | 330 | 370 | 410 | 185 | 6 | 219 | 143 | 3 |

| Применяемые материалы | | |
|---|---|---|
| Наименование детали | Материал | Нормативный документ на материал |
| Корпус | Сталь 20, 09Г2С, 12Х18Н10Т | ГОСТ 1050-88, ГОСТ 19281-89, ГОСТ 5632-72 |
| Затвор | Сталь 20Х13, 40Х13 | ГОСТ 5632-72 |
| Седло | Сталь 20Х13, 40Х13 | ГОСТ 5632-72 |
| Пружина | Сталь 51ХФА | ГОСТ 14963-78 |
| Ось | Сталь 20Х13, 40Х13 | ГОСТ 5632-72 |
| Уплотнение по фланцам | Спирально-навитые прокладки (СНП) из ТРГ | ТУ 5728-033-132677785-06 |

ГАЗ

МАЗУТ ДИЗТОПЛИВО

ПАР, ВОДА

## Катушки для запорных кранов

**Чертеж АТЭК.301119.110-00**

## Катушки для обратных клапанов

**Чертеж АТЭК.301119.133-00**

Предназначены для монтажа и промывки трубопровода.

**Размеры катушки**

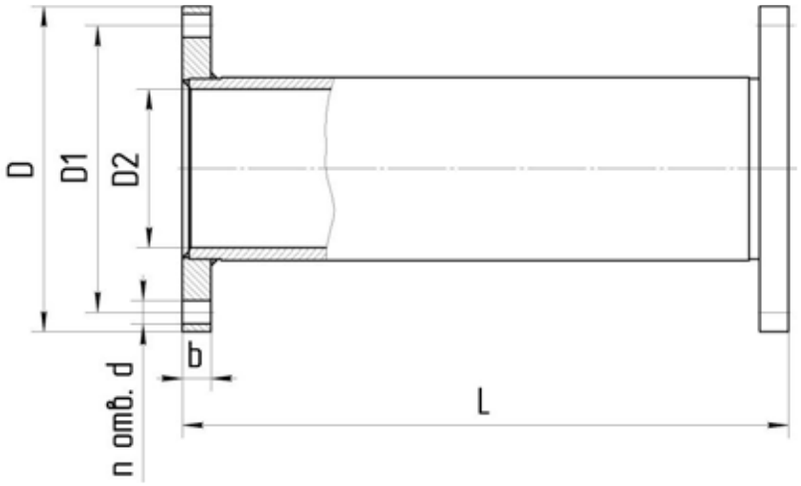


| Характеристики катушек для запорных кранов (ЗК) | | | | | | | | | |
|---|---|---|---|---|---|---|---|---|---|
| Обозначение катушки | Применяемость к крану (ЗК) | Размеры катушки, мм | | | | | | | Масса катушки, кг |
| | | L | D | D1 | D2 | d | n | b | |
| АТЭК.301119.110-02 | АТЭК.491284.597 | 340 | 420 | 375 | 198 | 22 | 24 | 24 | 56 |
| АТЭК.301119.110-03 | АТЭК.491284.491 | 260 | 320 | 285 | 148 | 18 | 16 | 21 | 27 |
| АТЭК.301119.110-04 | АТЭК.491284.495<br>АТЭК.491284.496 | 280 | 365 | 325 | 148 | 22 | 16 | 24 | 40 |
| АТЭК.301119.110-05 | АТЭК.491284.395<br>АТЭК.491284.396 | 250 | 320 | 280 | 123 | 22 | 16 | 24 | 28 |
| АТЭК.301119.110-06 | АТЭК.491284.295<br>АТЭК.491284.298 | 210 | 250 | 220 | 98 | 18 | 24 | 24 | 17 |
| АТЭК.301119.110-07 | АТЭК.491284.195<br>АТЭК.491284.198 | 210 | 210 | 180 | 75 | 18 | 16 | 24 | 13 |

| Характеристики катушек для обратных клапанов (ОК) | | | | | | | | | |
|---|---|---|---|---|---|---|---|---|---|
| Обозначение катушки | Применяемость к клапану (ОК) | Размеры катушки, мм | | | | | | | Масса катушки, кг |
| | | L | D | D1 | D2 | d | n | b | |
| АТЭК.301119.133 | АТЭК.494284.001 | 190 | 210 | 180 | 125 | 18 | 16 | 18 | 10 |
| АТЭК.301119.133-01 | АТЭК.494284.002 | 130 | 150 | 125 | 73 | 14 | 16 | 18 | 5 |
| АТЭК.301119.133-02 | АТЭК.494284.003 | 70 | 105 | 85 | 40 | 11 | 12 | 12 | 2 |
| АТЭК.301119.133-03 | АТЭК.494284.004 | 70 | 95 | 75 | 33 | 11 | 12 | 12 | 1,5 |
| АТЭК.301119.133-04 | АТЭК.494284.005 | 300 | 320 | 280 | 199 | 22 | 24 | 27 | 32 |
| АТЭК.301119.133-05 | АТЭК.494284.006 | 330 | 370 | 330 | 237 | 22 | 24 | 30 | 58,5 |

**Примечание:** катушки, не указанные в таблице, проектируются по запросу.

ГАЗ

МАЗУТ ДИЗТОПЛИВО

ПАР, ВОДА

## Катушки для регулирующих клапанов

**Чертеж АТЭК.301119.132-00**

**Чертеж АТЭК.301119.131-00**

Предназначены для монтажа и промывки трубопровода.

**Размеры катушки**

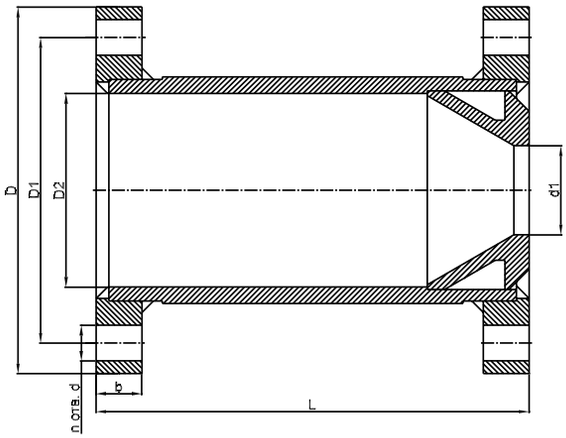


| Характеристики катушек для регулирующих клапанов (РК) | | | | | | | | | | |
|---|---|---|---|---|---|---|---|---|---|---|
| Обозначение катушки | Применяемость к клапану (РК) | Размеры катушки, мм | | | | | | | | Масса катушки, кг |
| | | L | D | D1 | D2 | d | d1 | n | b | |
| АТЭК.301119.132 | АТЭК.493934.002 | 1100 | 730 | 690 | 590 | 22 | 395 | 56 | 40 | 391 |
| АТЭК.301119.132-01 | АТЭК.493934.001 | 325 | 510 | 480 | 407 | 18 | 258 | 36 | 25 | 84 |
| АТЭК.301119.132-02 | АТЭК.493924.021 | 500 | 370 | 340 | 269 | 18 | 162 | 40 | 27 | 67 |
| АТЭК.301119.132-03 | АТЭК.493924.018 | 500 | 320 | 285 | 217 | 18 | 129 | 24 | 24 | 52 |
| АТЭК.301119.132-04 | АТЭК.493924.020 | 500 | 280 | 240 | 170 | 18 | 99 | 24 | 24 | 38 |
| АТЭК.301119.131 | АТЭК.493924.026 | 330 | 230 | 200 | 143 | 18 | 77 | 16 | 22 | 18 |
| АТЭК.301119.131-01 | АТЭК.493924.023 | 315 | 236 | 192 | 122 | 22 | 52 | 24 | 35 | 24 |
| АТЭК.301119.131-02 | АТЭК.493924.022 | 315 | 200 | 170 | 115 | 18 | 50 | 16 | 18 | 18 |
| АТЭК.301119.131-03 | АТЭК.493924.016 | 170 | 144 | 120 | 76 | 14 | 35 | 12 | 18 | 6 |
| АТЭК.301119.131-04 | АТЭК.493924.014 | 160 | 115 | 90 | 54 | 11 | 17 | 12 | 14 | 4 |
| АТЭК.301119.131-04 | АТЭК.493924.012 | 160 | 115 | 90 | 54 | 11 | 17 | 12 | 14 | 4 |

## Заглушки

**PN 16-160 кгс/см²**

Предназначены для перекрытия потока рабочей или промывочной среды. Устанавливаются в арматуру АТЭК со стороны поступления рабочей среды между фланцем переходника и фланцем корпуса.

По отдельному заказу.

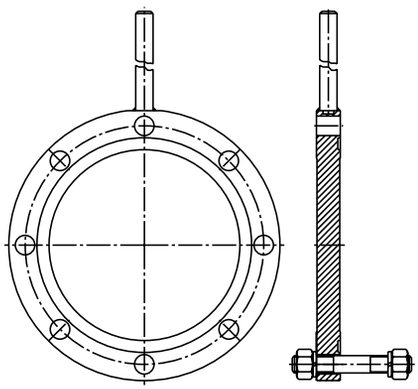

# Технические характеристики электромеханизмов МБО(В) АО “Авиаавтоматика” имени В.В. Тарасова” для ПЗК АТЭК

| Электромеханизм | Блок управления | Номинальный противодействую-щий момент Нм | Пусковой момент, Нм | Потребляемая мощность | Рабочий угол поворота, град. | Время поворота выходного вала при открытии, с | Время поворота выходного вала при закрытии, с |
|---|---|---|---|---|---|---|---|
| МБО-63/1-0,25 | БУПУ (масса 2 кг) | 63 | 110 | Открытие 85 Вт (пер 220 В 50 Гц) Закрытие 40 Вт (пер 220 В 50 Гц или пост +220 В) | 90 | 33 | 0,2…1 |
| МБОВ-63/1-0,25 | | 63 | 110 | | 90 | 33 | 0,2…1 |
| МБО-125/1-0,25 | БУП У (масса 2 кг) | 125 | 600 | Открытие 85 Вт (пер 220 В 50 Гц) Закрытие 40 Вт (пер 220 В 50 Гц или пост +220 В) | 90 | 105 | 0,2…1 |
| МБОВ-125/1-0,25 | | 125 | 600 | | 90 | 105 | 0,2…1 |

| Электромеханизм | Электропитание (открытие/закрытие) | Степень защиты и категория взрывозащищенности | Габариты LxBxH мм | Масса кг |
|---|---|---|---|---|
| МБО-63/1-0,25 | 220В 50Гц / +220В или 220В 50Гц / 220В 50 Гц для БУПУ | IP-65 | 260x185x355 | 19,5 |
| МБОВ-63/1-0,25 | | IP-65; 1ExdIIBT5 | 265x285x375 | 27 |
| МБО-125/1-0,25 | 220В 50Гц / +220В или 220В 50Гц / 220В 50 Гц | IP-65 | 265x285x457 | 32 |
| МБОВ-125/1-0,25 | | IP-65; 1ExdIIBT5 | 265x285x457 | 32 |

**МБОВ – 63/1 – 0,25**
М – механизм
Б – быстродействующий
О – однооборотный
В – взрывозащищенный
63 – крутящий момент, Нм
/1 – время поворота выходного вала, сек
0,25 – угол поворота (90°)

**1ExdIIBT5**
1 – электрооборудование взрывобезопасное
Ex – знак, указывающий на соответствие стандарту взрывозащиты
d – вид защиты - «взрывонепроницаемая оболочка»
IIB – обозначение группы оборудования внутренней и наружной установки для применения в местах с потенциально взрывоопасной средой
T5 – температурный класс - максимальная температура поверхности 100°С

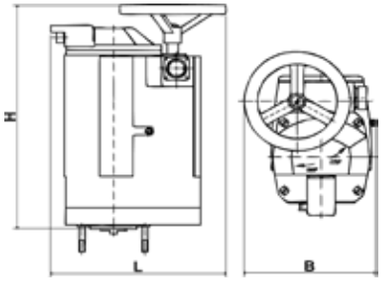

МБО(В)

**IP – 65**
IP – код , распространяется на электрооборудование напряжением до 62,5 кВ и устанавливает классификацию степеней защиты, обеспечиваемой оболочками, от проникновения твердых предметов (включая защиту людей от доступа к опасным частям оборудования и защиту от попадания посторонних твердых предметов) и от проникновения воды.
6 – значение для защиты оборудования – пыленепроницаемое; значение для защиты людей – от проникновения проволокой
5 – значение для защиты от струй воды с любого направления.

Климатическое исполнение У2
- 40...+50°С

## ТЕХНИЧЕСКИЕ ХАРАКТЕРИСТИКИ БЛОКА УПРАВЛЕНИЯ БУП-М

**Для управления быстрозапорным однооборотным электроприводом**

| Название электропривода | Штатный блок управления | Примечание |
|---|---|---|
| МБО-63/1-0,25<br>МБОВ-63/1-0,25<br>МБО-125/1-0,25<br>МБОВ-125/1-0,25 | БУП-М | Блок управления более раннего выпуска – БУПУ.<br>Дополнительно к БУПУ для автоматического закрытия арматуры при пропадании питающей сети используется блок БАЗ-01М.<br>Блок БУП-М обладает функцией блока БАЗ-01М, поэтому при использовании БУП-М применение БАЗ-01М не требуется. При необходимости функцию БАЗ-01М можно отключить с лицевой панели блока БУП-М |

**Внимание!** Применение быстрозапорного электропривода без его блока управления запрещено. Блоки управления приводом имеют невзрывозащищенное исполнение. Максимальное расстояние от блока управления до привода – 200 м.

**Блок управления БУП-М** (далее - блок) предназначен для управления работой одним из Нижеперечисленных быстрозапорных однооборотных электромеханизмов (далее – электромеханизм): МБО-63/1-0,25; МБО-125/1-0,25; МБОВ-63/1-0,25; МБОВ-125/1-0,25 по командам от АСУ ТП или от щита управления (ЩУ).

## ОСНОВНЫЕ ТЕХНИЧЕСКИЕ ХАРАКТЕРИСТИКИ БЛОКА БУП-М:

| Наименование характеристики | Значение |
|---|---|
| Напряжение питания переменного тока, В | 187-242 |
| Частота переменного тока, Гц | 49-51 |
| Напряжение питания постоянного тока, В | 170-242 |
| Потребляемая мощность от сети переменного тока, Вт | 10, не более |
| Потребляемая мощность от сети постоянного тока, Вт | 10, не более |
| Коммутируемая мощность, Вт | 300, не более |
| Пониженная рабочая температура окружающей среды, °С | минус 40 |
| Повышенная рабочая температура окружающей среды, °С | + 60 |
| Относительная предельная влажность воздуха при температуре +25 °С, % | 98 |
| Степень защиты по ГОСТ 14254-96 | IP 65 |
| Назначенный срок службы, лет | 15 |
| Масса блока, кг | не более 1,3 |
| Габаритные размеры LxBxH, мм | 213x145x76 |

# Технические характеристики электромеханизмов МЗО(В) АО “Авиаавтоматика” имени В.В. Тарасова” для ЗК АТЭК

| Электромеханизм | Блок управления | Номинальный противо-действующий момент, Нм | Пусковой момент, Нм | Потреб-ляемая мощность, Вт | Рабочий угол поворота, град | Время поворота выходного вала, с | Электро-питание | Размеры габаритные LxBxH, мм | Масса, кг |
|---|---|---|---|---|---|---|---|---|---|
| МЗО-40/25-0,25АМ | - | 40 | 50 | 30 | 108 | 23…27 | 220 В 50 Гц | 138x109x230 | 3,5 |
| МЗО-125/25-0,25 | БУП МЗО-125 | 125 | 200 | 90 | 90 | 25…29 | 220 В 50 Гц | 208x256x225 | 12 |
| МЗО-125/25-0,25 сер 1 | - | 125 | 200 | 90 | 90 | 25…29 | 220 В 50 Гц | 208x256x225 | 12 |
| МЗО-160/10-0,25 | - | 160 | 280 | 125 | 90 | 8…12 | 220 В 50 Гц | 208x256x225 | 12 |
| МЗО-160/10-0,25 сер 1 | - | 160 | 280 | 60 | 90 | 8…12 | 380 В 3Ф | 208x256x225 | 12 |
| МЗО-250/15-0,25 | - | 250 | 425 | 125 | 90 | 13…17 | 220 В 50 Гц | 208x256x225 | 13 |
| МЗО-250/15-0,25 сер 1 | - | 250 | 425 | 125 | 90 | 13…17 | 220 В 50 Гц | 208x256x225 | 13 |
| МЗОВУ-25/25-0,25А | - | 25 | 50 | 30 | 108 | 23…27 | 220 В 50 Гц | 159x111x302 | 7 |
| МЗОВ-125/25-0,25 | БУП МЗО-125 | 125 | 200 | 60 | 90 | 25…29 | 220 В 50 Гц | 245x289x311 | 17 |
| МЗОВ-125/25-0,25 сер 1 | - | 125 | 200 | 60 | 90 | 25…29 | 220 В 50 Гц | 245x289x311 | 17 |
| МЗОВ-160/10-0,25 | - | 160 | 280 | 60 | 90 | 8…12 | 220 В 50 Гц | 245x289x311 | 17 |
| МЗОВ-250/15-0,25 | - | 250 | 425 | 125 | 90 | 13…17 | 220 В 50 Гц | 245x289x311 | 17,5 |

**МЗОВУ – 25/25 – 0,25 РА**
М – механизм
З – запорный
О – однооборотный
В – взрывозащищенный
У – унифицированный
25 – крутящий момент, Нм
/25 – время поворота выходного вала, сек
0,25 – угол поворота (90°)

Наличие букв на конце обозначения характеризует модификацию исполнения электропривода: Р – путевой резистор; И – наличие интерфейса; 24В – питание от сети постоянного тока; А – исполнение фланца под арматуру НПФ “АТЭК“; У – усиленный на открытие; М – наличие визуального указателя

**1ExdIIBT5**
1 – электрооборудование взрывобезопасное
Ex – знак, указывающий на соответствие стандарту взрывозащиты
d – вид защиты «взрывонепроницаемая оболочка»
IIB – обозначение группы оборудования внутренней и наружной установки для применения в местах с потенциально взрывоопасной средой
T5 – температурный класс максимальная температура поверхности 100°С

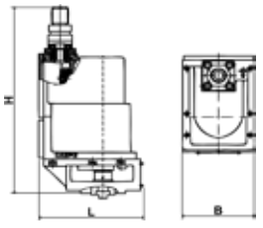

МЗО(ВУ)-40,25

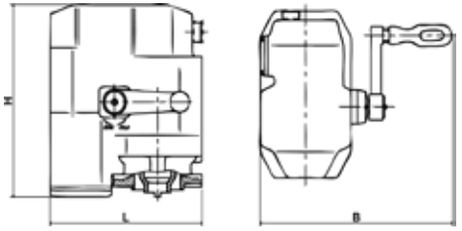

МЗО(В)-125(160, 250)

**IP – 65**
IP – код , распространяется на электрооборудование напряжением до 62,5 кВ и устанавливает классификацию степеней защиты, обеспечиваемой оболочками, от проникновения твердых предметов (включая защиту людей от доступа к опасным частям оборудования и защиту от попадания посторонних твердых предметов) и от проникновения воды.
6 – значение для защиты оборудования – пыленепроницаемое; значение для защиты людей – от проникновения проволокой
5 – значение для защиты от струй воды с любого направления.

# Технические характеристики блока управления для электромеханизмов МЗО(В)

## БУП МЗО-125

**Блок управления БУП МЗО-125** предназначен для управления однооборотным электромеханизмом МЗО(В)-125/25-0,25.

| Блок управления | Напряжение питания | Ток, потребляемый от источника переменного тока при работе электродвигателя |
|---|---|---|
| БУП МЗО – 125 | однофазное напряжение переменного тока 220 В 50 Гц | не более 0,6 А |

Масса – 0,6 кг
Степень защиты – IP 65 по ГОСТ 14254
Климатическое исполнение УХЛ 3 по ГОСТ 15150. По заказу – другие климатические исполнения.

## Габаритные и установочные размеры БУП МЗО-125

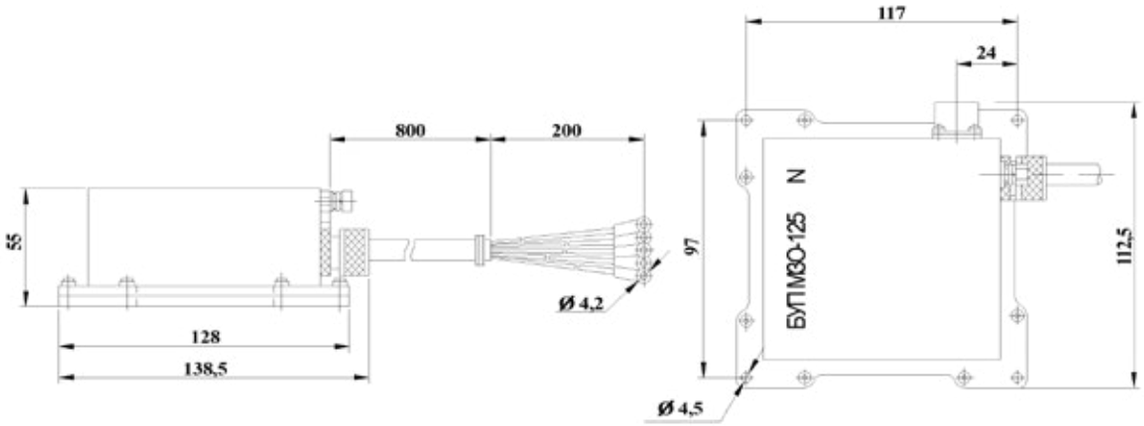


## Габаритные и присоединительные размеры, места пломбировки блока БУП М

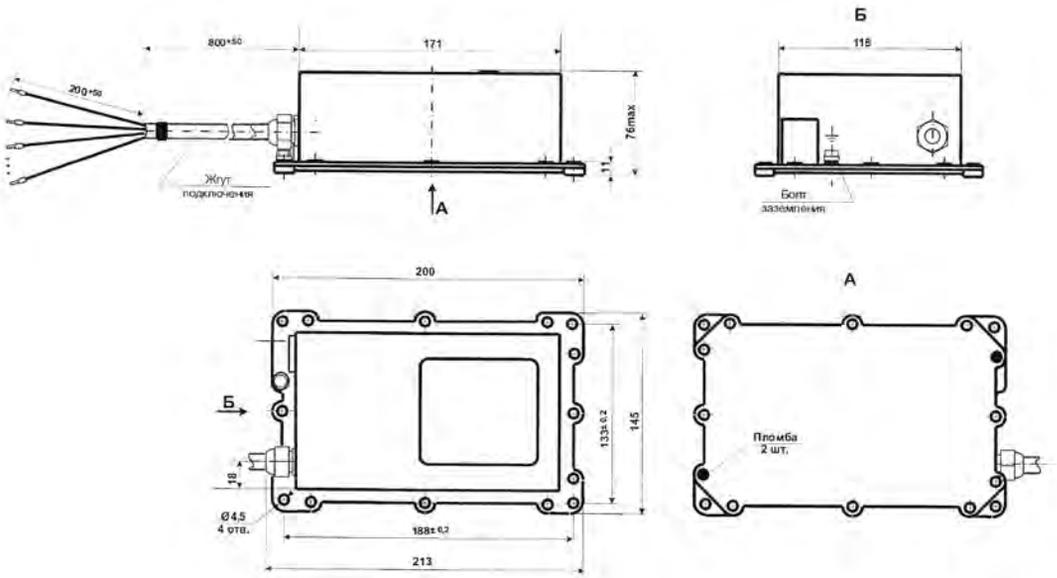

# Технические характеристики электромеханизмов МЭОФ
# ОАО “АБС ЗЭиМ Автоматизация“для ЗК и РК АТЭК

## Маркировка электромеханизмов

МЭОФ – 100/63 – 0,63У (ЕХХ) – IIBT4 – 01 – ХХ – ХХХХ

МЭОФ - механизм однооборотный фланцевый
100 - номинальное значение крутящего момента на выходном валу, Нм
63 - номинальное время полного хода вал, сек
0,63 - номинальный полный ход выходного вала, об.
(0,63 - применяется для регулирующих клапанов; 0,25 - применяется для запорных клапанов).
У - тип датчика блока сигнализации положения (БСП)
У – токовый, Р – реостатный, И – индуктивный,
М - только с блоком концевых выключателей;
Ц - для заказа блока датчиков БД-1
(Е1ХХХ, Е2ХХХ,Е3ХХХ) - Исполнение с контроллером исполнительного механизма
КИМ1, КИМ2, КИМ3
АХХ - аналоговое или дискретное упраление (КИМ1, КИМ2, КИМ3)
ТХХ - дискретное и цифровое управление (КИМ1, КИМ2, КИМ3)
СХХ - цифровое и дискретное управление (КИМ1, КИМ2, КИМ3)
ДХХ - дискретное управление (КИМ1, КИМ2, КИМ3)
МХХ - дискретное управление (КИМ2, КИМ3)
РХХ - аналоговое управление (КИМ3)
IIBT4 - категория взрывозащищенности и температурный класс
01 - год разработки
ХХ - дополнительная информация
«без обозначения» – однофазное напряжение питания
К – трехфазное напряжение питания
ХХХХ - климатическое исполнение по ГОСТ 15150

МЭОФ-40

МЭОФ-40-IIBT4

МЭОФ-100, МЭОФ-250

МЭОФ-100-IIBT4, МЭОФ-250-IIBT4

Размеры электромеханизмов приведены в таблицах «Технические характеристики МЭОФ»

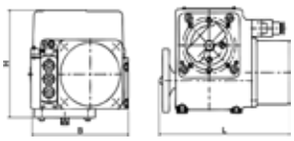
МЭОФ-40

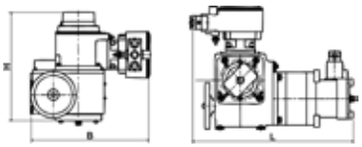
МЭОФ-40-IIBT4

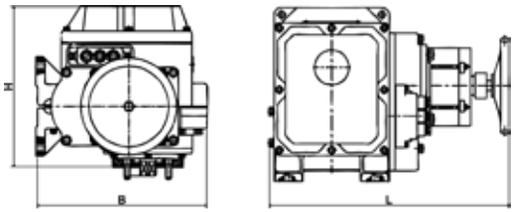
МЭОФ-100, МЭОФ-250

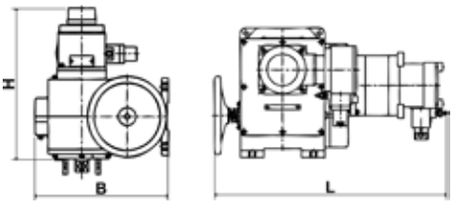
МЭОФ-100-IIBT4, МЭОФ-250-IIBT4

### Технические характеристики МЭОФ-40, МЭОФ-40-IIBT4

| | |
|---|---|
| Характеристики МЭОФ-40 | Концевые и моментные выключатели<br>Механический указатель положения<br>Механический ограничитель<br>Маховик для ручного управления<br>Аналоговый сигнал положения (4 - 20 мА)<br>Защита от коррозии KN |
| Характеристики МЭОФ-40 с КИМ1 | Встроенный реверсивный пускатель<br>Управление приводом: дискретные сигналы "ОТКРЫТЬ"-"ЗАКРЫТЬ"-"АВАРИЯ"; аналоговый сигнал; цифровые сигналы по интерфейсам RS-485 (протокол Modbus RTU) с резервированием.<br>Местное или от ПМУ управление электроприводом<br>Электроный указатель положения<br>Настройка параметров с ПМУ или пульта настройки<br>Энергонезависимая память<br>Защита электродвигателя: перегрузка по току, превышение заданного момента, перегрев, отсутствие движения, превышение максимального времени хода.<br>Автоматическое управление подогревателем электронного отсека.<br>"RS-485-2" - наличие вторго канала для связи с устройством верхнего уровня (дополнительная опция)<br>"BLUETOOTH" - наличие беспроводного интерфейса для подключения коммуникатора к контроллеру для взрывозащищенного исполнения КИМ1 (дополнительная опция) |

| Электромеханизм | Питание, В/ Мощность, Вт | Степень защиты, IP | Климат. исполнение | Способ управления | Блок управления | Блок питания | LxBxH, мм | Масса, кг |
|---|---|---|---|---|---|---|---|---|
| МЭОФ-40/63(160)-0,25(0,63)ЦА1-02 | 220 / 60 | IP67, IP54 | У1, У2 | Аналоговое или дискретное | ПБР-2ИМ, ПБР-2И, ПБР-2М1 | отсутствует | 200x250x185 | 7 |
| МЭОФ-40/63(160)-0,25(0,63)ЦА2-02 | 220 / 60 | IP67, IP54 | У1, У2 | Аналоговое или дискретное | | встроенный | 200x250x185 | 7 |
| МЭОФ-40/63(160)-0,25(0,63)ЦС1-02 | 220 / 60 | IP67, IP54 | У1, У2 | Цифровое | | отсутствует | 200x250x185 | 7 |
| МЭОФ-40/63(160)-0,25(0,63)ЦС2-02 | 220 / 60 | IP67, IP54 | У1, У2 | Цифровое | | встроенный | 200x250x185 | 7 |
| МЭОФ-40/63(160)-0,25(0,63)М-02 | 220 / 60 | IP67, IP54 | У1, У2 | Дискретное | | отсутствует | 200x250x185 | 7 |
| МЭОФ-40/63(160)-0,25(0,63)У-02 | 220 / 60 | IP67, IP54 | У1, У2 | Дискретное | | отсутствует | 200x250x185 | 7 |
| МЭОФ-40/63(160)-0,25(0,63)Р-02 | 220 / 60 | IP67, IP54 | У1, У2 | Дискретное | | отсутствует | 200x250x185 | 7 |
| МЭОФ-40/25(63)-0,25(0,63)ЦА1-96 | 220 / 120 | IP67, IP54 | У1, У2 | Аналоговое или дискретное | | отсутствует | 200x250x185 | 8 |
| МЭОФ-40/25(63)-0,25(0,63)ЦА2-96 | 220 / 120 | IP67, IP54 | У1, У2 | Аналоговое или дискретное | | встроенный | 200x250x185 | 8 |
| МЭОФ-40/25(63)-0,25(0,63)ЦС1-96 | 220 / 120 | IP67, IP54 | У1, У2 | Цифровое | | отсутствует | 200x250x185 | 8 |
| МЭОФ-40/25(63)-0,25(0,63)ЦС2-96 | 220 / 120 | IP67, IP54 | У1, У2 | Цифровое | | встроенный | 200x250x185 | 8 |
| МЭОФ-40/25(63)-0,25(0,63)М-96 | 220 / 60 | IP67, IP54 | У1, У2 | Дискретное | | отсутствует | 200x250x185 | 7 |
| МЭОФ-40/25(63)-0,25(0,63)У-96 | 220 / 60 | IP67, IP54 | У1, У2 | Дискретное | | отсутствует | 200x250x185 | 7 |
| МЭОФ-40/25(63)-0,25(0,63)Р-96 | 220 / 60 | IP67, IP54 | У1, У2 | Дискретное | | отсутствует | 200x250x185 | 7 |
| МЭОФ-40/25(63)-0,25(0,63)Е1С-07 | 220 / 120 | IP67, IP54 | У1, У2 | Цифровое и дискретное | КИМ-1 | встроенный | 200x250x185 | 9 |
| МЭОФ-40/25(63)-0,25(0,63)Е1А-07 | 220 / 120 | IP67, IP54 | У1, У2 | Аналоговое и дискретное | | встроенный | 200x250x185 | 9 |
| МЭОФ-40/25(63)-0,25(0,63)Е1Д-07 | 220 / 120 | IP67, IP54 | У1, У2 | Дискретное | | встроенный | 200x250x185 | 9 |
| МЭОФ-40/25(63)-0,25(0,63)Е1Т-07 | 220 / 120 | IP67, IP54 | У1, У2 | Дискретное и цифровое | | встроенный | 200x250x185 | 9 |
| МЭОФ-40/63(160)-0,25(0,63)Е1С-07 | 220 / 60 | IP67, IP54 | У1, У2 | Цифровое и дискретное | | встроенный | 200x250x185 | 8 |
| МЭОФ-40/63(160)-0,25(0,63)Е1А-07 | 220 / 60 | IP67, IP54 | У1, У2 | Аналоговое и дискретное | | встроенный | 200x250x185 | 8 |
| МЭОФ-40/63(160)-0,25(0,63)Е1Д-07 | 220 / 60 | IP67, IP54 | У1, У2 | Дискретное | | встроенный | 200x250x185 | 8 |
| МЭОФ-40/63(160)-0,25(0,63)Е1Т-07 | 220 / 60 | IP67, IP54 | У1, У2 | Дискретное и цифровое | | встроенный | 200x250x185 | 8 |
| МЭОФ-40/10(25)-0,25(0,63)ЦА1-96К | 380 / 110 | IP67, IP54 | У1, У2 | Аналоговое или дискретное | ПБР-3ИМ, ПБР-3И, ФЦ-0620 | отсутствует | 200x250x185 | 8 |
| МЭОФ-40/10(25)-0,25(0,63)ЦА2-96К | 380 / 110 | IP67, IP54 | У1, У2 | Аналоговое или дискретное | | встроенный | 200x250x185 | 8 |
| МЭОФ-40/10(25)-0,25(0,63)ЦС1-96К | 380 / 110 | IP67, IP54 | У1, У2 | Цифровое | | отсутствует | 200x250x185 | 8 |
| МЭОФ-40/10(25)-0,25(0,63)ЦС2-96К | 380 / 110 | IP67, IP54 | У1, У2 | Цифровое | | встроенный | 200x250x185 | 8 |
| МЭОФ-40/10(25)-0,25(0,63)М-96К | 380 / 110 | IP67, IP54 | У1, У2 | Дискретное | | отсутствует | 200x250x185 | 8 |
| МЭОФ-40/10(25)-0,25(0,63)У-96К | 380 / 110 | IP67, IP54 | У1, У2 | Дискретное | | отсутствует | 200x250x185 | 8 |
| МЭОФ-40/10(25)-0,25(0,63)Р-96К | 380 / 110 | IP67, IP54 | У1, У2 | Дискретное | | отсутствует | 200x250x185 | 8 |
| МЭОФ-40/10(25)-0,25(0,63)ЦА1-99К | 380 / 160 | IP67, IP54 | У1, У2 | Аналоговое или дискретное | | отсутствует | 200x250x185 | 8 |
| МЭОФ-40/10(25)-0,25(0,63)ЦА2-99К | 380 / 160 | IP67, IP54 | У1, У2 | Аналоговое или дискретное | | встроенный | 200x250x185 | 8 |
| МЭОФ-40/10(25)-0,25(0,63)ЦС1-99К | 380 / 160 | IP67, IP54 | У1, У2 | Цифровое | | отсутствует | 200x250x185 | 8 |
| МЭОФ-40/10(25)-0,25(0,63)ЦС2-99К | 380 / 160 | IP67, IP54 | У1, У2 | Цифровое | | встроенный | 200x250x185 | 8 |
| МЭОФ-40/10(25)-0,25(0,63)М-99К | 380 / 110 | IP67, IP54 | У1, У2 | Дискретное | | отсутствует | 200x250x185 | 8 |
| МЭОФ-40/10(25)-0,25(0,63)У-99К | 380 / 110 | IP67, IP54 | У1, У2 | Дискретное | | отсутствует | 200x250x185 | 8 |
| МЭОФ-40/10(25)-0,25(0,63)Р-99К | 380 / 110 | IP67, IP54 | У1, У2 | Дискретное | | отсутствует | 200x250x185 | 8 |
| МЭОФ-40/10(25)-0,25(0,63)ЕС-08К | 380 / 170 | IP67, IP54 | У1, У2 | Цифровое и дискретное | КИМ1 | встроенный | 200x250x185 | 9 |
| МЭОФ-40/10(25)-0,25(0,63)Е1А-08К | 380 / 170 | IP67, IP54 | У1, У2 | Аналоговое и дискретное | | встроенный | 200x250x185 | 9 |
| МЭОФ-40/10(25)-0,25(0,63)Е1Д-08К | 380 / 170 | IP67, IP54 | У1, У2 | Дискретное | | встроенный | 200x250x185 | 9 |
| МЭОФ-40/10(25)-0,25(0,63)Е1Т-08К | 380 / 170 | IP67, IP54 | У1, У2 | Дискретное и цифровое | | встроенный | 200x250x185 | 9 |
| МЭОФ-40/25(63)-0,25(0,63)Е1С-08К | 380 / 110 | IP67, IP54 | У1, У2 | Цифровое и дискретное | | встроенный | 200x250x185 | 9 |
| МЭОФ-40/25(63)-0,25(0,63)Е1А-08К | 380 / 110 | IP67, IP54 | У1, У2 | Аналоговое и дискретное | | встроенный | 200x250x185 | 9 |
| МЭОФ-40/25(63)-0,25(0,63)Е1Д-08К | 380 / 110 | IP67, IP54 | У1, У2 | Дискретное. | | встроенный | 200x250x185 | 9 |
| МЭОФ-40/25(63)-0,25(0,63)Е1Т-08К | 380 / 110 | IP67, IP54 | У1, У2 | Дискретное и цифровое | | встроенный | 200x250x185 | 9 |
| МЭОФ-40/10(25)-0,25(0,63)М-IIВТ4-00К | 380 / 190 | IP65 | УХЛ1, УХЛ2 | Дискретное | ПБР-3И, ПБР-3А, ФЦ-0620 | отсутствует | 410x265x305 | 14 |
| МЭОФ-40/10(25)-0,25(0,63)У-IIВТ4-00К | 380 / 190 | IP65 | УХЛ1, УХЛ2 | Дискретное | | отсутствует | 410x265x305 | 14 |
| МЭОФ-40/10(25)-0,25(0,63)Р-IIВТ4-00К | 380 / 190 | IP65 | УХЛ1, УХЛ2 | Дискретное | | отсутствует | 410x265x305 | 14 |
| МЭОФ-40/10(25)-0,25(0,63)Е1С-IIВТ4-00К | 380 / 130 | IP65 | УХЛ1, УХЛ2 | Цифровое и дискретное | КИМ1 | встроенный | 410x265x305 | 20 |
| МЭОФ-40/10(25)-0,25(0,63)Е1А-IIВТ4-00К | 380 / 130 | IP65 | УХЛ1, УХЛ2 | Аналоговое и дискретное | | встроенный | 410x265x305 | 20 |
| МЭОФ-40/10(25)-0,25(0,63)Е1Д-IIВТ4-00К | 380 / 130 | IP65 | УХЛ1, УХЛ2 | Дискретное | | встроенный | 410x265x305 | 20 |
| МЭОФ-40/10(25)-0,25(0,63)Е1Т-IIВТ4-00К | 380 / 130 | IP65 | УХЛ1, УХЛ2 | Дискретное и цифровое | | встроенный | 410x265x305 | 20 |

| Электромеханизм | Питание, В/ Мощность, Вт | Степень защиты, IP | Климат. исполнение | Способ управления | Блок управления | Блок питания | LxBxH, мм | Масса, кг |
|---|---|---|---|---|---|---|---|---|
| МЭОФ-40/25(63)-0,25(0,63)М-IIВТ4-00К | 380 / 130 | IP65 | УХЛ1, УХЛ2 | Дискретное | ПБР-3И, ПБР-3А, ФЦ-0620 | отсутствует | 410x265x305 | 13 |
| МЭОФ-40/25(63)-0,25(0,63)У-IIВТ4-00К | 380 / 130 | IP65 | УХЛ1, УХЛ2 | Дискретное | | отсутствует | 410x265x305 | 13 |
| МЭОФ-40/25(63)-0,25(0,63)Р-IIВТ4-00К | 380 / 130 | IP65 | УХЛ1, УХЛ2 | Дискретное | | отсутствует | 410x265x305 | 13 |
| МЭОФ-40/25(63)-0,25(0,63)Е1С-IIВТ4-00К | 380 / 130 | IP65 | УХЛ1, УХЛ2 | Цифровое и дискретное | КИМ1 | встроенный | 410x265x305 | 20 |
| МЭОФ-40/25(63)-0,25(0,63)Е1А-IIВТ4-00К | 380 / 130 | IP65 | УХЛ1, УХЛ2 | Аналоговое и дискретное | | встроенный | 410x265x305 | 20 |
| МЭОФ-40/25(63)-0,25(0,63)Е1Д-IIВТ4-00К | 380 / 130 | IP65 | УХЛ1, УХЛ2 | Дискретное | | встроенный | 410x265x305 | 20 |
| МЭОФ-40/25(63)-0,25(0,63)Е1Т-IIВТ4-00К | 380 / 130 | IP65 | УХЛ1, УХЛ2 | Дискретное и цифровое | | встроенный | 410x265x305 | 20 |

## Технические характеристики МЭОФ-100, МЭОФ-100-IIВТ4, МЭОФ-250, МЭОФ-250-IIВТ4

| | |
|---|---|
| Характеристики электропривода МЭОФ-100, МЭОФ-250 | Концевые и моментные выключатели<br>Механический указатель положения<br>Маховик для ручного управления<br>Механический ограничитель<br>Аналоговый сигнал положения (4 - 20 мА)<br>Защита от коррозии KN |
| Дополнительные характеристики электропривода<br>МЭОФ-100...-06К с КИМ1<br>МЭОФ-250...-06К с КИМ1 | Управление приводом: дискретные сигналы "ОТКРЫТЬ"-"ЗАКРЫТЬ"-"АВАРИЯ"; аналоговый сигнал; цифровые сигналы по интерфейсам RS-485 (протокол Modbus RTU) с резервированием.<br>Защита электродвигателя: перегрузка по току, превышение заданного момента, перегрев, отсутствие движения, превышение максимального времени хода.<br>Местное или дистанционное управление электроприводом<br>Настройка параметров с ПМУ или пульта настройки<br>Встроенный реверсивный пускатель<br>Электроный указатель положения<br>Энергонезависимая память<br>Автоматическое управление подогревателем электронного отсека.<br>"RS-485-2" - наличие вторго канала для связи с устройством верхнего уровня (дополнительная опция)<br>"Bluetooth" - беспроводной интерфейс для подключения коммуникатора к контроллеру для взрывозащищенного исполнения КИМ1 (дополнительная опция) |
| Дополнительные характеристики электропривода<br>МЭОФ-100...-10(10К) с КИМ2<br>МЭОФ-250...-10(10К) с КИМ2 | Управление приводом: дискретные сигналы "ОТКРЫТЬ"-"ЗАКРЫТЬ"-"АВАРИЯ"; аналоговый сигнал; цифровые сигналы по интерфейсам RS-485 (протокол Modbus RTU) или ProfibusDP с резервированием.<br>Контроль сетевого питания и тока. Автоматическая коррекция направления включения при изменении порядка чередования фаз.<br>Контроль состояния и защита при превышении или дисбалансе токов, обрыве фаз, заклинивании или превышении времени полного хода<br>Защитное отключение при: превышение момента, перегреве ЭД, отсутствие движения, превышение максимального времени хода.<br>Местное или дистанционное управление с точной установкой в любом заданном положении<br>Безударный пуск электродвигателя со сниженными пусковыми токами<br>Автоматическое управление подогревателем электронного отсека.<br>Самодиагностика исправности контроллера и датчиков<br>Бесконтактный цифровой датчик положения и момента<br>Встроенный реверсивный пускатель<br>Электроный указатель положения<br>Архив работы<br>"RS-485-2" - наличие вторго канала для связи с устройством верхнего уровня (дополнительная опция)<br>"Bluetooth" - беспроводной интерфейс для подключения коммуникатора к контроллеру (дополнительная опция)<br>"Profibus-1" - наличие первого канала интерфейса для подключения к сети ProfibusDP (дополнительная опция)<br>"Profibus-2" - наличие второго канала интерфейса для подключения к сети ProfibusDP (дополнительная опция) |
| Дополнительные характеристики электропривода<br>МЭОФ-100...-10(10К) с КИМ3<br>МЭОФ-250...-10(10К) с КИМ3 | Управление приводом: дискретные сигналы "ОТКРЫТЬ"-"ЗАКРЫТЬ"-"АВАРИЯ"; аналоговый сигнал; цифровые сигналы по интерфейсам RS-485 (протокол Modbus RTU) или ProfibusDP с резервированием.<br>Контроль сетевого питания и тока. Автоматическая коррекция направления включения при изменении порядка чередования фаз.<br>Контроль состояния и защита при превышении или дисбалансе токов, обрыве фаз, заклинивании или превышении времени полного хода<br>Защитное отключение при: превышение момента, перегреве ЭД, отсутствие движения, превышение максимального времени хода.<br>Местное или дистанционное управление с точной установкой в любом заданном положении<br>Безударный пуск электродвигателя со сниженными пусковыми токами<br>Автоматическое управление подогревателем электронного отсека.<br>Самодиагностика исправности контроллера и датчиков<br>Бесконтактный цифровой датчик положения и момента<br>Встроенный реверсивный пускатель<br>Электроный указатель положения<br>Архив работы<br>Встроенный ПИД-регулятор<br>Два дисплея: графический и символьный<br>USB-интерфейс для настройки с помощью ПК<br>"RS-485-1" - наличие первого канала интерфейса RS-485 (дополнительная опция)<br>"RS-485-2" - наличие второго канала интерфейса RS-485 (дополнительная опция)<br>"Bluetooth" - беспроводной интерфейс для подключения коммуникатора к контроллеру (дополнительная опция)<br>"Profibus-1" - наличие первого канала интерфейса для подключения к сети ProfibusDP (дополнительная опция)<br>"Profibus-2" - наличие второго канала интерфейса для подключения к сети ProfibusDP (дополнительная опция)<br>"ZigBee" - наличие беспроводного интерфеса ZigBee для подключения пульта настройки ПН-3 (дополнительная опция)<br>"Аналоговый сигнал МОМЕНТ" - формирование выходного аналогового сигнала момента (дополнительная опция)<br>"Вход резервного питания" - наличие входа для подключения внешнего резервного источника питания напряжением 24В (дополнительная опция)<br>"Частотное управление ЭД" - управление выполнено по схеме частотного преобразователя и позволяет плавно регулировать скорость вращения (дополнительная опция) |

| Электромеханизм | Питание, В/ Мощность, Вт | Степень защиты, IP | Климат. исполнение | Способ управления | Блок управления | Блок питания | LxBxH, мм | Масса, кг |
|---|---|---|---|---|---|---|---|---|
| МЭОФ-100/10(25)-0,25(0,63)ЦА1-99 | 220 / 400 | IP54 | У2 | Дискретное | ПБР-2ИМ, ПБР-2И, ПБР-2М1 | отсутствует | 450x315x300 | 29 |
| МЭОФ-100/10(25)-0,25(0,63)ЦА2-99 | 220 / 400 | IP54 | У2 | Дискретное | | встроенный | 450x315x300 | 29 |
| МЭОФ-100/10(25)-0,25(0,63)ЦС1-99 | 220 / 400 | IP54 | У2 | Цифровое | | отсутствует | 450x315x300 | 29 |
| МЭОФ-100/10(25)-0,25(0,63)ЦС2-99 | 220 / 400 | IP54 | У2 | Цифровое | | встроенный | 450x315x300 | 29 |
| МЭОФ-100/10(25)-0,25(0,63)М-99 | 220 / 400 | IP54 | У2 | Дискретное | | отсутствует | 450x315x300 | 29 |
| МЭОФ-100/10(25)-0,25(0,63)У-99 | 220 / 400 | IP54 | У2 | Дискретное | | отсутствует | 450x315x300 | 29 |
| МЭОФ-100/10(25)-0,25(0,63)Р-99 | 220 / 400 | IP54 | У2 | Дискретное | | отсутствует | 450x315x300 | 29 |
| МЭОФ-100/25(63)-0,25(0,63)ЦА1-99 | 220 / 240 | IP54 | У2 | Дискретное | | отсутствует | 426x315x300 | 27 |
| МЭОФ-100/25(63)-0,25(0,63)ЦА2-99 | 220 / 240 | IP54 | У2 | Дискретное | | встроенный | 426x315x300 | 27 |
| МЭОФ-100/25(63)-0,25(0,63)ЦС1-99 | 220 / 240 | IP54 | У2 | Цифровое | | отсутствует | 426x315x300 | 27 |
| МЭОФ-100/25(63)-0,25(0,63)ЦС2-99 | 220 / 240 | IP54 | У2 | Цифровое | | встроенный | 426x315x300 | 27 |
| МЭОФ-100/25(63)-0,25(0,63)М-99 | 220 / 240 | IP54 | У2 | Дискретное | | отсутствует | 426x315x300 | 27 |
| МЭОФ-100/25(63)-0,25(0,63)У-99 | 220 / 240 | IP54 | У2 | Дискретное | | отсутствует | 426x315x300 | 27 |
| МЭОФ-100/25(63)-0,25(0,63)Р-99 | 220 / 240 | IP54 | У2 | Дискретное | | отсутствует | 426x315x300 | 27 |
| МЭОФ-100/10(25)-0,25(0,63)ЦА1-99К | 380 / 250 | IP54 | У2 | Дискретное | ПБР-3ИМ, ПБР-3И, ПБР-3А, ФЦ-0620 | отсутствует | 450x315x300 | 28 |
| МЭОФ-100/10(25)-0,25(0,63)ЦА2-99К | 380 / 250 | IP54 | У2 | Дискретное | | встроенный | 450x315x300 | 28 |
| МЭОФ-100/10(25)-0,25(0,63)ЦС1-99К | 380 / 250 | IP54 | У2 | Цифровое | | отсутствует | 450x315x300 | 28 |
| МЭОФ-100/10(25)-0,25(0,63)ЦС2-99К | 380 / 250 | IP54 | У2 | Цифровое | | встроенный | 450x315x300 | 28 |
| МЭОФ-100/10(25)-0,25(0,63)М-99К | 380 / 250 | IP54 | У2 | Дискретное | | отсутствует | 450x315x300 | 28 |
| МЭОФ-100/10(25)-0,25(0,63)У-99К | 380 / 250 | IP54 | У2 | Дискретное | | отсутствует | 450x315x300 | 28 |
| МЭОФ-100/10(25)-0,25(0,63)Р-99К | 380 / 250 | IP54 | У2 | Дискретное | | отсутствует | 450x315x300 | 28 |
| МЭОФ-100/25(63)-0,25(0,63)ЦА1-99К | 380 / 250 | IP54 | У2 | Дискретное | | отсутствует | 426x315x300 | 28 |
| МЭОФ-100/25(63)-0,25(0,63)ЦА2-99К | 380 / 250 | IP54 | У2 | Дискретное | | встроенный | 426x315x300 | 28 |
| МЭОФ-100/25(63)-0,25(0,63)ЦС1-99К | 380 / 250 | IP54 | У2 | Цифровое | | отсутствует | 426x315x300 | 28 |
| МЭОФ-100/25(63)-0,25(0,63)ЦС2-99К | 380 / 250 | IP54 | У2 | Цифровое | | встроенный | 426x315x300 | 28 |
| МЭОФ-100/25(63)-0,25(0,63)М-99К | 380 / 250 | IP54 | У2 | Дискретное | | отсутствует | 426x315x300 | 28 |
| МЭОФ-100/25(63)-0,25(0,63)У-99К | 380 / 250 | IP54 | У2 | Дискретное | | отсутствует | 426x315x300 | 28 |
| МЭОФ-100/25(63)-0,25(0,63)Р-99К | 380 / 250 | IP54 | У2 | Дискретное | | отсутствует | 426x315x300 | 28 |
| МЭОФ-100/10(25)-0,25(0,63)Е1С-06К | 380 / 270 | IP54 | У2 | Цифровое и дискретное | КИМ1 | встроенный | 450x315x300 | 29 |
| МЭОФ-100/10(25)-0,25(0,63)Е1А-06К | 380 / 270 | IP54 | У2 | Аналоговое и дискретное | | встроенный | 450x315x300 | 29 |
| МЭОФ-100/10(25)-0,25(0,63)Е1Д-06К | 380 / 270 | IP54 | У2 | Дискретное | | встроенный | 450x315x300 | 29 |
| МЭОФ-100/10(25)-0,25(0,63)Е1Т-06К | 380 / 270 | IP54 | У2 | Дискретное и цифровое | | встроенный | 450x315x300 | 29 |
| МЭОФ-100/25(63)-0,25(0,63)Е1С-06К | 380 / 190 | IP54 | У2 | Цифровое и дискретное | | встроенный | 426x315x300 | 29 |
| МЭОФ-100/25(63)-0,25(0,63)Е1А-06К | 380 / 190 | IP54 | У2 | Аналоговое и дискретное | | встроенный | 426x315x300 | 29 |
| МЭОФ-100/25(63)-0,25(0,63)Е1Д-06К | 380 / 190 | IP54 | У2 | Дискретное | | встроенный | 426x315x300 | 29 |
| МЭОФ-100/25(63)-0,25(0,63)Е1Т-06К | 380 / 190 | IP54 | У2 | Дискретное и цифровое | | встроенный | 426x315x300 | 29 |
| МЭОФ-100/25(63)-0,25(0,25)ЦА1-10 | 220 / 240 | IP65, IP67 | У1 | Дискретное | ПБР-2И | отсутствует | 450x260x410 | 40 |
| МЭОФ-100/25(63)-0,25(0,25)ЦА2-10 | 220 / 240 | IP65, IP67 | У1 | Дискретное | | встроенный | 450x260x410 | 40 |
| МЭОФ-100/25(63)-0,25(0,25)ЦС1-10 | 220 / 240 | IP65, IP67 | У1 | Цифровое | | отсутствует | 450x260x410 | 40 |
| МЭОФ-100/25(63)-0,25(0,25)ЦС2-10 | 220 / 240 | IP65, IP67 | У1 | Цифровое | | встроенный | 450x260x410 | 40 |
| МЭОФ-100/25(63)-0,25(0,25)Е2С00…С07-10 | 220 / 240 | IP65, IP67 | У1 | Цифровое и дискретное | КИМ2 | встроенный | 490x410x410 | 49 |
| МЭОФ-100/25(63)-0,25(0,25)Е2А00…А07-10 | 220 / 240 | IP65, IP67 | У1 | Аналоговое и дискретное | | встроенный | 490x410x410 | 49 |
| МЭОФ-100/25(63)-0,25(0,25)Е2Д00…Д07-10 | 220 / 240 | IP65, IP67 | У1 | Дискретное | | встроенный | 490x410x410 | 49 |
| МЭОФ-100/25(63)-0,25(0,25)Е2М00…М07-10 | 220 / 240 | IP65, IP67 | У1 | Дискретное | | встроенный | 490x410x410 | 49 |
| МЭОФ-100/25(63)-0,25(0,25)Е2Т00…Т07-10 | 220 / 240 | IP65, IP67 | У1 | Дискретное и цифровое | | встроенный | 490x410x410 | 49 |
| МЭОФ-100/25(63)-0,25(0,25)Е3С00…С95-10 | 220 / 240 | IP65, IP67 | У1 | Цифровое и дискретное | КИМ3 | встроенный | 490x410x410 | 49 |
| МЭОФ-100/25(63)-0,25(0,25)Е3А00…А95-10 | 220 / 240 | IP65, IP67 | У1 | Аналоговое и дискретное | | встроенный | 490x410x410 | 49 |
| МЭОФ-100/25(63)-0,25(0,25)Е3Д00…Д95-10 | 220 / 240 | IP65, IP67 | У1 | Дискретное | | встроенный | 490x410x410 | 49 |
| МЭОФ-100/25(63)-0,25(0,25)Е3М00…М95-10 | 220 / 240 | IP65, IP67 | У1 | Дискретное | | встроенный | 490x410x410 | 49 |
| МЭОФ-100/25(63)-0,25(0,25)Е3Т00…Т95-10 | 220 / 240 | IP65, IP67 | У1 | Дискретное и цифровое | | встроенный | 490x410x410 | 49 |
| МЭОФ-100/25(63)-0,25(0,25)Е3Р00…Р95-10 | 220 / 240 | IP65, IP67 | У1 | Аналоговое | | встроенный | 490x410x410 | 49 |

| Электромеханизм | Питание, В/ Мощность, Вт | Степень защиты, IP | Климат. исполнение | Способ управления | Блок управления | Блок питания | LxBxH, мм | Масса, кг |
|---|---|---|---|---|---|---|---|---|
| МЭОФ-100/63(160)-0,63(0,63)ЦА1-10 | 220 / 240 | IP65, IP67 | У1 | Дискретное | ПБР-2И | отсутствует | 450x260x410 | 40 |
| МЭОФ-100/63(160)-0,63(0,63)ЦА2-10 | 220 / 240 | IP65, IP67 | У1 | Дискретное | | встроенный | 450x260x410 | 40 |
| МЭОФ-100/63(160)-0,63(0,63)ЦС1-10 | 220 / 240 | IP65, IP67 | У1 | Цифровое | | отсутствует | 450x260x410 | 40 |
| МЭОФ-100/63(160)-0,63(0,63)ЦС2-10 | 220 / 240 | IP65, IP67 | У1 | Цифровое | | встроенный | 450x260x410 | 40 |
| МЭОФ-100/63(160)-0,63(0,63)Е2С00…С07-10 | 220 / 240 | IP65, IP67 | У1 | Цифровое и дискретное | КИМ2 | встроенный | 490x410x410 | 49 |
| МЭОФ-100/63(160)-0,63(0,63)Е2А00…А07-10 | 220 / 240 | IP65, IP67 | У1 | Аналоговое и дискретное | | встроенный | 490x410x410 | 49 |
| МЭОФ-100/63(160)-0,63(0,63)Е2Д00…Д07-10 | 220 / 240 | IP65, IP67 | У1 | Дискретное | | встроенный | 490x410x410 | 49 |
| МЭОФ-100/63(160)-0,63(0,63)Е2М00…М07-10 | 220 / 240 | IP65, IP67 | У1 | Дискретное | | встроенный | 490x410x410 | 49 |
| МЭОФ-100/63(160)-0,63(0,63)Е2Т00…Т07-10 | 220 / 240 | IP65, IP67 | У1 | Дискретное и цифровое | | встроенный | 490x410x410 | 49 |
| МЭОФ-100/63(160)-0,63(0,63)Е3С00…С95-10 | 220 / 240 | IP65, IP67 | У1 | Цифровое и дискретное | КИМ3 | встроенный | 490x410x410 | 49 |
| МЭОФ-100/63(160)-0,63(0,63)Е3А00…А95-10 | 220 / 240 | IP65, IP67 | У1 | Аналоговое и дискретное | | встроенный | 490x410x410 | 49 |
| МЭОФ-100/63(160)-0,63(0,63)Е3Д00…Д95-10 | 220 / 240 | IP65, IP67 | У1 | Дискретное | | встроенный | 490x410x410 | 49 |
| МЭОФ-100/63(160)-0,63(0,63)Е3М00…М95-10 | 220 / 240 | IP65, IP67 | У1 | Дискретное | | встроенный | 490x410x410 | 49 |
| МЭОФ-100/63(160)-0,63(0,63)Е3Т00…Т95-10 | 220 / 240 | IP65, IP67 | У1 | Дискретное и цифровое | | встроенный | 490x410x410 | 49 |
| МЭОФ-100/63(160)-0,63(0,63)Е3Р00…Р95-10 | 220 / 240 | IP65, IP67 | У1 | Аналоговое | | встроенный | 490x410x410 | 49 |
| МЭОФ-100/10(10)-0,25(0,63)ЦА1-10К | 380 / 350 | IP65, IP67 | У1 | Дискретное | ПБР-3ИТ, ПБР-3И | отсутствует | 470x260x410 | 39 |
| МЭОФ-100/10(10)-0,25(0,63)ЦА2-10К | 380 / 350 | IP65, IP67 | У1 | Дискретное | | встроенный | 470x260x410 | 39 |
| МЭОФ-100/10(10)-0,25(0,63)ЦС1-10К | 380 / 350 | IP65, IP67 | У1 | Цифровое | | отсутствует | 470x260x410 | 39 |
| МЭОФ-100/10(10)-0,25(0,63)ЦС2-10К | 380 / 350 | IP65, IP67 | У1 | Цифровое | | встроенный | 470x260x410 | 39 |
| МЭОФ-100/10(10)-0,25(0,63)Е2С00…С07-10К | 380 / 350 | IP65, IP67 | У1 | Цифровое и дискретное | КИМ2 | встроенный | 470x410x410 | 51 |
| МЭОФ-100/10(10)-0,25(0,63)Е2А00…А07-10К | 380 / 350 | IP65, IP67 | У1 | Аналоговое и дискретное | | встроенный | 470x410x410 | 51 |
| МЭОФ-100/10(10)-0,25(0,63)Е2Д00…Д07-10К | 380 / 350 | IP65, IP67 | У1 | Дискретное | | встроенный | 470x410x410 | 51 |
| МЭОФ-100/10(10)-0,25(0,63)Е2М00…М07-10К | 380 / 350 | IP65, IP67 | У1 | Дискретное | | встроенный | 470x410x410 | 51 |
| МЭОФ-100/10(10)-0,25(0,63)Е2Т00…Т07-10К | 380 / 350 | IP65, IP67 | У1 | Дискретное и цифровое | | встроенный | 470x410x410 | 51 |
| МЭОФ-100/10(10)-0,25(0,63)Е3С00…С95-10К | 380 / 350 | IP65, IP67 | У1 | Цифровое и дискретное | КИМ3 | встроенный | 470x410x410 | 51 |
| МЭОФ-100/10(10)-0,25(0,63)Е3А00…А95-10К | 380 / 350 | IP65, IP67 | У1 | Аналоговое и дискретное | | встроенный | 470x410x410 | 51 |
| МЭОФ-100/10(10)-0,25(0,63)Е3Д00…Д95-10К | 380 / 350 | IP65, IP67 | У1 | Дискретное | | встроенный | 470x410x410 | 51 |
| МЭОФ-100/10(10)-0,25(0,63)Е3М00…М95-10К | 380 / 350 | IP65, IP67 | У1 | Дискретное | | встроенный | 470x410x410 | 51 |
| МЭОФ-100/10(10)-0,25(0,63)Е3Т00…Т95-10К | 380 / 350 | IP65, IP67 | У1 | Дискретное и цифровое | | встроенный | 470x410x410 | 51 |
| МЭОФ-100/10(10)-0,25(0,63)Е3Р00…Р95-10К | 380 / 350 | IP65, IP67 | У1 | Аналоговое | | встроенный | 470x410x410 | 51 |
| МЭОФ-100/25(63)-0,25(0,25)ЦА1-10К | 380 / 170 | IP65, IP67 | У1 | Дискретное | ПБР-3ИТ, ПБР-3И | отсутствует | 470x260x410 | 36 |
| МЭОФ-100/25(63)-0,25(0,25)ЦА2-10К | 380 / 170 | IP65, IP67 | У1 | Дискретное | | встроенный | 470x260x410 | 36 |
| МЭОФ-100/25(63)-0,25(0,25)ЦС1-10К | 380 / 170 | IP65, IP67 | У1 | Цифровое | | отсутствует | 470x260x410 | 36 |
| МЭОФ-100/25(63)-0,25(0,25)ЦС2-10К | 380 / 170 | IP65, IP67 | У1 | Цифровое | | встроенный | 470x260x410 | 36 |
| МЭОФ-100/25(63)-0,25(0,25)Е2С00…С07-10К | 380 / 170 | IP65, IP67 | У1 | Цифровое и дискретное | КИМ2 | встроенный | 470x410x410 | 49 |
| МЭОФ-100/25(63)-0,25(0,25)Е2А00…А07-10К | 380 / 170 | IP65, IP67 | У1 | Аналоговое и дискретное | | встроенный | 470x410x410 | 49 |
| МЭОФ-100/25(63)-0,25(0,25)Е2Д00…Д07-10К | 380 / 170 | IP65, IP67 | У1 | Дискретное | | встроенный | 470x410x410 | 49 |
| МЭОФ-100/25(63)-0,25(0,25)Е2М00…М07-10К | 380 / 170 | IP65, IP67 | У1 | Дискретное | | встроенный | 470x410x410 | 49 |
| МЭОФ-100/25(63)-0,25(0,25)Е2Т00…Т07-10К | 380 / 170 | IP65, IP67 | У1 | Дискретное и цифровое | | встроенный | 470x410x410 | 49 |
| МЭОФ-100/25(63)-0,25(0,25)Е3С00…С95-10К | 380 / 170 | IP65, IP67 | У1 | Цифровое и дискретное | КИМ3 | встроенный | 470x410x410 | 49 |
| МЭОФ-100/25(63)-0,25(0,25)Е3А00…А95-10К | 380 / 170 | IP65, IP67 | У1 | Аналоговое и дискретное | | встроенный | 470x410x410 | 49 |
| МЭОФ-100/25(63)-0,25(0,25)Е3Д00…Д95-10К | 380 / 170 | IP65, IP67 | У1 | Дискретное | | встроенный | 470x410x410 | 49 |
| МЭОФ-100/25(63)-0,25(0,25)Е3М00…М95-10К | 380 / 170 | IP65, IP67 | У1 | Дискретное | | встроенный | 470x410x410 | 49 |
| МЭОФ-100/25(63)-0,25(0,25)Е3Т00…Т95-10К | 380 / 170 | IP65, IP67 | У1 | Дискретное и цифровое | | встроенный | 470x410x410 | 49 |
| МЭОФ-100/25(63)-0,25(0,25)Е3Р00…Р95-10К | 380 / 170 | IP65, IP67 | У1 | Аналоговое | | встроенный | 470x410x410 | 49 |
| МЭОФ-100/63(160)-0,63(0,63)ЦА1-10К | 380 / 170 | IP65, IP67 | У1 | Дискретное | ПБР-3ИТ, ПБР-3И | отсутствует | 470x260x410 | 36 |
| МЭОФ-100/63(160)-0,63(0,63)ЦА2-10К | 380 / 170 | IP65, IP67 | У1 | Дискретное | | встроенный | 470x260x410 | 36 |
| МЭОФ-100/63(160)-0,63(0,63)ЦС1-10К | 380 / 170 | IP65, IP67 | У1 | Цифровое | | отсутствует | 470x260x410 | 36 |
| МЭОФ-100/63(160)-0,63(0,63)ЦС2-10К | 380 / 170 | IP65, IP67 | У1 | Цифровое | | встроенный | 470x260x410 | 36 |
| МЭОФ-100/63(160)-0,63(0,63)Е2С00…С07-10К | 380 / 170 | IP65, IP67 | У1 | Цифровое и дискретное | КИМ2 | встроенный | 470x410x410 | 49 |
| МЭОФ-100/63(160)-0,63(0,63)Е2А00…А07-10К | 380 / 170 | IP65, IP67 | У1 | Аналоговое и дискретное | | встроенный | 470x410x410 | 49 |

| Электромеханизм | Питание, В/ Мощность, Вт | Степень защиты, IP | Климат. исполнение | Способ управления | Блок управления | Блок питания | LxBxH, мм | Масса, кг |
|---|---|---|---|---|---|---|---|---|
| МЭОФ-100/63(160)-0,63(0,63)Е2Д00…Д07-10К | 380 / 170 | IP65, IP67 | У1 | Дискретное | КИМ2 | встроенный | 470x410x410 | 49 |
| МЭОФ-100/63(160)-0,63(0,63)Е2М00…М07-10К | 380 / 170 | IP65, IP67 | У1 | Дискретное | | встроенный | 470x410x410 | 49 |
| МЭОФ-100/63(160)-0,63(0,63)Е2Т00…Т07-10К | 380 / 170 | IP65, IP67 | У1 | Дискретное и цифровое | | встроенный | 470x410x410 | 49 |
| МЭОФ-100/63(160)-0,63(0,63)Е3С00…С95-10К | 380 / 170 | IP65, IP67 | У1 | Цифровое и дискретное | КИМ3 | встроенный | 470x410x410 | 49 |
| МЭОФ-100/63(160)-0,63(0,63)Е3А00…А95-10К | 380 / 170 | IP65, IP67 | У1 | Аналоговое и дискретное | | встроенный | 470x410x410 | 49 |
| МЭОФ-100/63(160)-0,63(0,63)Е3Д00…Д95-10К | 380 / 170 | IP65, IP67 | У1 | Дискретное | | встроенный | 470x410x410 | 49 |
| МЭОФ-100/63(160)-0,63(0,63)Е3М00…М95-10К | 380 / 170 | IP65, IP67 | У1 | Дискретное | | встроенный | 470x410x410 | 49 |
| МЭОФ-100/63(160)-0,63(0,63)Е3Т00…Т95-10К | 380 / 170 | IP65, IP67 | У1 | Дискретное и цифровое | | встроенный | 470x410x410 | 49 |
| МЭОФ-100/63(160)-0,63(0,63)Е3Р00…Р95-10К | 380 / 170 | IP65, IP67 | У1 | Аналоговое | | встроенный | 470x410x410 | 49 |
| МЭОФ-100/10(25)-0,25(0,63)У-IIВТ4-01 | 220 / 250 | IP65 | УХЛ1, УХЛ2 | Дискретное | ПБР-2И, ПБР-2ИМ | отсутствует | 575x380x300 | 37 |
| МЭОФ-100/10(25)-0,25(0,63)М-IIВТ4-01 | 220 / 250 | IP65 | УХЛ1, УХЛ2 | Дискретное | | отсутствует | 575x380x300 | 37 |
| МЭОФ-100/10(25)-0,25(0,63)Е1С-IIВТ4-01 | 220 / 250 | IP65 | УХЛ1, УХЛ2 | Цифровое и дискретное | КИМ1 | встроенный | 575x380x300 | 37 |
| МЭОФ-100/10(25)-0,25(0,63)Е1А-IIВТ4-01 | 220 / 250 | IP65 | УХЛ1, УХЛ2 | Аналоговое и дискретное | | встроенный | 575x380x300 | 37 |
| МЭОФ-100/10(25)-0,25(0,63)Е1Д-IIВТ4-01 | 220 / 250 | IP65 | УХЛ1, УХЛ2 | Дискретное | | встроенный | 575x380x300 | 37 |
| МЭОФ-100/25(63)-0,25(0,63)У-IIВТ4-01 | 220 / 170 | IP65 | УХЛ1, УХЛ2 | Дискретное | ПБР-2И, ПБР-2ИМ | отсутствует | 575x380x300 | 37 |
| МЭОФ-100/25(63)-0,25(0,63)М-IIВТ4-01 | 220 / 170 | IP65 | УХЛ1, УХЛ2 | Дискретное | | отсутствует | 575x380x300 | 37 |
| МЭОФ-100/25(63)-0,25(0,63)Е1С-IIВТ4-01 | 220 / 170 | IP65 | УХЛ1, УХЛ2 | Цифровое и дискретное | КИМ1 | встроенный | 575x380x300 | 37 |
| МЭОФ-100/25(63)-0,25(0,63)Е1А-IIВТ4-01 | 220 / 170 | IP65 | УХЛ1, УХЛ2 | Аналоговое и дискретное | | встроенный | 575x380x300 | 37 |
| МЭОФ-100/25(63)-0,25(0,63)Е1Д-IIВТ4-01 | 220 / 170 | IP65 | УХЛ1, УХЛ2 | Дискретное | | встроенный | 575x380x300 | 37 |
| МЭОФ-100/10(25)-0,25(0,63)У-IIВТ4-01К | 380 / 250 | IP65 | УХЛ1, УХЛ2 | Дискретное | ПБР-2И, ПБР-2ИМ | отсутствует | 575x380x300 | 37 |
| МЭОФ-100/10(25)-0,25(0,63)М-IIВТ4-01К | 380 / 250 | IP65 | УХЛ1, УХЛ2 | Дискретное | | отсутствует | 575x380x300 | 37 |
| МЭОФ-100/10(25)-0,25(0,63)Е1С-IIВТ4-01К | 380 / 250 | IP65 | УХЛ1, УХЛ2 | Цифровое и дискретное | КИМ1 | встроенный | 575x380x300 | 37 |
| МЭОФ-100/10(25)-0,25(0,63)Е1А-IIВТ4-01К | 380 / 250 | IP65 | УХЛ1, УХЛ2 | Аналоговое и дискретное | | встроенный | 575x380x300 | 37 |
| МЭОФ-100/10(25)-0,25(0,63)Е1Д-IIВТ4-01К | 380 / 250 | IP65 | УХЛ1, УХЛ2 | Дискретное | | встроенный | 575x380x300 | 37 |
| МЭОФ-100/25(63)-0,25(0,63)У-IIВТ4-01К | 380 /170 | IP65 | УХЛ1, УХЛ2 | Дискретное | ПБР-2И, ПБР-2ИМ | отсутствует | 575x380x300 | 37 |
| МЭОФ-100/25(63)-0,25(0,63)М-IIВТ4-01К | 380 /170 | IP65 | УХЛ1, УХЛ2 | Дискретное | | отсутствует | 575x380x300 | 37 |
| МЭОФ-100/25(63)-0,25(0,63)Е1С-IIВТ4-01К | 380 /170 | IP65 | УХЛ1, УХЛ2 | Цифровое и дискретное | КИМ1 | встроенный | 575x380x300 | 37 |
| МЭОФ-100/25(63)-0,25(0,63)Е1А-IIВТ4-01К | 380 /170 | IP65 | УХЛ1, УХЛ2 | Аналоговое и дискретное | | встроенный | 575x380x300 | 37 |
| МЭОФ-100/25(63)-0,25(0,63)Е1Д-IIВТ4-01К | 380 / 170 | IP65 | УХЛ1, УХЛ2 | Дискретное | | встроенный | 575x380x300 | 37 |

| Электромеханизм | Питание, В/ Мощность, Вт | Степень защиты, IP | Климат. исполнение | Способ управления | Блок управления | Блок питания | LxBxH, мм | Масса, кг |
|---|---|---|---|---|---|---|---|---|
| МЭОФ-250/25(63)-0,25(0,63)ЦА1-99 | 220 / 400 | IP54 | У2 | Дискретное | ПБР-2ИМ, ПБР-2И, ПБР-2М1 | отсутствует | 450x315x300 | 29 |
| МЭОФ-250/25(63)-0,25(0,63)ЦА2-99 | 220 / 400 | IP54 | У2 | Дискретное | | встроенный | 450x315x300 | 29 |
| МЭОФ-250/25(63)-0,25(0,63)ЦС1-99 | 220 / 400 | IP54 | У2 | Цифровое | | отсутствует | 450x315x300 | 29 |
| МЭОФ-250/25(63)-0,25(0,63)ЦС2-99 | 220 / 400 | IP54 | У2 | Цифровое | | встроенный | 450x315x300 | 29 |
| МЭОФ-250/25(63)-0,25(0,63)М-99 | 220 / 400 | IP54 | У2 | Дискретное | | отсутствует | 450x315x300 | 29 |
| МЭОФ-250/25(63)-0,25(0,63)У-99 | 220 / 400 | IP54 | У2 | Дискретное | | отсутствует | 450x315x300 | 29 |
| МЭОФ-250/25(63)-0,25(0,63)Р-99 | 220 / 400 | IP54 | У2 | Дискретное | | отсутствует | 450x315x300 | 29 |
| МЭОФ-250/63(160)-0,25(0,63)ЦА1-99 | 220 / 240 | IP54 | У2 | Дискретное | | отсутствует | 426x315x300 | 27 |
| МЭОФ-250/63(160)-0,25(0,63)ЦА2-99 | 220 / 240 | IP54 | У2 | Дискретное | | встроенный | 426x315x300 | 27 |
| МЭОФ-250/63(160)-0,25(0,63)ЦС1-99 | 220 / 240 | IP54 | У2 | Цифровое | | отсутствует | 426x315x300 | 27 |
| МЭОФ-250/63(160)-0,25(0,63)ЦС2-99 | 220 / 240 | IP54 | У2 | Цифровое | | встроенный | 426x315x300 | 27 |
| МЭОФ-250/63(160)-0,25(0,63)М-99 | 220 / 240 | IP54 | У2 | Дискретное | | отсутствует | 426x315x300 | 27 |
| МЭОФ-250/63(160)-0,25(0,63)У-99 | 220 / 240 | IP54 | У2 | Дискретное | | отсутствует | 426x315x300 | 27 |
| МЭОФ-250/63(160)-0,25(0,63)Р-99 | 220 / 240 | IP54 | У2 | Дискретное | | отсутствует | 426x315x300 | 27 |
| МЭОФ-250/25(63)-0,25(0,63)ЦА1-99К | 380 / 250 | IP54 | У2 | Дискретное | ПБР-3ИМ, ПБР-3И, ПБР-3А, ФЦ-0620 | отсутствует | 450x315x300 | 28 |
| МЭОФ-250/25(63)-0,25(0,63)ЦА2-99К | 380 / 250 | IP54 | У2 | Дискретное | | встроенный | 450x315x300 | 28 |
| МЭОФ-250/25(63)-0,25(0,63)ЦС1-99К | 380 / 250 | IP54 | У2 | Цифровое | | отсутствует | 450x315x300 | 28 |
| МЭОФ-250/25(63)-0,25(0,63)ЦС2-99К | 380 / 250 | IP54 | У2 | Цифровое | | встроенный | 450x315x300 | 28 |
| МЭОФ-250/25(63)-0,25(0,63)М-99К | 380 / 250 | IP54 | У2 | Дискретное | | отсутствует | 450x315x300 | 28 |

| Электромеханизм | Питание, В/ Мощность, Вт | Степень защиты, IP | Климат. исполнение | Способ управления | Блок управления | Блок питания | LxBxH, мм | Масса, кг |
|---|---|---|---|---|---|---|---|---|
| МЭОФ-250/25(63)-0,25(0,63)У-99К | 380 / 250 | IP54 | У2 | Дискретное | ПБР-3ИМ, ПБР-3И, ПБР-3А, ФЦ-0620 | отсутствует | 450x315x300 | 28 |
| МЭОФ-250/25(63)-0,25(0,63)Р-99К | 380 / 250 | IP54 | У2 | Дискретное | | отсутствует | 450x315x300 | 28 |
| МЭОФ-250/63(160)-0,25(0,63)ЦА1-99К | 380 / 170 | IP54 | У2 | Дискретное | | отсутствует | 426x315x300 | 28 |
| МЭОФ-250/63(160)-0,25(0,63)ЦА2-99К | 380 / 170 | IP54 | У2 | Дискретное | | встроенный | 426x315x300 | 28 |
| МЭОФ-250/63(160)-0,25(0,63)ЦС1-99К | 380 / 170 | IP54 | У2 | Цифровое | | отсутствует | 426x315x300 | 28 |
| МЭОФ-250/63(160)-0,25(0,63)ЦС2-99К | 380 / 170 | IP54 | У2 | Цифровое | | встроенный | 426x315x300 | 28 |
| МЭОФ-250/63(160)-0,25(0,63)М-99К | 380 / 170 | IP54 | У2 | Дискретное | | отсутствует | 426x315x300 | 28 |
| МЭОФ-250/63(160)-0,25(0,63)У-99К | 380 / 170 | IP54 | У2 | Дискретное | | отсутствует | 426x315x300 | 28 |
| МЭОФ-250/63(160)-0,25(0,63)Р-99К | 380 / 170 | IP54 | У2 | Дискретное | | отсутствует | 426x315x300 | 28 |
| МЭОФ-250/25(63)-0,25(0,63)ЕС-06К | 380 / 260 | IP54 | У2 | Цифровое и дискретное | КИМ1 | встроенный | 450x315x300 | 29 |
| МЭОФ-250/25(63)-0,25(0,63)ЕА-06К | 380 / 260 | IP54 | У2 | Аналоговое и дискретное | | встроенный | 450x315x300 | 29 |
| МЭОФ-250/25(63)-0,25(0,63)ЕД-06К | 380 / 260 | IP54 | У2 | Дискретное | | встроенный | 450x315x300 | 29 |
| МЭОФ-250/25(63)-0,25(0,63)ЕТ-06К | 380 / 260 | IP54 | У2 | Дискретное и цифровое | | встроенный | 450x315x300 | 29 |
| МЭОФ-250/63(160)-0,25(0,63)ЕС-06К | 380 / 190 | IP54 | У2 | Цифровое и дискретное | | встроенный | 426x315x300 | 29 |
| МЭОФ-250/63(160)-0,25(0,63)ЕА-06К | 380 / 190 | IP54 | У2 | Аналоговое и дискретное | | встроенный | 426x315x300 | 29 |
| МЭОФ-250/63(160)-0,25(0,63)ЕД-06К | 380 / 190 | IP54 | У2 | Дискретное | | встроенный | 426x315x300 | 29 |
| МЭОФ-250/63(160)-0,25(0,63)ЕТ-06К | 380 / 190 | IP54 | У2 | Дискретное и цифровое | | встроенный | 426x315x300 | 29 |
| МЭОФ-250/25(63)-0,25(0,25)ЦА1-10 | 220 / 400, 240 | IP65, IP67 | У1 | Дискретное | ПБР-2И | отсутствует | 450x260x410 | 40 |
| МЭОФ-250/25(63)-0,25(0,25)ЦА2-10 | 220 / 400, 240 | IP65, IP67 | У1 | Дискретное | | встроенный | 450x260x410 | 40 |
| МЭОФ-250/25(63)-0,25(0,25)ЦС1-10 | 220 / 400, 240 | IP65, IP67 | У1 | Цифровое | | отсутствует | 450x260x410 | 40 |
| МЭОФ-250/25(63)-0,25(0,25)ЦС2-10 | 220 / 400, 240 | IP65, IP67 | У1 | Цифровое | | встроенный | 450x260x410 | 40 |
| МЭОФ-250/25(63)-0,25(0,25)Е2С00…С07-10 | 220 / 400, 240 | IP65, IP67 | У1 | Цифровое и дискретное | КИМ2 | встроенный | 490x410x410 | 49 |
| МЭОФ-250/25(63)-0,25(0,25)Е2А00…А07-10 | 220 / 400, 240 | IP65, IP67 | У1 | Аналоговое и дискретное | | встроенный | 490x410x410 | 49 |
| МЭОФ-250/25(63)-0,25(0,25)Е2Д00…Д07-10 | 220 / 400, 240 | IP65, IP67 | У1 | Дискретное | | встроенный | 490x410x410 | 49 |
| МЭОФ-250/25(63)-0,25(0,25)Е2М00…М07-10 | 220 / 400, 240 | IP65, IP67 | У1 | Дискретное | | встроенный | 490x410x410 | 49 |
| МЭОФ-250/25(63)-0,25(0,25)Е2Т00…Т07-10 | 220 / 400, 240 | IP65, IP67 | У1 | Дискретное и цифровое | | встроенный | 490x410x410 | 49 |
| МЭОФ-250/25(63)-0,25(0,25)Е3С00…С95-10 | 220 / 400, 240 | IP65, IP67 | У1 | Цифровое и дискретное | КИМ3 | встроенный | 490x410x410 | 49 |
| МЭОФ-250/25(63)-0,25(0,25)Е3А00…А95-10 | 220 / 400, 240 | IP65, IP67 | У1 | Аналоговое и дискретное | | встроенный | 490x410x410 | 49 |
| МЭОФ-250/25(63)-0,25(0,25)Е3Д00…Д95-10 | 220 / 400, 240 | IP65, IP67 | У1 | Дискретное | | встроенный | 490x410x410 | 49 |
| МЭОФ-250/25(63)-0,25(0,25)Е3М00…М95-10 | 220 / 400, 240 | IP65, IP67 | У1 | Дискретное | | встроенный | 490x410x410 | 49 |
| МЭОФ-250/25(63)-0,25(0,25)Е3Т00…Т95-10 | 220 / 400, 240 | IP65, IP67 | У1 | Дискретное и цифровое | | встроенный | 490x410x410 | 49 |
| МЭОФ-250/25(63)-0,25(0,25)Е3Р00…Р95-10 | 220 / 400, 240 | IP65, IP67 | У1 | Аналоговое | | встроенный | 490x410x410 | 49 |
| МЭОФ-250/63(160)-0,63(0,63)ЦА1-10 | 220 / 400, 240 | IP65, IP67 | У1 | Дискретное | ПБР-2И | отсутствует | 450x260x410 | 40 |
| МЭОФ-250/63(160)-0,63(0,63)ЦА2-10 | 220 / 400, 240 | IP65, IP67 | У1 | Дискретное | | встроенный | 450x260x410 | 40 |
| МЭОФ-250/63(160)-0,63(0,63)ЦС1-10 | 220 / 400, 240 | IP65, IP67 | У1 | Цифровое | | отсутствует | 450x260x410 | 40 |
| МЭОФ-250/63(160)-0,63(0,63)ЦС2-10 | 220 / 400, 240 | IP65, IP67 | У1 | Цифровое | | встроенный | 450x260x410 | 40 |
| МЭОФ-250/63(160)-0,63(0,63)Е2С00…С07-10 | 220 / 400, 240 | IP65, IP67 | У1 | Цифровое и дискретное | КИМ2 | встроенный | 490x410x410 | 49 |
| МЭОФ-250/63(160)-0,63(0,63)Е2А00…А07-10 | 220 / 400, 240 | IP65, IP67 | У1 | Аналоговое и дискретное | | встроенный | 490x410x410 | 49 |
| МЭОФ-250/63(160)-0,63(0,63)Е2Д00…Д07-10 | 220 / 400, 240 | IP65, IP67 | У1 | Дискретное | | встроенный | 490x410x410 | 49 |
| МЭОФ-250/63(160)-0,63(0,63)Е2М00…М07-10 | 220 / 400, 240 | IP65, IP67 | У1 | Дискретное | | встроенный | 490x410x410 | 49 |
| МЭОФ-250/63(160)-0,63(0,63)Е2Т00…Т07-10 | 220 / 400, 240 | IP65, IP67 | У1 | Дискретное и цифровое | | встроенный | 490x410x410 | 49 |
| МЭОФ-250/63(160)-0,63(0,63)Е3С00…С95-10 | 220 / 400, 240 | IP65, IP67 | У1 | Цифровое и дискретное | КИМ3 | встроенный | 490x410x410 | 49 |
| МЭОФ-250/63(160)-0,63(0,63)Е3А00…А95-10 | 220 / 400, 240 | IP65, IP67 | У1 | Аналоговое и дискретное | | встроенный | 490x410x410 | 49 |
| МЭОФ-250/63(160)-0,63(0,63)Е3Д00…Д95-10 | 220 / 400, 240 | IP65, IP67 | У1 | Дискретное | | встроенный | 490x410x410 | 49 |
| МЭОФ-250/63(160)-0,63(0,63)Е3М00…М95-10 | 220 / 400, 240 | IP65, IP67 | У1 | Дискретное | | встроенный | 490x410x410 | 49 |
| МЭОФ-250/63(160)-0,63(0,63)Е3Т00…Т95-10 | 220 / 400, 240 | IP65, IP67 | У1 | Дискретное и цифровое | | встроенный | 490x410x410 | 49 |
| МЭОФ-250/63(160)-0,63(0,63)Е3Р00…Р95-10 | 220 / 400, 240 | IP65, IP67 | У1 | Аналоговое | | встроенный | 490x410x410 | 49 |
| МЭОФ-250/10(25)-0,25(0,25)ЦА1-10К | 380 / 620, 250 | IP65, IP67 | У1 | Дискретное | ПБР-3ИТ, ПБР-3И | отсутствует | 470x260x410 | 39 |
| МЭОФ-250/10(25)-0,25(0,25)ЦА2-10К | 380 / 620, 250 | IP65, IP67 | У1 | Дискретное | | встроенный | 470x260x410 | 39 |
| МЭОФ-250/10(25)-0,25(0,25)ЦС1-10К | 380 / 620, 250 | IP65, IP67 | У1 | Цифровое | | отсутствует | 470x260x410 | 39 |
| МЭОФ-250/10(25)-0,25(0,25)ЦС2-10К | 380 / 620, 250 | IP65, IP67 | У1 | Цифровое | | встроенный | 470x260x410 | 39 |
| МЭОФ-250/10(10)-0,25(0,63)Е2С00…С07-10К | 380 / 620, 250 | IP65, IP67 | У1 | Цифровое и дискретное | КИМ2 | встроенный | 490x410x410 | 53 |

| Электромеханизм | Питание, В/ Мощность, Вт | Степень защиты, IP | Климат. исполнение | Способ управления | Блок управления | Блок питания | LxBxH, мм | Масса, кг |
|---|---|---|---|---|---|---|---|---|
| МЭОФ-250/10(10)-0,25(0,63)Е2А00…А07-10К | 380 / 620, 250 | IP65, IP67 | У1 | Аналоговое и дискретное | КИМ2 | встроенный | 490x410x410 | 53 |
| МЭОФ-250/10(10)-0,25(0,63)Е2Д00…Д07-10К | 380 / 620, 250 | IP65, IP67 | У1 | Дискретное | | встроенный | 490x410x410 | 53 |
| МЭОФ-250/10(10)-0,25(0,63)Е2М00…М07-10К | 380 / 620, 250 | IP65, IP67 | У1 | Дискретное | | встроенный | 490x410x410 | 53 |
| МЭОФ-250/10(10)-0,25(0,63)Е2Т00…Т07-10К | 380 / 620, 250 | IP65, IP67 | У1 | Дискретное и цифровое | | встроенный | 490x410x410 | 53 |
| МЭОФ-250/10(10)-0,25(0,63)Е3С00…С95-10К | 380 / 620, 250 | IP65, IP67 | У1 | Цифровое и дискретное | КИМ3 | встроенный | 490x410x410 | 53 |
| МЭОФ-250/10(10)-0,25(0,63)Е3А00…А95-10К | 380 / 620, 250 | IP65, IP67 | У1 | Аналоговое и дискретное | | встроенный | 490x410x410 | 53 |
| МЭОФ-250/10(10)-0,25(0,63)Е3Д00…Д95-10К | 380 / 620, 250 | IP65, IP67 | У1 | Дискретное | | встроенный | 490x410x410 | 53 |
| МЭОФ-250/10(10)-0,25(0,63)Е3М00…М95-10К | 380 / 620, 250 | IP65, IP67 | У1 | Дискретное | | встроенный | 490x410x410 | 53 |
| МЭОФ-250/10(10)-0,25(0,63)Е3Т00…Т95-10К | 380 / 620, 250 | IP65, IP67 | У1 | Дискретное и цифровое | | встроенный | 490x410x410 | 53 |
| МЭОФ-250/10(10)-0,25(0,63)Е3Р00…Р95-10К | 380 / 620, 250 | IP65, IP67 | У1 | Аналоговое | | встроенный | 490x410x410 | 53 |
| МЭОФ-250/63(25)-0,25(0,63)ЦА1-10К | 380 / 170, 620 | IP65, IP67 | У1 | Дискретное | ПБР-3ИТ, ПБР-3И | отсутствует | 470x260x410 | 36 |
| МЭОФ-250/63(25)-0,25(0,63)ЦА2-10К | 380 / 170, 620 | IP65, IP67 | У1 | Дискретное | | встроенный | 470x260x410 | 36 |
| МЭОФ-250/63(25)-0,25(0,63)ЦС1-10К | 380 / 170, 620 | IP65, IP67 | У1 | Цифровое | | отсутствует | 470x260x410 | 36 |
| МЭОФ-250/63(25)-0,25(0,63)ЦС2-10К | 380 / 170, 620 | IP65, IP67 | У1 | Цифровое | | встроенный | 470x260x410 | 36 |
| МЭОФ-250/63(25)-0,25(0,63)Е2С00…С07-10К | 380 / 170, 620 | IP65, IP67 | У1 | Цифровое и дискретное | КИМ2 | встроенный | 490x410x410 | 53 |
| МЭОФ-250/63(25)-0,25(0,63)Е2А00…А07-10К | 380 / 170, 620 | IP65, IP67 | У1 | Аналоговое и дискретное | | встроенный | 490x410x410 | 53 |
| МЭОФ-250/63(25)-0,25(0,63)Е2Д00…Д07-10К | 380 / 170, 620 | IP65, IP67 | У1 | Дискретное | | встроенный | 490x410x410 | 53 |
| МЭОФ-250/63(25)-0,25(0,63)Е2М00…М07-10К | 380 / 170, 620 | IP65, IP67 | У1 | Дискретное | | встроенный | 490x410x410 | 53 |
| МЭОФ-250/63(25)-0,25(0,63)Е2Т00…Т07-10К | 380 / 170, 620 | IP65, IP67 | У1 | Дискретное и цифровое | | встроенный | 490x410x410 | 53 |
| МЭОФ-250/63(25)-0,25(0,63)Е3С00…С95-10К | 380 / 170, 620 | IP65, IP67 | У1 | Цифровое и дискретное | КИМ3 | встроенный | 490x410x410 | 53 |
| МЭОФ-250/63(25)-0,25(0,63)Е3А00…А95-10К | 380 / 170, 620 | IP65, IP67 | У1 | Аналоговое и дискретное | | встроенный | 490x410x410 | 53 |
| МЭОФ-250/63(25)-0,25(0,63)Е3Д00…Д95-10К | 380 / 170, 620 | IP65, IP67 | У1 | Дискретное | | встроенный | 490x410x410 | 53 |
| МЭОФ-250/63(25)-0,25(0,63)Е3М00…М95-10К | 380 / 170, 620 | IP65, IP67 | У1 | Дискретное | | встроенный | 490x410x410 | 53 |
| МЭОФ-250/63(25)-0,25(0,63)Е3Т00…Т95-10К | 380 / 170, 620 | IP65, IP67 | У1 | Дискретное и цифровое | | встроенный | 490x410x410 | 53 |
| МЭОФ-250/63(25)-0,25(0,63)Е3Р00…Р95-10К | 380 / 170, 620 | IP65, IP67 | У1 | Аналоговое | | встроенный | 490x410x410 | 53 |
| МЭОФ-250/63(160)-0,63(0,63)ЦА1-10К | 380 / 250, 170 | IP65, IP67 | У1 | Дискретное | ПБР-3ИТ, ПБР-3И | отсутствует | 470x260x410 | 36 |
| МЭОФ-250/63(160)-0,63(0,63)ЦА2-10К | 380 / 250, 170 | IP65, IP67 | У1 | Дискретное | | встроенный | 470x260x410 | 36 |
| МЭОФ-250/63(160)-0,63(0,63)ЦС1-10К | 380 / 250, 170 | IP65, IP67 | У1 | Цифровое | | отсутствует | 470x260x410 | 36 |
| МЭОФ-250/63(160)-0,63(0,63)ЦС2-10К | 380 / 250, 170 | IP65, IP67 | У1 | Цифровое | | встроенный | 490x410x410 | 53 |
| МЭОФ-250/63(160)-0,63(0,63)Е2С00…С07-10К | 380 / 250, 170 | IP65, IP67 | У1 | Цифровое и дискретное | КИМ2 | встроенный | 490x410x410 | 53 |
| МЭОФ-250/63(160)-0,63(0,63)Е2А00…А07-10К | 380 / 250, 170 | IP65, IP67 | У1 | Аналоговое и дискретное | | встроенный | 490x410x410 | 53 |
| МЭОФ-250/63(160)-0,63(0,63)Е2Д00…Д07-10К | 380 / 250, 170 | IP65, IP67 | У1 | Дискретное | | встроенный | 490x410x410 | 53 |
| МЭОФ-250/63(160)-0,63(0,63)Е2М00…М07-10К | 380 / 250, 170 | IP65, IP67 | У1 | Дискретное | | встроенный | 490x410x410 | 53 |
| МЭОФ-250/63(160)-0,63(0,63)Е2Т00…Т07-10К | 380 / 250, 170 | IP65, IP67 | У1 | Дискретное и цифровое | | встроенный | 490x410x410 | 53 |
| МЭОФ-250/63(160)-0,63(0,63)Е3С00…С95-10К | 380 / 250, 170 | IP65, IP67 | У1 | Цифровое и дискретное | КИМ3 | встроенный | 490x410x410 | 53 |
| МЭОФ-250/63(160)-0,63(0,63)Е3А00…А95-10К | 380 / 250, 170 | IP65, IP67 | У1 | Аналоговое и дискретное | | встроенный | 490x410x410 | 53 |
| МЭОФ-250/63(160)-0,63(0,63)Е3Д00…Д95-10К | 380 / 250, 170 | IP65, IP67 | У1 | Дискретное | | встроенный | 490x410x410 | 53 |
| МЭОФ-250/63(160)-0,63(0,63)Е3М00…М95-10К | 380 / 250, 170 | IP65, IP67 | У1 | Дискретное | | встроенный | 490x410x410 | 53 |
| МЭОФ-250/63(160)-0,63(0,63)Е3Т00…Т95-10К | 380 / 250, 170 | IP65, IP67 | У1 | Дискретное и цифровое | | встроенный | 490x410x410 | 53 |
| МЭОФ-250/63(160)-0,63(0,63)Е3Р00…Р95-10К | 380 / 250, 170 | IP65, IP67 | У1 | Аналоговое | | встроенный | 490x410x410 | 53 |
| МЭОФ-250/25(63)-0,25(0,63)У-IIВТ4-01 | 220 / 250 | IP65 | УХЛ1, УХЛ2 | Дискретное | ПБР-2И, ПБР-2ИМ | отсутствует | 575x380x300 | 37 |
| МЭОФ-250/25(63)-0,25(0,63)М-IIВТ4-01 | 220 / 250 | IP65 | УХЛ1, УХЛ2 | Дискретное | | отсутствует | 575x380x300 | 37 |
| МЭОФ-250/25(63)-0,25(0,63)Е1С-IIВТ4-01 | 220 / 250 | IP65 | УХЛ1, УХЛ2 | Цифровое и дискретное | КИМ1 | встроенный | 575x380x300 | 37 |
| МЭОФ-250/25(63)-0,25(0,63)Е1А-IIВТ4-01 | 220 / 250 | IP65 | УХЛ1, УХЛ2 | Аналоговое и дискретное | | встроенный | 575x380x300 | 37 |
| МЭОФ-250/25(63)-0,25(0,63)Е1Д-IIВТ4-01 | 220 / 250 | IP65 | УХЛ1, УХЛ2 | Дискретное | | встроенный | 575x380x300 | 37 |
| МЭОФ-250/63(160)-0,25(0,63)У-IIВТ4-01 | 220 / 170 | IP65 | УХЛ1, УХЛ2 | Дискретное | ПБР-2И, ПБР-2ИМ | отсутствует | 575x380x300 | 37 |
| МЭОФ-250/63(160)-0,25(0,63)М-IIВТ4-01 | 220 / 170 | IP65 | УХЛ1, УХЛ2 | Дискретное | | отсутствует | 575x380x300 | 37 |
| МЭОФ-250/63(160)-0,25(0,63)Е1С-IIВТ4-01 | 220 / 170 | IP65 | УХЛ1, УХЛ2 | Цифровое и дискретное | КИМ1 | встроенный | 575x380x300 | 37 |
| МЭОФ-250/63(160)-0,25(0,63)Е1А-IIВТ4-01 | 220 / 170 | IP65 | УХЛ1, УХЛ2 | Аналоговое и дискретное | | встроенный | 575x380x300 | 37 |
| МЭОФ-250/63(160)-0,25(0,63)Е1Д-IIВТ4-01 | 220 / 170 | IP65 | УХЛ1, УХЛ2 | Дискретное | | встроенный | 575x380x300 | 37 |
| МЭОФ-250/25(63)-0,25(0,63)У-IIВТ4-01К | 380 / 250 | IP65 | УХЛ1, УХЛ2 | Дискретное | ПБР-2И, ПБР-2ИМ | отсутствует | 575x380x300 | 37 |
| МЭОФ-250/25(63)-0,25(0,63)М-IIВТ4-01К | 380 / 250 | IP65 | УХЛ1, УХЛ2 | Дискретное | | отсутствует | 575x380x300 | 37 |

## Технические характеристики МЭОФ-250, МЭОФ-250-IIBT4 (продолжение таблицы)

| Электромеханизм | Питание, В/ Мощность, Вт | Степень защиты, IP | Климат. исполнение | Способ управления | Блок управления | Блок питания | LxBxH, мм | Масса, кг |
|---|---|---|---|---|---|---|---|---|
| МЭОФ-250/25(63)-0,25(0,63)Е1С-IIBT4-01К | 380 / 250 | IP65 | УХЛ1, УХЛ2 | Цифровое и дискретное | КИМ1 | встроенный | 575x380x300 | 37 |
| МЭОФ-250/25(63)-0,25(0,63)Е1А-IIBT4-01К | 380 / 250 | IP65 | УХЛ1, УХЛ2 | Аналоговое и дискретное | | встроенный | 575x380x300 | 37 |
| МЭОФ-250/25(63)-0,25(0,63)Е1Д-IIBT4-01К | 380 / 250 | IP65 | УХЛ1, УХЛ2 | Дискретное | | встроенный | 575x380x300 | 37 |
| МЭОФ-250/63(160)-0,25(0,63)У-IIBT4-01К | 380 / 170 | IP65 | УХЛ1, УХЛ2 | Дискретное | ПБР-2И, ПБР-2ИМ | отсутствует | 575x380x300 | 37 |
| МЭОФ-250/63(160)-0,25(0,63)М-IIBT4-01К | 380 / 170 | IP65 | УХЛ1, УХЛ2 | Дискретное | | отсутствует | 575x380x300 | 37 |
| МЭОФ-250/63(160)-0,25(0,63)Е1С-IIBT4-01К | 380 / 170 | IP65 | УХЛ1, УХЛ2 | Цифровое и дискретное | КИМ1 | встроенный | 575x380x300 | 37 |
| МЭОФ-250/63(160)-0,25(0,63)Е1А-IIBT4-01К | 380 / 170 | IP65 | УХЛ1, УХЛ2 | Аналоговое и дискретное | | встроенный | 575x380x300 | 37 |
| МЭОФ-250/63(160)-0,25(0,63)Е1Д-IIBT4-01К | 380 / 170 | IP65 | УХЛ1, УХЛ2 | Дискретное | | встроенный | 575x380x300 | 37 |

# ОТСЕЧНЫЕ ЭЛЕКТРОПРИВОДЫ МЭОБ

**Перемещение запирающего элемента отсечной или предохранительной трубопроводной арматуры, в том числе во взрывоопасных зонах:**
**открытие и экстренное закрытие по командам устройств автоматического или дистанционного управления.**

**Область применения**
Системы противоаварийной автоматической защиты оборудования промышленных предприятий топливно-энергетического комплекса и других производств.
**Маркировка взрывозащиты (по ГОСТ Р МЭК 60079-0-2011):**
- 1Ex d IIC T5 Gb,
- 1Ex d IIB T5 Gb,
- 1Ex d e IIC T5 Gb,
- 1Ex d e IIB T5 Gb.

**Отличительные особенности механизмов**
- Встроенные устройства управления и диагностики.
- Повышенная степень защиты от влаги и пыли IP67.
- Возможность присоединения к арматуре по ISO.

**Климатические исполнения**:
**- У1** (от минус 40 до плюс 60 °С),
**- УХЛ1** (от минус 60 до плюс 60 °С).
**Рабочее положение** - любое, рекомендуемое - в верхней полусфере над трубопроводом. **Средний срок службы** - не менее 15 лет.
**Параметры электрического питания:**
- переменный однофазный ток напряжением 220 В частотой 50 Гц для электрической цепи открытия;
- источник постоянного тока напряжением 220 В для электрической цепи закрытия.

Возможно изготовление механизмов для работы:
- тот трехфазной сети переменного тока напряжением 380 В, частотой 50 Гц;
- от сети постоянного тока напряжением 24 В.

Другие параметры электрического питания доступны по заказу.

**Механизмы обеспечивают:**
- открытие запирающего элемента арматуры (далее арматуры) при поступлении команды **«ОТКРЫТЬ»**;
- автоматическое отключение электродвигателя при достижении запирающим элементом арматуры конечного положения **«ОТКРЫТО»**;
- экстренное закрытие арматуры при поступлении команды «**ЗАКРЫТЬ**»;
- защитное отключение электродвигателя и сигнализацию при заклинивании арматуры;
- преобразование положения запирающего элемента арматуры в пропорциональный резистивный или токовый выходной сигнал;
- сигнализацию крайних или промежуточных положений запирающего элемента арматуры;
- диагностику электрической цепи закрытия и сигнализацию ее состояния для устройств управления;
- сигнализацию подключения или отключения БАЗ для устройств управления;
- открытие или закрытие арматуры с помощью ручного привода;
- экстренное закрытие арматуры устройством ручного закрытия механизма;
- контроль электрического питания цепей закрытия;
- экстренное закрытие арматуры при исчезновении контроллируемого электрического питания более 3 с (осуществляется при подключенном блоке автоматического закрытия входящего в состав блока управления.

## Основные характеристики:

| Условное обозначение механизма | Номинальный противодей-ствующий крутящий момент, Нм | Пусковой момент при открытии и закрытии, не менее, Нм | | Номинальное время полного хода выходного вала, с | | Полный ход выходного вала, об | Потребляемая мощность, Вт, не более | | Масса, кг, не более |
|---|---|---|---|---|---|---|---|---|---|
| | | при открытии | при закрытии | при открытии | при закрытии, не более | | при открытии | при закрытии | |
| МЭОБ-40/1-0,25 | 40 | 210 | 68 | 45 | 1 | 0,25 | 68 | 60 | 28 |
| МЭОБ-63/1-0,25 | 63 | 210 | 108 | 55 | | | | | |
| МЭОБ-90/1-0,25 | 90 | 450 | 153 | 45 | | | 136 | | 32 |
| МЭОБ-125/1-0,25 | 125 | 450 | 213 | 55 | | | | | |

# Технические характеристики пускателей бесконтактных реверсивных (ПБР), усилителей тиристорных трёхпозиционных (ФЦ) для МЭОФ

| | ФЦ-0610, ФЦ-0611 | ФЦ-0620, ФЦ-0621 |
|---|---|---|
| | | 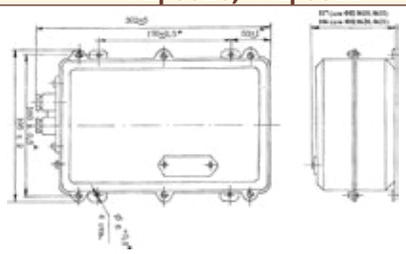 |
| **Назначение** | **Бесконтактное управление электрическими исполнительными механизмами и приводами с трехфазными синхронными электродвигателями.** | |
| **Функции** | Пуск, реверс, торможение при снятии входного сигнала и защита асинхронного электродвигателя с коротко-замкнутым ротором от перегрузок, сигнализация об исчезновении напряжения питания или несоответствии входных и выходных сигналов, уставки защиты и длительности торможения регулируемые. | Пуск, реверс синхронного двигателя. Защита от перегрузок отсутствует. |
| **Входной сигнал** | • нестабилизированное напряжение постоянного тока (24±6) В;<br>• изменение состояния бесконтактных ключей («сухой» контакт). | |
| **Входное сопротивление, Ом** | (850±200) | |
| **Максимальный коммутируемый ток, А** | 4 | |
| **Быстродействие (время запаздывания выходного тока) при подаче и снятии управляющего сигнала, мс, не более** | 50 | |
| **Разница между длительностью выходного и входного сигнала, мс не более** | 20 | |
| **Макс. длительность тормозного воздействия, мс, не более** | 200 | - |
| **Степень защиты** | IP20 – ФЦ-0610, ФЦ-0620; IP54 – ФЦ-0611, ФЦ-0621 | |
| **Электрическое питание** | 380 В (50 или 60 Гц); 400 или 415 В (50 Гц) | |
| **Режим работы** | повторно-кратковременный реверсивный с частотой включений до 630 в час при продолжительности включений до 25% | |
| **Потребляемая мощность, Вт, не более** | 10 | |
| **Масса, кг, не более** | 5 | |
| **Габаритные размеры, мм** | 117x195x302 | 106x195x302 |
| **Климатическое исполнение** | УХЛ4; УХЛ3.1; О4; Т3 | |

* – Не рекомендуются для применения в новых проектах, заменяются новыми ПБР-3И, ПБР-2И.

| | ПБР-2М | ПБР-3А |
|---|---|---|
| | | 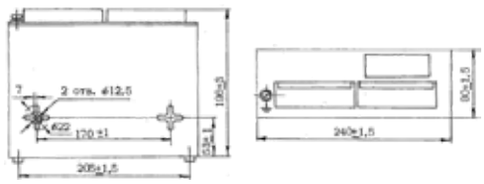 |
| **Назначение** | **Бесконтактное управление регулирующими и запорными электрическими механизмами для трубопроводной арматуры, в которых используются синхронные и асинхронные электродвигатели** | |
| **Исполнения по функциям** | **ПБР-2М, ПБР-2М2.1** – управление электроисполни-тельными механизмами и приводами с однофазными конденсаторными электродвигателями с электрическим и механическим тормозом.<br>**ПБР-2М1, ПБР-2М2.2** – управление электро-исполнительными механизмами с однофазными конденсаторными электродвигателями с механическим тормозом. | Управление электроисполнительными механизмами и приводами с трехфазными синхронными и асинхронными электродвигателями. Защита асинхронного двигателя от перегрузки. |
| **Входной сигнал** | нестабилизированное напряжение постоянного тока (24±6) В (двухполупериодное выпрямленное синусоидальное напряжение) | |
| **Выходной сигнал** | изменение состояния выходных бесконтактных ключей («сухой» контакт) | |
| **Максимальный коммутируемый ток, А** | 4 | 3 |
| **Быстродействие (время запаздывания выходного тока) при подаче и снятии управляющего сигнала** | не более 25 мс | |
| **Разница между длительностью выходного и входного сигнала** | не менее 20 мс | |
| **Время переключения при мгновенном реверсе** | не менее 10 мс | не менее 20 мс |
| **Степень защиты** | IP20 | |
| **Электрическое питание** | 220 В (50 или 60 Гц);<br>230, 240 В (50 или 60 Гц) | 380 В (50 или 60 Гц);<br>400, 415 В (50 или 60 Гц) |
| **Режим работы** | повторно-кратковременный реверсивный с частотой включений до 630 в час при продолжительности включений до 25% | |
| **Потребляемая мощность, Вт** | 7 | 5 |
| **Масса, кг, не более** | 2,8 | 2,6 |
| **Габаритные размеры, мм** | 240x90x198 – ПБР-2М; 240x90x117 – ПБР-2М2.1 | 240x90x198 |
| **Климатическое исполнение** | УХЛ4.2; Т3 | |

* – Не рекомендуются для применения в новых проектах, заменяются новыми ПБР-3И, ПБР-2И.

# Технические характеристики пускателей бесконтактных реверсивных интелектуальных (ПБР-И)

| Габаритные и установочные размеры | Наименование | |
|---|---|---|
| <br>**ПБР-3И, ПБР-2И** | ПБР-2И-5, ПБР-2И-10 | ПБР-3И-9, ПБР-3И-16 |
| | Бесконтактное управление регулирующими и запорными электроприводами трубопроводной арматуры, в которых используются однофазные и трехфазные синхронные и асинхронные электродвигатели. Выполнены на современной элементной базе и обеспечивают лучшие эксплуатационные характеристики. | |
| | - управление электроприводом дискретными сигналам «ОТКРЫТЬ», «ЗАКРЫТЬ»;<br>- универсальные (двухполярные) дискретные входы управление позволяющие подключать пускатель как по схеме «общий плюс», так и по схеме «общий минус»;<br>- остановка электродвигателя в крайних положениях электропривода по сигналам концевых или моментных выключателей;<br>- торможение электродвигателя методом обратного включения (для трехфазного исполнения);<br>- дополнительный бесконтактный выход управления электромагнитным тормозом электропривода (для однофазного исполнения);<br>- позиционер – управление аналоговым сигналом;<br>- управление по цифровому интерфейсу RS-485, протоколы Modbus RTU;<br>- управление средней скоростью движения выходного органа электропривода;<br>- контроль параметров сети электрического питания: наличие и дисбаланс фаз, порядок чередование фаз;<br>- контроль пусковых токов, защитное отключение электродвигателя при перегрузке по  току, перегреву;<br>- контроль состояния аппаратуры пускателя, силовых ключей;<br>- индикация состояния пускателя светодиодными индикаторами на передней панели пускателя;<br>- дискретные выходы сигнализации состояния пускателя «ГОТОВНОСТЬ», «НЕИСПРАВНОСТЬ»;<br>- возможность инверсии дискретных входов управления и выходов сигнализации;<br>- функция «резервирование пускателя»;<br>- режимы уплотнения по состоянию моментного выключателя, по току электродвигателя, по достижению времени уплотнения<br>- готовность применения «из коробки», минимально необходимая настройка - уставка защиты от перегрузки по току с помощью микропереключателей на передней панели;<br>- расширенная настройка и тестирование пускателя с помощью пульта  настройки PN1, или от ПК на Windows с помощью программы «Конфигуратор»;<br>- большая площадь радиаторов охлаждения силовых элементов, позволяющая размещать пускатель в произвольном положении в пространстве;<br>- специальное конструктивное исполнение пускателя  для применения в выдвижных ячейках НКУ, таких как «КРУЗА П», «СТЕЛС» и др. | |
| Исполнения по функциям | **А** – аналоговое управление (кроме ПБР-ИА); **А1** – аналоговый вход положения электропривода (кроме ПБР-ИА); **С (2С)** – один (два) канал RS-485;  **Т** – тепловая защита; **П** – изолированные от дискретных входов управления два стабилизированных источника питания (кроме ПБР-ИА); **Пу** – конструктивное исполнение для установки в 1/3 модуля шкафов КРУЗА П (с внешней индикацией и управлением) (кроме ПБР-ИА); **К** –  дополнительный ключ управления тормозом (для однофазного исполнения); | |
| Входной сигнал | дискретный сигнал управления – постоянное или двухполупериодное выпрямленное синусоидальное напряжение со средним значением:  включено - (0-8) В, выключено - (18-30) В. | |
| Выходной сигнал | изменение состояния выходных бесконтактных ключей | |

| Параметры | | | | |
|---|---|---|---|---|
| | ПБР-2И-10 | ПБР-2И-5 | ПБР-3И-9 | ПБР-3И-16 |
| Входной сигнал | 24 В  (постоянного пульсирующего тока или замыкание ключей) | | | |
| Входное сопротивление пускателя | 750 Ом | | | |
| Максимальный коммутируемый ток<br>- в продолжительном режиме включения;<br>- в поворотно-кратковременном реверсивном режиме с частотой до 630 включений в час и продолжительностью включений до 25%. | 5 А<br>10 А | 2,5 А<br>5 А | 5 А<br>9 А | 10 А<br>16 А |
| Быстродействие (время запаздывания выходного тока при подаче и снятии управляющего сигнала) | 40 мс | | | |
| Разница между длительностями входного и выходного сигналов не более | 20 мс | | | |
| Напряжение источника питания цепей управления | Нестабилизированное 2-полупериодное выпрямленное напряжение 24 В (среднее значение) | | | |
| Полный срок службы | 10 лет | | | |
| Степень защиты | IP - 20 | | | |
| Электрическое питание | 220 В, 50 Гц или 60 Гц; 230, 240 В, 50 или 60 Гц | | 220/380 В,  50 Гц или 60 Гц; 230/400, 240/415 В, 50 или 60 Гц | |
| Потребляемая мощность | от 5 до 8 Вт | | | |
| Габаритные размеры | 171x113x110 мм | | | |
| Масса | 1,8 кг - ПБР-2И-5; 2 кг - остальные | | 2 кг | |
| Габаритные размеры | 65x182x128 мм - ПБР-2И-5; 113x162x108 - остальные | | 113x162x108 | |
| Климатическое исполнение | УХЛ3.1 - для работы при температурах от -10 до + 55С и относительной влажности воздуха 98% при 25С<br>Т3 - для работы при температурах от - 10 до + 55С и относительной влажности воздуха до 98% при 35С | | | |
| Крепление | на DIN-рейку | | | |

# Технические характеристики электроприводов AUMA для ЗК и РК АТЭК

**Условное обозначение**

**SQ** - однооборотные (неполнооборотные) приводы общепромышленного исполнения для режимов ОТКРЫТЬ-ЗАКРЫТЬ.
**SQExC** - однооборотные (неполнооборотные) приводы взрывозащищенного исполнения для режимов ОТКРЫТЬ-ЗАКРЫТЬ.
**SQR** - однооборотные (неполнооборотные) приводы общепромышленного исполнения для режима регулирования.
**SQRExC** - однооборотные (неполнооборотные) приводы взрывозащищенного исполнения для режима регулирования.
**AM 01.1** - средство управления AUMA MATIC в общепромышленном исполнении.
**AMExC 01.1** - средство управления AUMA MATIC во взрывозащищённом исполнении.
**AC 01.2** - средство управления AUMA AUMATIC в общепромышленном исполнении
**ACExC 01.2** - средство управления AUMA AUMATIC во взрывозащищённом исполнении

**Приводы AUMA NORM, не оснащенные встроенными средствами управления, имеют:**

- Концевые и моментные выключатели;
- Электродвигатели 3-ф AC или 1-ф AC;
- Маховик для ручного управления;
- Механический индикатор положения;
- Аналоговый сигнал положения (0/4-20 мА) (опция);
- Степень защиты IP-68;
- Уровень взрывозащиты II2G EExde IIC T4 (для взрывазащищённого исполнения);
- Защита от коррозии KS (KX по заказу).

SQ 05.2

**Приводы AUMA MATIC AM(ExC) 01.1 с встроенными средствами управления (по заказу), дополнительно имеют:**

- Входные сигналы управления Открыть-Стоп-Закрыть 24В постоянного тока;
- Выходные сигналы Открыто-Стоп-Закрыто, положение ключа селектора Местно/Дистанционно, сигнал общей неисправности;
- Автоматическая коррекция фаз и контроль за наличием фаз питания;
- Реле-монитор для сигнала общей неисправности (потеря фазы, сработал термостат, моментный выключатель сработал в промежуточном положении);
- Реверсивные пускатели, механически и электрически взаимно блокированные;
- Ключ-Селектор: Местно-Стоп-Дистанционно (запираемый в трёх положениях) и кнопки управления Открыть-Стоп-Закрыть.

SQ 05.2/AM 01.1

**Приводы AUMA AUMATIC AC(ExC) 01.2 с встроенными средствами управления (по заказу), дополнительно имеют:**

- Цифровые шины управления: Profibus DP-V0/V1/V2, Modbus, Foundation Fieldbus, Device Net, HART протокол
- Настраиваемый режим отключения по концевым и моментным выключателям для конечных положений ОТКРЫТОи ЗАКРЫТО;
- Байпас момента, настраивается до 5 сек. (мониторинга крутящего момента приэтом не происходит);
- Начало и конец пошагового режима, а также время ВКЛ. и ВЫКЛ. (от 1 до 1800 сек.) настраиваются отдельно для направлений ОТКРЫТЬ и ЗАКРЫТЬ;
- Любые 8 промежуточных положений от 0 до 100 %, программируемое функционирование привода (подача сигналов);

**Позиционер (опция):**

- Заданная величина положения через аналоговый вход 0/4 – 20 мА;
- Программируемое функционирование привода при потере сигнала;
- Автоматическая адаптация мертвой зоны (настраиваемая чувствительность);
- Управление Split Range;
- Вход РЕЖИМ для переключения с режима ОТКРЫТЬ-ЗАКРЫТЬ на режим регулирования;
- PID контроллер с адаптивным позиционером, входы 0/4 – 20 мА для уставки процесса и фактической величины процесса;
--Защита арматуры от перегрузки (настраивается), в результате привод отключается, подается сигнал об ошибке.

SQ 05.2/AC 01.2

**Защита от коррозии:**

**KS** (базовая) - покрытие для умеренно агрессивных сред с высокой концентрацией загрязняющего вещества.
**KX** - покрытие для экстремально агрессивных сред с высокой влажнстью и высокой концентрацией загрязняющего вещества

# Стандартные схемы подключения электроприводов АУМА

| Электропривод | Стандартные схемы подключения для запорной арматуры | |
|---|---|---|
| | Стандартно 220 В 50 Гц 1ф | Стандартно 380 В 50 Гц 3ф |
| SG 04.3 | KMS B10101100 | KMS A10101100 |
| SQ 05.2 | TPA16R1AA-101-000<br>(старое обозначение KMS1TP 110/001) | TPA 00R1AA-101-000<br>(старое обозначение KMSTP 110/001) |
| SQ 07.2 | TPA16R1AA-101-000<br>(старое обозначение KMS1TP 110/001) | TPA 00R1AA-101-000000<br>(старое обозначение KMSTP 110/001) |
| SQEx 05.2<br>(взрывозащищенный) | TPA16R1AA-101-000<br>(старое обозначение KMS1TP 110/001) | TPA 00R1AA-101-000<br>(старое обозначение KMSTP 110/001) |
| SQEx 07.2<br>(взрывозащищенный) | TPA16R1AA-101-000<br>(старое обозначение KMS1TP 110/001) | TPA 00R1AA-101-000<br>(старое обозначение KMSTP 110/001) |
| SA 07.2/GS 50.3 | TPA01R1AA-101-000<br>(старое обозначение KMS 60TP100/001) | TPA 00R1AA-101-000<br>(старое обозначение KMSTP 110/001) |
| SAExC 07.2/GS 50.3<br>(взрывозащищенный) | TPA01R1AA-101-000<br>(старое обозначение KMS 60TP100/001) | TPA 00R1AA-101-000<br>(старое обозначение KMSTP 110/001) |

| Электропривод | Стандартные схемы подключения для регулирующей арматуры | |
|---|---|---|
| | Стандартно 220 В 50 Гц 1ф | Стандартно 380 В 50 Гц 3ф |
| SQR 05.2 | Приводы SQR с напряжением питания 220 В 50 Гц не изготавливаются | TPA00R1AA-1C1-000<br>(старое обозначение KMSTP 140/001) |
| SQR 07.2 | Приводы SQR с напряжением питания 220 В 50 Гц не изготавливаются | TPA00R1AA-1C1-000<br>(старое обозначение KMSTP 140/001) |
| SAR 07.2/GS 50.3 | TPA01R1AA-1C1-000<br>(старое обозначение KMS60TP 140/001) | TPA00R1AA-1C1-000<br>(старое обозначение KMSTP 140/001) |
| SARExC 07.2/GS 50.3<br>(взрывозащищенный) | TPA01R1AA-1C1-000<br>(старое обозначение KMS60TP 140/001) | TPA00R1AA-1C1-000<br>(старое обозначение KMSTP 140/001) |

| Блок управления | Стандартные схемы подключения блоков AUMA для запорной и регулирующей арматуры | |
|---|---|---|
| | Стандартно 220 В 50 Гц 1ф | Стандартно 380 В 50 Гц 3ф |
| AM 01.1 управление 24 В | MSP1180KC3—F18E1 | MSP1110KC3—F18E1 |
| AM 01.1 управление 4-20 мА | MSP118700---F28E1 | MSP111700---F28E1 |
| AMExC 01.1 управление 24 В | MSPE3F0KC3—FF8EC | MSPE310KC3—FF8EC |
| AMExC 01.1 управление 4-20 мА | Уточнять при заказе | MSPE31700---FG8EC |
| AC 01.2 управление 24 В | Уточнять при заказе | TPCA-0A1-1C1-EA20 TPA00R100-0I2-000 |
| AC 01.2 управление 24 В и 4-20 мА | Уточнять при заказе | TPCA-1B1-1C1-E000 TPA00R100-0I2-000 |
| ACExC 01.2 управление 24 В и 4-20 мА | Уточнять при заказе | TPCA-1B1-1C1-EA20 TPA00R200-0I2-000 |
| AC 01.2 управление 24 В, 4-20 мА Modbus | Уточнять при заказе | TPCAC121-1C1-E000 TPA00R100-0I2-000 |
| AC 01.2 управление 24 В, 4-20 мА Profibus | Уточнять при заказе | TPCAC121-1C2-E000 TPA00R100-0I2-000 |
| ACExC 01.2 управление 24 В, 4-20 мА Modbus | Уточнять при заказе | TPCAC121-1C1-E460 TPA00R200-0IE-000 |
| ACExC 01.2 управление 24 В, 4-20 мА Profibus | Уточнять при заказе | TPCAA121-1C1-E460 TPA00R200-0IE-000 |

В таблицах указаны стандартные схемы подключения. Для заказа электроприводов с другими схемами подключения необходимо заполнить опросный лист, либо в заказе указать нужную схему подключения.

## Технические характеристики электроприводов AUMA для запорных кранов АТЭК

| Наименование электропривода | Диапазон настроек крутящего момента, Нм | Исполнение | Время поворота выходного вала, сек | L*B*H(мм) | Масса, кг |
|---|---|---|---|---|---|
| SG 04.3 | 63 | общепром. | 8...32 | 302*381*261 | 8 |
| SG 04.3/AM 01.1 | 63 | общепром. | 8...32 | 477*391*261 | 15 |
| SG 04.3/AC 01.2 | 63 | общепром. | 8...32 | 477*391*261 | 15 |
| SQ 05.2 | 100 -150 | общепром. | 4...32 | 482*515*424 | 21 |
| SQ 05.2/AM 01.1 | 100 -150 | общепром. | 4...32 | 482*515*524 | 29 |
| SQ 05.2/AC 01.2 | 100 -150 | общепром. | 4...32 | 491*515*487 | 30 |
| SQExC 05.2 | 100 -150 | взрывозащищен. | 4...32 | 489*518*444 | 29 |
| SQExC 05.2/AMExC 01.1 | 100 -150 | взрывозащищен. | 4...32 | 489*534*617 | 44 |
| SQExC 05.2/ACExC 01.2 | 100 -150 | взрывозащищен. | 4...32 | 474*517*499 | 44 |
| SQ 07.2 | 120 - 300 | общепром. | 5,6...32 | 482*515*424 | 21 |
| SQ 07.2/AM 01.1 | 120 - 300 | общепром. | 5,6...32 | 482*515*524 | 29 |
| SQ 07.2/AC 01.2 | 120 - 300 | общепром. | 5,6...32 | 491*515*487 | 30 |
| SQExC 07.2 | 120 - 300 | взрывозащищен. | 5,6...32 | 489*518*444 | 29 |
| SQExC 07.2/AMExC 01.1 | 120 - 300 | взрывозащищен. | 5,6...32 | 489*534*617 | 44 |
| SQExC 07.2/ACExC 01.2 | 120 - 300 | взрывозащищен. | 5,6...32 | 474*517*499 | 44 |

Напряжение питания 3ф 380 В 50 Гц - является основным стандартным, остальные варианты - по заказу.
Режим работы: S2 - 15 мин. для общепромышленных, S2 - 10 мин. для взрывозащищенных.

| Допускаемые температуры окружающей среды | | |
|---|---|---|
| Климатическое исполнение | Тип электропривода | |
| | SQ | SQEx |
| Стандартное | -25...+80°C * | -20...+40°C ** |
| Низкотемпературное | -40...+60°C | -40...+40°C ** |
| Экстремально низкотемпературное | -60...+60°C | -60...+40°C ** |
| Высокотемпературное *** | 0...+120°C | |

* С трехфазными двигателями - до +80°C, с однофазными двигателями и/или интегрированными средствами управления - до +70°C.
** При заказе возможно - до +60°C.
*** Возможно только с трёхфазным двигателем.

Потребляемая мощность 20... 140 Вт (в зависимости от времени поворота выходного вала)

## Технические характеристики электроприводов AUMA для регулирующих клапанов АТЭК

| Наименование электропривода | Диапазон настроек крутящего момента, Нм | Исполнение | Время поворота выходного вала, сек | L*B*H(мм) | Масса, кг |
|---|---|---|---|---|---|
| SQR 05.2 | 50 | общепром. | 4...64 | 482*515*424 | 21 |
| SQR 05.2/AM 01.1 | 50 | общепром. | 4...64 | 482*515*524 | 29 |
| SQR 05.2/AC 01.2 | 50 | общепром. | 4...64 | 491*515*487 | 30 |
| SQR 07.2 | 100 | общепром. | 5,6...64 | 482*515*424 | 21 |
| SQR 07.2/AM 01.1 | 100 | общепром. | 5,6...64 | 482*515*524 | 29 |
| SQR 07.2/AM 01.1 | 100 | общепром. | 5,6...64 | 491*515*487 | 30 |
| SQREx 05.2 | 100 | взрывозащищен. | 5,6...64 | 489*518*444 | 29 |
| SQREx 05.2/AMExC 01.1 | 100 | взрывозащищен. | 5,6...64 | 489*534*617 | 44 |
| SQREx 05.2/ACExC 01.2 | 100 | взрывозащищен. | 5,6...64 | 474*517*499 | 44 |
| SQREx 07.2 | 100 | взрывозащищен. | 5,6...64 | 489*518*444 | 29 |
| SQREx 07.2/AMExC 01.1 | 100 | взрывозащищен. | 5,6...64 | 489*534*617 | 44 |
| SQREx 07.2/ACExC 01.2 | 100 | взрывозащищен. | 5,6...64 | 474*517*499 | 44 |
| SARExC 07.2/GS 50.3 | 100 | взрывозащищен. | 5,6...64 | 558*514*337 | 32 |
| SARExC 07.2/GS 50.3/AMExC 01.1 | 100 | взрывозащищен. | 5,6...64 | 613*513*337 | 44 |
| SARExC 07.2/GS 50.3/ACExC 01.2 | 100 | взрывозащищен. | 5,6...64 | 613*513*337 | 44 |

Напряжение питания 3ф 380 В 50 Гц - является основным стандартным, остальные варианты - по заказу.
Режим работы S4-25% до 1200 включений в час.

| Допускаемые температуры окружающей среды | | |
|---|---|---|
| Климатическое исполнение | Тип электропривода | |
| | SQR | SQREx |
| Стандартное | -25...+60°C * | -20...+40°C ** |
| Низкотемпературное | -40...+60°C | -40...+40°C ** |
| Экстремально низкотемпературное | -60...+60°C | -60...+40°C ** |

* С трехфазными двигателями - до +80°C, с однофазными двигателями и/или интегрированными средствами управления - до +70°C.
**При заказе возможно - до +60°C.

Потребляемая мощность 20... 140 Вт (в зависимости от времени поворота выходного вала)

С Руководствами по эксплуатации электромеханизмов и блоков управления, а также с техническими характеристиками кранов можно ознакомиться (скачать) на сайте: **www.atek-shevchuk.ru** в разделе «Документация»

**ОПРОСНЫЙ ЛИСТ**

к заказу быстродействующих запорных **(ПЗК)** кранов **АТЭК** для:
а) **газа (Г)** или
б) **мазута и других жидких сред (М) (ненужное зачеркнуть).**

**Выбранный вариант ответа в Таблице отметить в квадрате** √

Заполненный лист направить по факсу: **(495) 989-92-38, 989-92-39**
или по E-mail: **atek.05@mail.ru**

| № | Наименование | Обозначение | Ед. изм. | Данные заказчика |
|---|---|---|---|---|
| 1 | Место установки крана | | | |
| 2 | Рабочая среда (газ, мазут и др. жидкие среды) | | | |
| 3 | В аварийной ситуации **ПЗК** должен: | ☐ **Закрыться («НЗ»)** | | ☐ **Открыться («НО»)** |
| 4 | а) Номинальный (условный) диаметр трубопровода | **DN** | **мм** | |
| | б) Наружный диаметр **Дн** х толщина стенки **S** трубопровода | **Дн x S** | **мм** | |
| | в) Марка стали трубопровода | | | |
| | г) Марка стали корпуса крана | | | |
| | д) Марка стали переходников крана | | | |
| 5 | Давление (избыточное) среды перед краном | **$P_1$** | **МПа** | |
| 6 | Температура рабочей среды | **$t_1$** | **°С** | |
| 7 | Максимальный расход среды (при полностью открытом кране) а) газа | **$Q_г^{max}$** | **нм $^3$/ч** | |
| | б) жидкой среды | **$G_м^{max}$** | **т /ч** | |
| 8 | Требуемый класс герметичности по ГОСТ Р 54808-2011 | ☐ А, | ☐ АА, | ☐ В, ☐ С и др. |
| 9 | Климатическое исполнение и категория размещения с учетом хранения и транспортирования по ГОСТ 15150 | ☐ умеренный (У-____) | | - 40˚С до + 60˚С |
| 10 | Тип электромеханизма | ☐ **Взрывозащищенный;** ☐ **Общепромышленный** | | |
| 11 | Питание электромеханизма на: **быстрое закр. - для «НЗ» (быстрое откр. - для «НО»)** | ☐ **Постоянный ток, 220В**<br>☐ **Переменный ток, 220 В, 50 Гц** | | |
| 12 | Питание электромеханизма на: **откр. - для «НЗ» (закр. - для «НО»)** | **Поставляется только с переменным током, 220 В, 50 Гц** | | |
| 13 | Должен ли **ПЗК закрыться – для «НЗ» (открыться – для «НО»)** в аварийной ситуации – при прекращении подачи электроэнергии от внешнего источника | ☐ **Да, должен**<br>☐ **Нет, не должен** | | |
| 14 | Требуемое количество | | | |
| 15 | Данные о Заказчике (Наименование объекта поставки) | | | |
| 16 | Данные о проектной организации (Наименование, адрес, тел./факс) | | | |
| 17 | Дополнительные требования и пожелания Заказчика | Необходимость поставки:<br>☐ Специальный инструмент для ремонта<br>☐ Ремонтный комплект уплотнений и др.<br>☐ Катушка для монтажа и промывки | | |
| 18 | Клапан полнопроходной по ГОСТ 28343 | ☐ Зауженный<br>☐ Полнопроходной<br>☐ Зауженный по ТУ | | |

**Примечание**: 1. Заполнение всех граф обязательно.
2. Неполный объем информации является причиной задержки исполнения заказа.

**НЗ –** «нормально закрытый» клапан, закрывается менее чем за 1 секунду
**НО –** «нормально открытый» клапан, открывается менее чем за 1 секунду

С Руководствами по эксплуатации электромеханизмов и блоков управления, а также с техническими характеристиками кранов можно ознакомиться (скачать) на сайте: **www.atek-shevchuk.ru** в разделе «Документация»

**ОПРОСНЫЙ ЛИСТ**
к заказу быстродействующих запорных **(ПЗК)** кранов **АТЭК** для:
**пара и воды (П)**

**Выбранный вариант ответа в Таблице отметить в квадрате** √

Заполненный лист направить по факсу: **(495) 989-92-38, 989-92-39**
или по E-mail: **atek.05@mail.ru**

**Таблица**

| № | Наименование | Обозначение | Ед. изм. | Данные заказчика |
|---|---|---|---|---|
| 1 | Место установки крана | | | |
| 2 | Рабочая среда (пар, вода и др.) | | | |
| 3 | В аварийной ситуации **ПЗК** должен: | ☐ **Закрыться («НЗ»)** | ☐ **Открыться («НО»)** | |
| 4 | а) Номинальный (условный) диаметр трубопровода | **DN** | **мм** | |
| | б) Наружный диаметр **Дн** х толщина стенки **S** трубопровода | **Дн x S** | **мм** | |
| | в) Марка стали трубопровода | | | |
| | г) Марка стали корпуса крана | | | |
| | д) Марка стали переходников крана | | | |
| 5 | Давление (избыточное) среды перед краном | **$P_1$** | **МПа** | |
| 6 | Температура рабочей среды | **$t_1$** | **°С** | |
| 7 | Максимальный расход среды (при полностью открытом кране) а) пара, б) воды | **$G_п^{max}$** | **т/ч** | |
| 8 | Требуемый класс герметичности по ГОСТ Р 54808-2011 | ☐ А, | ☐ АА, | ☐ В, ☐ С и др. |
| 9 | Климатическое исполнение и категория размещения с учетом хранения и транспортирования по ГОСТ 15150 | ☐ умеренный (У-___) - | | 40˚С до + 60˚С |
| 10 | Тип электромеханизма | ☐ **Взрывозащищенный;** ☐ **Общепромышленный** | | |
| 11 | Питание электромеханизма на: **быстрое закр. - для «НЗ» (быстрое откр. - для «НО»)** | ☐ **Постоянный ток, 220В**<br>☐ **Переменный ток, 220 В, 50 Гц** | | |
| 12 | Питание электромеханизма на: **откр. - для «НЗ» (закр. - для «НО»)** | **Поставляется только с переменным током, 220 В, 50 Гц** | | |
| 13 | Должен ли **ПЗК закрыться – для «НЗ» (открыться – для «НО»)** в аварийной ситуации – при прекращении подачи электроэнергии от внешнего | ☐ **Да, должен**<br>☐ **Нет, не должен** | | |
| 14 | Требуемое количество | | | |
| 15 | Данные о Заказчике (Наименование объекта поставки) | | | |
| 16 | Данные о проектной организации (Наименование, адрес, тел./факс) | | | |
| 17 | Дополнительные требования и пожелания Заказчика | Необходимость поставки:<br>☐ Специальный инструмент для ремонта<br>☐ Ремонтный комплект уплотнений и др.<br>☐ Катушка для монтажа и промывки | | |
| 18 | Клапан полнопроходной по ГОСТ 28343 | ☐ Зауженный<br>☐ Полнопроходной<br>☐ Зауженный по ТУ | | |

**Примечание**: 1. Заполнение всех граф обязательно.
2. Неполный объем информации является причиной задержки исполнения заказа.

**НЗ –** «нормально закрытый» клапан, закрывается менее чем за 1 секунду
**НО –** «нормально открытый» клапан, открывается менее чем за 1 секунду

С Руководствами по эксплуатации электромеханизмов и блоков управления, а также с техническими характеристиками кранов можно ознакомиться (скачать) на сайте: **www.atek-shevchuk.ru** в разделе «Документация»

**ОПРОСНЫЙ ЛИСТ**
к заказу запорных (**ЗК**) кранов **АТЭК** для:
а) **газа (Г)** или
б) **мазута и других жидких сред (М)**
**(ненужное зачеркнуть)**

**Выбранный вариант ответа в Таблице отметить в квадрате** √

Заполненный лист направить по факсу: **(495) 989-92-38, 989-92-39**
или по E-mail: **atek.05@mail.ru**

**Таблица**

| № | Наименование | Обозначение | Ед. изм. | Данные заказчика |
|---|---|---|---|---|
| 1 | Место установки крана | | | |
| 2 | Рабочая среда (газ, мазут и др. жидкие среды) | | | |
| 3 | а) Номинальный (условный) диаметр трубопровода | **DN** | **мм** | |
| | б) Наружный диаметр **Дн** х толщина стенки **S** трубопровода | **Дн x S** | **мм** | |
| | в) Марка стали трубопровода | | | |
| | г) Марка стали корпуса крана | | | |
| | д) Марка стали переходников крана | | | |
| 4 | Давление (избыточное) среды перед краном | $P_1$ | **МПа** | |
| 5 | Максимальный расход среды (при полностью открытом кране) а) газа | $Q_г^{max}$ | **нм $^3$/ч** | |
| | б) жидкой среды | $G_м^{max}$ | **т /ч** | |
| 6 | Температура рабочей среды | $t_1$ | **°С** | |
| 7 | Требуемый класс герметичности по ГОСТ Р 54808-2011 | ☐ А, ☐ АА, ☐ В, ☐ С и др. | | |
| 8 | Климатическое исполнение и категория размещения по ГОСТ 15150 | ☐ умеренный (У-____) - 40˚С до + 60˚С<br>☐ холодный (ХЛ-____) - 60˚С до + 60˚С | | |
| 9 | Тип электромеханизма | ☐ **Взрывозащищенный;** ☐ **Общепромышленный** | | |
| 10 | Питание электромеханизма | ☐ **Переменный ток, 220 В, 50 Гц.**<br>☐ **Переменный ток, 380 В, 50 Гц**<br>☐ **Требуется ручной привод вместо эл. мех.** | | |
| 11 | Требуемое количество | | | |
| 12 | Данные о Заказчике (Потребителе): (Наименование, адрес, тел./факс, контактное лицо) | | | |
| 13 | Данные о проектной организации (Наименование, адрес, тел./факс, контактное лицо) | | | |
| 14 | Дополнительные требования и пожелания Заказчика | Необходимость поставки:<br>☐ Специальный инструмент для ремонта<br>☐ Ремонтный комплект уплотнений и др.<br>☐ Катушка для монтажа и промывки | | |
| 15 | Клапан полнопроходной по ГОСТ 28343 | ☐ Зауженный<br>☐ Полнопроходной<br>☐ Зауженный по ТУ | | |

**Примечание**: 1. Заполнение всех граф обязательно.
2. Неполный объем информации является причиной задержки исполнения заказа.

С Руководствами по эксплуатации электромеханизмов и блоков управления, а также с техническими характеристиками кранов можно ознакомиться (скачать) на сайте:
**www.atek-shevchuk.ru**
в разделе «Документация»

**ОПРОСНЫЙ ЛИСТ**
к заказу запорных (**ЗК**) кранов **АТЭК** для
**пара и воды (П)**

**Выбранный вариант ответа в Таблице отметить в квадрате** √

Заполненный лист направить по факсу: **(495) 989-92-38, 989-92-39**
или по E-mail: **atek.05@mail.ru**

**Таблица**

| № | Наименование | Обозначение | Ед. изм. | Данные заказчика |
|---|---|---|---|---|
| 1 | Место установки крана | | | |
| 2 | Рабочая среда (пар, вода и др.) | | | |
| 3 | а) Номинальный (условный) диаметр трубопровода | **DN** | **мм** | |
| | б) Наружный диаметр **Дн** х толщина стенки **S** трубопровода | **Дн x S** | **мм** | |
| | в) Марка стали трубопровода | | | |
| | г) Марка стали корпуса крана | | | |
| | д) Марка стали переходников крана | | | |
| 4 | Давление (избыточное) среды перед краном | $P_1$ | **МПа** | |
| 5 | Максимальный расход среды (при полностью открытом кране) а) пара | $G_{п}^{max}$ | **т/ч** | |
| | б) воды | $G_{в}^{max}$ | **т /ч** | |
| 6 | Температура рабочей среды | $t_1$ | **°С** | |
| 7 | Требуемый класс герметичности по ГОСТ Р 54808-2011 | ☐ А, ☐ АА, ☐ В, ☐ С и др. | | |
| 8 | Климатическое исполнение и категория размещения по ГОСТ 15150 | ☐ умеренный (У-____) - 40˚С до + 60˚С<br>☐ холодный (ХЛ-____) - 60˚С до + 60˚С | | |
| 9 | Тип электромеханизма | ☐ **Взрывозащищенный;** ☐ **Общепромышленный** | | |
| 10 | Питание электромеханизма | ☐ **Переменный ток, 220 В, 50 Гц.**<br>☐ **Переменный ток, 380 В, 50 Гц**<br>☐ **Требуется ручной привод вместо эл. мех.** | | |
| 11 | Требуемое количество | | | |
| 12 | Данные о Заказчике (Потребителе): (Наименование, адрес, тел./факс, контактное лицо) | | | |
| 13 | Данные о проектной организации (Наименование, адрес, тел./факс, контактное лицо) | | | |
| 14 | Дополнительные требования и пожелания Заказчика | Необходимость поставки:<br>☐ Специальный инструмент для ремонта<br>☐ Ремонтный комплект уплотнений и др.<br>☐ Катушка для монтажа и промывки | | |
| 15 | Клапан полнопроходной по ГОСТ 28343 | ☐ Зауженный<br>☐ Полнопроходной<br>☐ Зауженный по ТУ | | |

**Примечание**: 1. Заполнение всех граф обязательно.
2. Неполный объем информации является причиной задержки исполнения заказа.

С Руководствами по эксплуатации электромеханизмов и блоков управления, а также с техническими характеристиками клапанов можно ознакомиться (скачать) на сайте:
**www.atek-shevchuk.ru**
в разделе «Документация»

## ОПРОСНЫЙ ЛИСТ

к заказу **Клапана регулирующего (РК) расход** рабочей среды (**не регулятор давления!**):
**а) газ (Г)**
**б) пар (П), вода,**
**в) мазут (М) и др. среды**

**Выбранный вариант ответа в Таблице отметить в квадрате** √
Заполненный лист направить по факсу: **(495) 989-92-38, 989-92-39** или по E-mail: **atek.05@mail.ru**

**Таблица**

| № | Наименование | Обозначение | Ед. изм. | Данные Заказчика |
|---|---|---|---|---|
| 1 | Место установки РК, регулирующего расход рабочей среды, его назначение | | | |
| 2 | Рабочая среда (указать конкретно письменно - газ, пар, вода, мазут, др.) | | | |
| 3 | а) Номинальный (условный) диаметр трубопровода | **DN** | **мм** | |
| | б) Наружный диаметр **Дн** х толщина стенки **S** трубопровода | **Дн x S** | **мм** | |
| | в) Марка стали трубопровода | □ Ст20, □ 09Г2С, □12Х18Н10Т, □ др. | | |
| | г) Марка стали корпуса клапана | □ Ст20, □ 09Г2С, □12Х18Н10Т, □ др. | | |
| | д) Марка стали переходников клапана | □ Ст20, □ 09Г2С, □12Х18Н10Т, □ др. | | |
| 4 | Расход газа: -максимальный (при полностью открытом клапане) | $Q_г^{max}$ | **нм³/ч** | |
| | -минимальный (регулируемый) | $Q_г^{min}$ | **нм³/ч** | |
| 5 | Расход пара, воды, мазута или др.: - максимальный (при полностью открытом клапане) | $G^{max}$ | **т/ч** | |
| | - минимальный (регулируемый) | $G^{min}$ | **т/ч** | |
| 6 | Давление избыточное перед РК при макс. расходе (с учетом потерь давления в запорной арматуре и расходомерном устройстве) | $P_1$ | □ **МПа** □ **кгс/см²** | |
| 7 | Давление избыточное за РК при максимальном расходе | $P_2^{MAX}$ | □ **МПа** □ **кгс/см²** | |
| | Давление избыточное за РК при минимальном расходе | $P_2^{MIN}$ | □ **МПа** □ **кгс/см²** | |
| 8 | Температура рабочей среды перед РК | $t_1$ | **°С** | |
| 9 | а) Удельный объем среды при параметрах $t_1$, $P_1$ | $v_п$ | **м³/кг** | |
| | б) Плотность среды | $\rho_в$ | **кг/м³** | |
| 10 | Климатическое исполнение и категория размещения по ГОСТ 15150 | □ умеренный (У-___) - 40˚С до + 60˚С<br>□ холодный (ХЛ-___) - 60˚С до + 60˚С | | |
| 11 | Тип электромеханизма | □ **Взрывозащищенный;** □ **Общепромышленный** | | |
| 12 | Питание электромеханизма **общепромышленного** исполнения | □ **Трехфазное 380 В, 50 Гц или**<br>□ **Однофазное 220 В, 50 Гц** | | |
| 13 | Питание электромеханизма **взрывозащищенного** исполнения | **Поставляются только с трехфазным напряжением 380 В, 50 Гц** | | |
| 14 | Тип блока сигнализации положения выходного вала электромеханизма | □ **Реостатный** □ **Индуктивный** □ **Блок концевых выключателей**<br>□ **Токовый (0-5, 0-20, 4-20 мА)** | | |
| 15 | Требуемое количество | | | |
| 16 | Данные о Заказчике (Потребителе): (Наименование, адрес, тел./факс, контактное лицо) | | | |
| 17 | Данные о проектной организации (Наименование, адрес, тел./факс, контактное лицо) | | | |
| 18 | Дополнительные требования и пожелания Заказчика | Необходимость дополнительной поставки:<br>□ Специальный инструмент для ремонта<br>□ Ремонтный комплект уплотнений и др.<br>□ Катушка для монтажа и промывки | | |

**Примечание:** 1. Заполнение всех граф обязательно.
2. Неполный объем информации является причиной задержки исполнения заказа.

С Руководствами по эксплуатации электромеханизмов и блоков управления, а также с техническими характеристиками кранов можно ознакомиться (скачать) на сайте: **www.atek-shevchuk.ru** в разделе «Документация»

**ОПРОСНЫЙ ЛИСТ**
к заказу **обратных (ОК) клапанов АТЭК** для **газообразных и жидких сред**

**Выбранный вариант ответа в Таблице отметить в квадрате** √

Заполненный лист направить по факсу: **(495) 989-92-38, 989-92-39**
или по E-mail: **atek.05@mail.ru**

**Таблица**

| № | Наименование | Обозначение | Ед. изм. | Данные заказчика |
|---|---|---|---|---|
| 1 | Место установки крана | | | |
| 2 | Рабочая среда (пар, вода, газообразные и жидкие нефтепродукты, др.) | | | |
| 3 | а) Номинальный (условный) диаметр трубопровода | **DN** | **мм** | |
| | б) Наружный диаметр **Дн** х толщина стенки **S** трубопровода | **Дн x S** | **мм** | |
| | в) Марка стали трубопровода | | | |
| | г) Марка стали корпуса клапана | | | |
| | д) Марка стали переходников клапана | | | |
| 4 | Номинальное давление | **PN** | | |
| | Давление (избыточное) среды перед клапаном | **$P_1$** | **МПа** | |
| 5 | Температура рабочей среды | **$t_1$** | **°C** | |
| 6 | Требуемый класс герметичности по ГОСТ Р 54808-2011 | □ А, □ АА, □ В, □ С и др. | | |
| 7 | Климатическое исполнение и категория размещения по ГОСТ 15150 | □ умеренный (У-____) - 40˚С до + 60˚С<br>□ холодный (ХЛ-____) - 60˚С до + 60˚С | | |
| 8 | Требуемое количество | | | |
| 9 | Данные о Заказчике (Потребителе): (Наименование, адрес, тел./факс, контактное лицо) | | | |
| 10 | Данные о проектной организации (Наименование, адрес, тел./факс, контактное лицо) | | | |
| 11 | Дополнительные требования и пожелания Заказчика | Необходимость поставки:<br>□ Специальный инструмент для ремонта<br>□ Ремонтный комплект уплотнений и др.<br>□ Катушка для монтажа и промывки | | |

**Примечание**: 1. Заполнение всех граф обязательно.
2. Неполный объем информации является причиной задержки исполнения заказа.

**Опросные листы для заказа арматуры можно получить по почте atek.05@mail.ru или на сайте www.atek-shevchuk.ru**

## Для заметок

ТАМОЖЕННЫЙ СОЮЗ

**СЕРТИФИКАТ СООТВЕТСТВИЯ**

ЕАС

№ ТС RU C-RU.АЯ04.В.01539

Серия RU № 0623443

ОРГАН ПО СЕРТИФИКАЦИИ Орган по сертификации продукции машиностроения Федерального государственного унитарного предприятия «Всероссийский научно-исследовательский институт стандартизации и сертификации в машиностроении», место нахождения (адрес юридического лица) и адрес места осуществления деятельности: 123007, город Москва, улица Шеногина, дом 4, Российская Федерация, аттестат аккредитации № РОСС RU.0001.11АЯ04 от 16.07.2015, телефон: +7(499)259-74-85; адрес электронной почты: 203-k@gost.ru

---

**УТВЕРЖДАЮ**
**Главный инженер ТЭЦ-20**
**филиал ОАО «Мосэнерго»**
**А. А. Чистов**

**ОТЗЫВ**
**о работе арматуры АТЭК на ТЭЦ-20 филиал ОАО «Мосэнерго».**
**На ТЭЦ-20 в эксплуатации 234 клапана АТЭК для газа и мазута.**

**В 1996** г. на котле ст. № 7 были установлены **16 шт.** быстродействующих запорных клапанов для газа (ПЗК) DN 200 (АТЭК-200-Г) с электромеханизмами МБО-63/1-0,25.

**В 1998** г. на котле ст. № 8 были установлены:

**-16 шт.** ПЗК DN 200 с электромеханизмами МБО-63/1-0,25;

- **32 шт.** запорных клапана (ЗК) DN 150 с электромеханизмами МЗО-125/25-0,25;

- на мазутопроводах котла – **16 шт.** ПЗК DN 20, **1 шт.** ПЗК DN 50, **1 шт.** ПЗК DN 80 с электромеханизмами МБО-63/1-0,25.

**В 2001 г.** на котле ст. № 4 установлены **6 комплектов** клапанов DN 150:

**- 6 шт.** ПЗК и **6 шт.** ЗК, соединенных между собой с помощью специальных вставок.

На ПЗК и ЗК установлены электромеханизмы взрывозащищенного исполнения МБОВ-63/1-0,25 и МЗОВ-125/25-0,25. На свече безопасности установлены **6 шт.** ЗК DN 25 с электромеханизмами МЗОВ-25/25-0,25 А.

На мазутопроводе котла ст. № 2 в **2001** г. был установлен регулирующий клапан АТЭК- 80 -РМ с электрическим исполнительным механизмом МЗОВ-160/45-0,75РИ и блоком управления БУЭМ-01. Замечаний по обеспечению требуемого режима регулирования и по работе клапана в целом нет.

За период с **2004 – 2006 г.г.** было установлено:

- на котлах ст. № 4 и 8 - **68 шт.** клапанов DN 80 с ручным приводом,

- на котле ст. № 3: **8 комплектов** клапанов (**8 шт.** ПЗК DN 150, **8 шт.** ЗК DN 150 и **8 шт.** ЗК DN 25 на свече безопасности); **12 шт.** ЗК DN 25, **2 шт.** ЗК DN 50;

- на котле ст. № 6 - **6 комплектов** клапанов (**6 шт.** ПЗК DN 150, **6 шт.** ЗК DN 150, **6 шт.** ЗК DN 25); **8 шт.** ЗК DN 25, **1 шт.** ЗК DN50. Клапаны поставлены в комплекте с электроприводами взрывозащищенного исполнения **Курского авиационного завода «Прибор».**

**Клапаны АТЭК имеют ответные фланцы с переходниками под приварку, что существенно облегчает их монтаж.**

Подключение электроприводов к силовой сети и цепям управления достаточно просто, что в лучшую сторону выделяет арматуру АТЭК из применяемой на станции.

**Шаровые клапаны (краны) АТЭК за период эксплуатации с июля 1996 г. оцениваются только с положительной стороны:**

**- клапаны надежно обеспечивают требуемую герметичность;**

**- регулировок и ремонта клапанов не требовалось;**

- регулировка концевых выключателей проста, при остановах и повторных пусках первичная настройка не нарушается;

- наличие в электромеханизмах муфты предельного момента обеспечивает их защиту от перегрузок;

- имеется ручное управление клапанами ПЗК и ЗК.

**Следует особо отметить оперативное решение специалистами НПФ «АТЭК» всех вопросов, возникающих в процессе пуско - наладочных работ и эксплуатации арматуры АТЭК.**

**ВЫВОД: Клапаны АТЭК за весь период эксплуатации зарекомендовали себя с самой наилучшей стороны и могут успешно применяться в системах подачи газа и мазута к горелкам энергетических и водогрейных котлов.**

---

Дзяржаўнае вытворчае аб'яднанне электраэнергетыкі "БЕЛЭНЕРГА"
**Гродзенскае рэспубліканскае ўнітарнае прадпрыемства электраэнергетыкі "ГРОДНАЭНЕРГА" (РУП "Гроднаэнерга")**

Государственное производственное объединение электроэнергетики "БЕЛЭНЕРГО"
**Гродненское республиканское унитарное предприятие электроэнергетики "ГРОДНОЭНЕРГО" (РУП "Гродноэнерго")**

06.05.2021 № 15/5801

На № 150/04-6 от 27.04.2021

**Первому заместителю**
**генерального директора**
**ЗАО НПФ «АТЭК»**
**Шевчуку М.С.**

**atek.05@mail.ru**

**О предоставлении отзыва**

**В ответ на Ваше обращение сообщаю, что в процессе эксплуатации кранов шаровых быстродействующих запорных (ПЗК) и кранов шаровых запорных (ЗК) производства ЗАО НПФ «АТЭК», установленных в качестве газовой запорной арматуры на объектах филиала «Гродненская ТЭЦ-2» и КЦ «Неман» филиал «Лидские тепловые сети» РУП «Гродноэнерго», замечаний не выявлено, оборудование работает в соответствии с эксплуатационными характеристиками.**

**Главный инженер** **Ю.А.Шмаков**

---

МИНСКЭНЕРГО

Мінскае рэспубліканскае унітарнае прадпрыемства электраэнергетыкі "МІНСКЭНЕРГА"
філіял
«МІНСКІЯ ЦЕПЛАВЫЯ СЕТКІ»

Минское республиканское унитарное предприятие электроэнергетики "МИНСКЭНЕРГО"
филиал
«МИНСКИЕ ТЕПЛОВЫЕ СЕТИ»

«08» 02.2019 № 1/113д

На № ______ ад ______

Директору
ООО «Югум-Комплект»
Коваленко В.П.

Ф.2853481

О сотрудничестве

В 2017-2018 гг. для комплектации объектов капитального строительства РУП «Минскэнерго»: «Автоматизированная система управления технологическими процессами Минских тепловых сетей. 2-ая очередь. 4-ый пусковой комплекс», «Автоматизированная система управления технологическими процессами Минских тепловых сетей. 4-ая очередь» 1-ый пусковой комплекс» ООО «Югум-Комплект» в рамках договоров № 25640 от 17.02.2017 и №ЮК-1 от 12.04.2018 было поставлено оборудование следующих производителей: ЗАО «АТЭК», г. Москва, РФ (клапаны ПЗК, РК, ЗК), VEXVE Oy, Финляндия (краны шаровые, затворы дисковые), ООО «Муромский завод трубопроводной арматуры, РФ (задвижки клиновые), ООО «Арма-Пром» (Старооскольский завод трубопроводной арматуры), РФ (задвижки, клапаны), ЗАО НПО «Флейм» РФ (арматура высокого давления).

Вся поставленная арматура полностью соответствует требуемым техническим характеристикам, изготовлена в соответствии с ГОСТ и ТУ, отличается высокой надежностью и качеством. Замечаний, нареканий на работоспособность, отказов в работе не выявлено.

Оборудование поставлялось точно в указанные договорами сроки, без задержек, что свидетельствует об ответственности и исполнительности поставщика – ООО «Югум-Комплект».

Главный инженер филиала А.А.Драгун

---

ЕАС

**ЕВРАЗИЙСКИЙ ЭКОНОМИЧЕСКИЙ СОЮЗ**
**ДЕКЛАРАЦИЯ О СООТВЕТСТВИИ**

**Заявитель:** Закрытое акционерное общество Научно-производственная фирма по созданию арматуры «АТЭК»

Место нахождения (адрес юридического лица) и адрес места осуществления деятельности: 101000, город Москва, переулок Потаповский, дом 5, строение 3, Российская Федерация
Основной государственный регистрационный номер: 1027700047650
телефон: +7 (495) 989-92-38; адрес электронной почты: atek.05@mail.ru

**в лице** Генерального директора Шевчука Станислава Александровича, действующего на основании Устава

**заявляет, что** Арматура промышленная трубопроводная АТЭК: краны шаровые запорные (ЗК), краны быстродействующие предохранительные (отсечные) запорные (ПЗК), клапаны регулирующие (РК), клапаны обратные (ОК) для газа, мазута, пара, воды и других жидких и газообразных сред. Типы и документация по которой изготавливается продукция – согласно Приложению № 1 на 1-ом листе

**Изготовитель:** Закрытое акционерное общество Научно-производственная фирма по созданию арматуры «АТЭК»; место нахождения (адрес юридического лица): 101000, город Москва, переулок Потаповский, дом 5, строение 3, Российская Федерация; адрес места осуществления деятельности: (производственные площадки – согласно Приложению № 3 на 1-ом листе

Коды ТН ВЭД ЕАЭС: 8481 80 819 9, 8481 80 599 0, 8481 30 910 8

Серийный выпуск

**Соответствует требованиям** Технического регламента Таможенного союза «О безопасности оборудования, работающего под избыточным давлением»

**Декларация о соответствии принята на основании:** протоколов испытаний ТЭКСЕРТ № 54-18, ТЭКСЕРТ № 54А-18, ТЭКСЕРТ № 54Б-18 от 30.07.2018, выданных испытательной лабораторией ФГБОУ ВО «Российский государственный университет нефти и газа (Национальный Исследовательский Университет) имени И.М. Губкина» (аттестат аккредитации № ИЛ 029-16); документации, представленной заявителем – согласно Приложению 2 на 3-х листах

---

**УТВЕРЖДАЮ**
**Директор ТЭЦ-25**
**Филиал ОАО «Мосэнерго»**

**М.И. ПРОХОРОВ**
**«27» сентября 2012 г.**

**ОТЗЫВ**
**о работе арматуры АТЭК**
**на ТЭЦ-25 филиал ОАО «Мосэнерго»**

На сентябрь 2012 года на ТЭЦ-25 в эксплуатации находится 281 клапанов АТЭК.

**В 1998 г. на котлах типа КВГМ-180 (станционный № 11, 12) были установлены:**
**для газа (PN 1,6 МПа)**
-16 быстродействующих запорных клапанов (ПЗК) DN200 АТЭК-200-Г в комплекте с электроприводами (ЭП) МБОВ-63/1-0,25 и МБО-63/1-0,25;
-16 запорных клапанов (ЗК) DN200 АТЭК-200-ЗГ в комплекте с ЭП МЗОВ-125/25-0,25 и МЗО-125/25-0,25;
- 16 ЗК DN АТЭК-25-ЗГ на трубопроводах безопасности в комплекте с ЭП МЗОВ-25/25-0,25 и МЗО-25/25-0,25А;
- 1 ПЗК DN 50 АТЭК-50-Г в комплекте с ЭП МБО-63/1-0,25;
- 1 ЗК DN 80 АТЭК-80-З-Г в комплекте с ЭП МЗО-125/25-0,25;
- 4 ЗК DN 50 АТЭК-50-З-Г в комплекте с ЭП МЗО-125/25-0,25;
**для мазута (PN 6,3 МПа)**
-1 ПЗК DN 100 АТЭК-100-М в комплекте с ЭП МБО-63/1-0,25;
-8 ПЗК DN 20 АТЭК-20-М в комплекте с ЭП МБО-63/1-0,25;
**В 2004 г. – 2005 г. на котлах типа ТГМП-314П (станционный № 3,5) и ТГМ-84Б (станционный № 2) установлены:**
**для газа (PN 1,6 МПа)**
-22 ЗК DN 25 АТЭК-25-ЗГ в комплекте с ЭП МЗОВ-25/25-0,25А;
-13 ЗК DN 50 АТЭК-50-ЗГ-РП с ручными приводами;
-3 ЗК DN 50 АТЭК-50-ЗГ в комплекте с ЭП МЗОВ-125/25-0,25;
-4 ЗК DN 80 АТЭК-80-ЗГ в комплекте с ЭП МЗОВ-125/25-0,25;

---

**СИСТЕМА ДОБРОВОЛЬНОЙ СЕРТИФИКАЦИИ СИСТЕМ МЕНЕДЖМЕНТА**
**«ФедРегистр»**
**РОСС RU.31184.04ЖНС0**

Редакция от 31/01/2022г.

01482

**Орган по сертификации**
**ООО «Федеральный Регистр»**
(ОГРН 1147847035885)
191186, г. Санкт-Петербург, наб. канала Грибоедова, д. 5, лит. Е, пом. 23-Н, оф. 515, 516
Тел. (812) 913-01-92, FedRegister@com-1.ru

## СЕРТИФИКАТ СООТВЕТСТВИЯ

№ СДС.ФР.СМ.00148.21

Выдан
**Акционерному обществу**
**Научно-производственная фирма по созданию арматуры**
**«АТЭК» (АО НПФ «АТЭК»)**

ИНН 7701024193
109472, РФ, г. Москва, вн.тер.г. муниципальный округ Выхино-Жулебино,
ул. Ташкентская, д. 25, к. 1, кв. 265

НАСТОЯЩИЙ СЕРТИФИКАТ УДОСТОВЕРЯЕТ, ЧТО
**СИСТЕМА МЕНЕДЖМЕНТА КАЧЕСТВА**

применительно к производству запорных кранов, регулирующих и обратных клапанов; торговле оптовой потребительскими товарами; торговле оптовой неспециализированной; научным исследованиям и разработкам в области естественных и технических наук

СООТВЕТСТВУЕТ ТРЕБОВАНИЯМ

**ГОСТ Р ИСО 9001-2015 (ISO 9001:2015)**

Дата регистрации 19/02/2021г. Срок действия до 19/02/2024г.*

Руководитель органа по сертификации ______ подпись /Рыбалкин С.С./ фамилия, инициалы

М.П.

*Сертификат теряет силу в случае отказа от проведения ежегодного инспекционного контроля на основании требований стандарта ГОСТ Р ИСО/МЭК 17021.
Действие сертификата регулируется и отображается в реестре: http://com-1.ru/

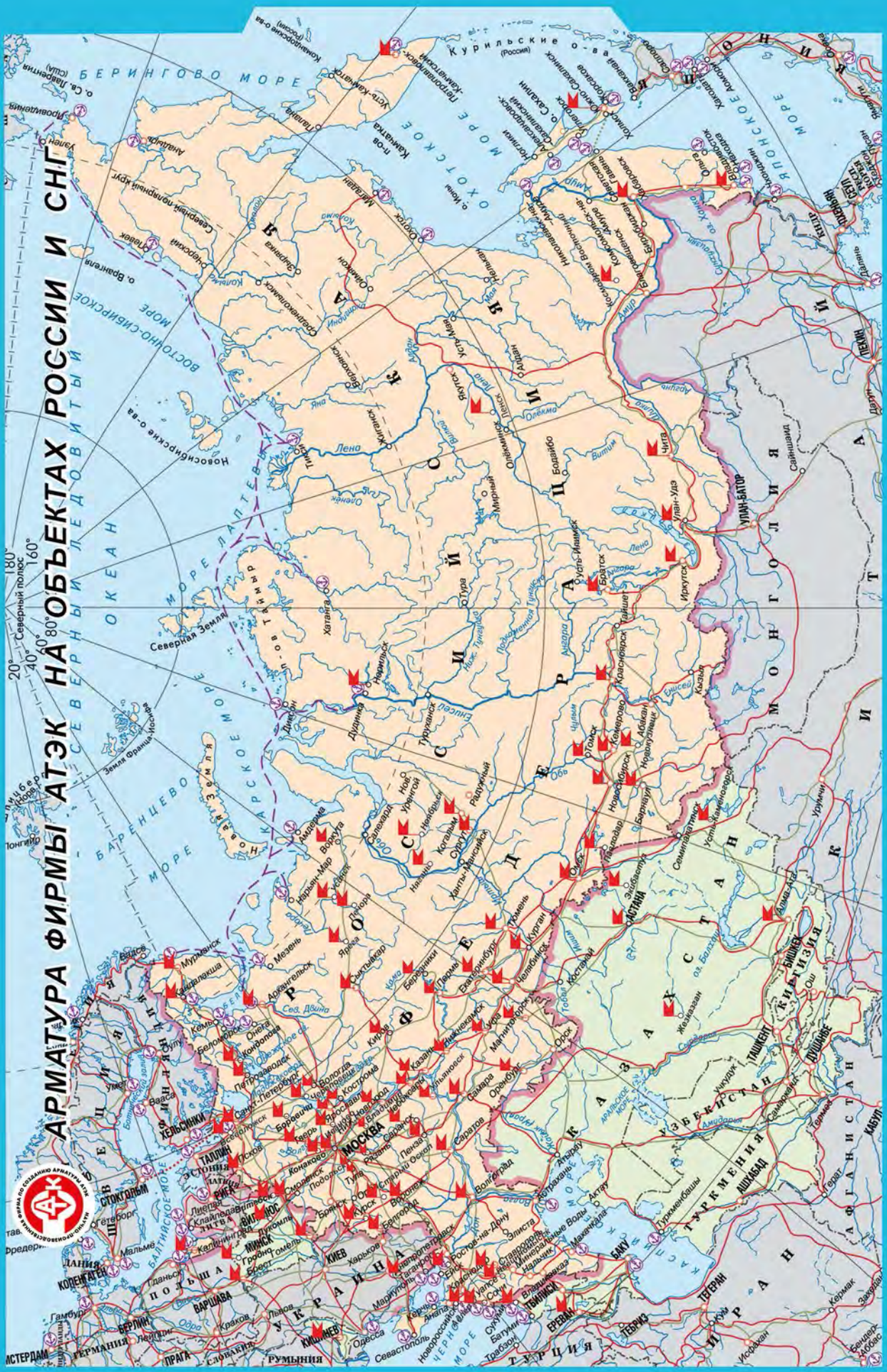


АО НПФ «АТЭК»

109472, г. Москва, ул. Ташкентская, д. 25

+7 (495) 989-92-38, 989-92-39; +7-916-232-08-10

atek.05@mail.ru

atek-shevchuk.ru